Wysięgnik obrotowy

OG

Służy do montowania opraw ulicznych na ścianach budynków. Obrotowe ramię pozwala na regulację kierunku padania strumienia światła oraz ułatwia wymianę źródła światła.

NR KAT.	STARY NR KAT.	A	B	C	D	E	F	G	◁	ŚRUBA
94600101	46.1	1040	900	200	250	48	11	54	60°	1xM10

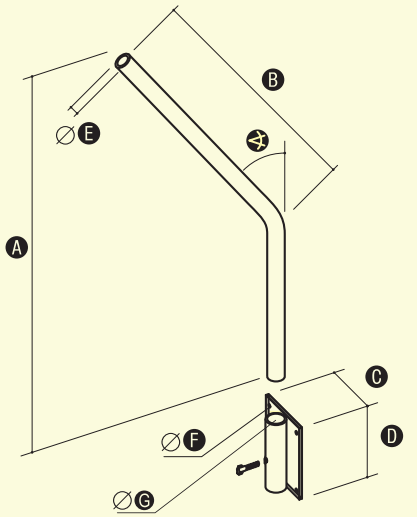

Inne rodzaje wysięgników wykonujemy na zamówienie.

Uchwyt wysięgnika

OC

Służy do mocowania rur wysięgnika (94400101 str. 97) i masztów (96201005 str. 75) na żerdziach betonowych.

NR KAT.	STARY NR KAT.	A	B	C	E
95800101	58.1	220	50	80	16
95800201	58.2	265	50	80	16

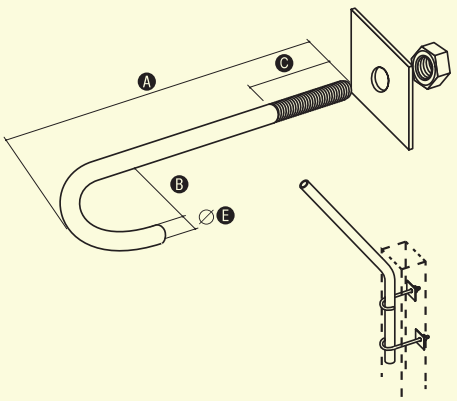

Przykład montażu

Wspornik odstępowy z wkładką gumową

OC

Służy do mocowania kabli lub rur osłonowych oraz rur wysięgnika do żerdzi betonowych.

NR KAT.	STARY NR KAT.	A	B	C	D	E	F	ŚRUBA
93700101	37.1	250	40	150	15-19	10	75	2xM6/20
93700201	37.2	250	40	150	20-24	10	75	2xM6/20
93700301	37.3	250	40	150	25-30	10	75	2xM6/20
93700401	37.4	250	40	150	32-37	10	75	2xM6/20
93700501	37.5	250	40	150	48-53	10	75	2xM6/20
93700601	37.6	250	40	150	59-63	10	75	2xM6/20

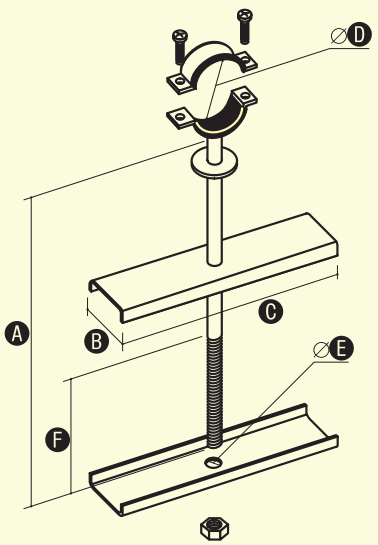

Inne rodzaje wysięgników wykonujemy na zamówienie.