Taśma denso

NOWY WYMIAR

Taśma z tkaniny nasyconej masą impregnacyjną. Zabezpiecza połączenia metali przed korozją.

NR KAT.	STARY NR KAT.	A	L
11210099	112.100	100	10m
11220099	112.200	200	10m

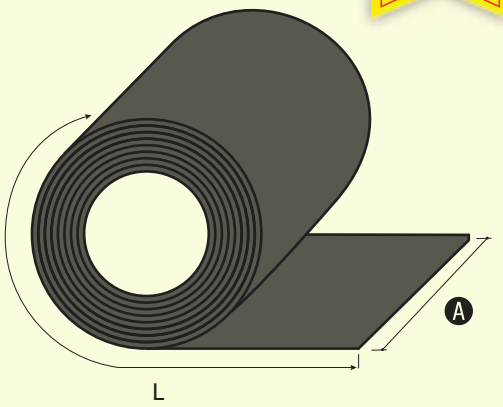

Taśma antykorozyjna do połączeń ziemnych

Służy do ochrony antykorozyjnej ziemnych złącz śrubowych i połączeń spawanych. Charakteryzuje się odpornością na wilgoć i dobrą wytrzymałością elektryczną. Może współpracować z izolacją bitumiczną i PE. Taśma niebrudząca, o przyjemnym zapachu.

NR KAT.	STARY NR KAT.	A	L
11103099	111.30	30	10m
11105099	111.50	50	10m
11110099	111.100	100	10m

