Złącze uniwersalne 3-elementowe

OC 01 | OG 02 | CU 03 | NI 05 | MS 10

Służy do łączenia kolejnych odcinków drutu odgromowego na dachu. Złącze składa się z 3 części o grubości 2 mm, skręcanych ze sobą za pomocą 2 śrub M8. Umożliwia połączenie do 4 przewodów odgromowych. Do połączenia drutu miedzianego ze stalowym należy zastosować wersję mosiężną 90700210.

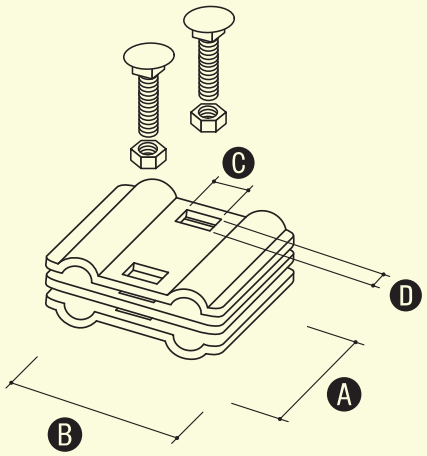

W celu zamówienia alternatywnej wersji materiałowej, zmień dwie ostatnie cyfry numeru katalogowego.

NR KAT.	STARY NR KAT.	A	B	C	D	ŚRUBA
90800101	8.1	57	50	8,5	8,5	2xM8/30

Złącze ziemne

OC 01 | OG 02 | CU 03

służy do łączenia drutu odgromowego z bednarką lub bednarki z bednarką. Złącze składa się z 2 części o grubości 2 mm, skręcanych ze sobą za pomocą dwóch śrub M8.

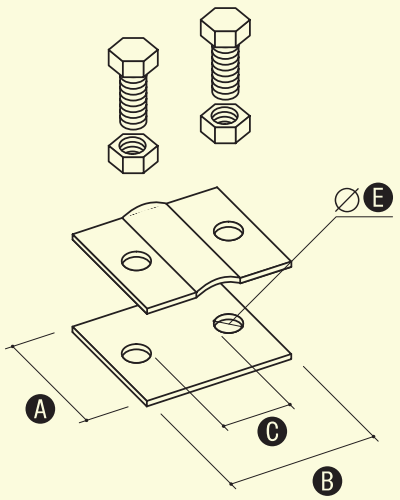

W celu zamówienia alternatywnej wersji materiałowej, zmień dwie ostatnie cyfry numeru katalogowego.

NR KAT.	STARY NR KAT.	A	B	C	E	ŚRUBA
90900101	9.1	40	57	30	9	2xM8/16
90900201	9.2	40	70	40	9	2xM8/16

Złącze uniwersalne odgałęźne

OC 01 | OG 02 | CU 03 | CU/OC 06 | OC/CU 07

Służy do połączenia krzyżowego bednarki z bednarką. Złącze składa się z 3 części o grubości 2 mm, skręcanych ze sobą za pomocą 4 śrub. Wersje z końcówką 06 i 07 służą do połączenia bednarki miedzianej z bednarką stalową.

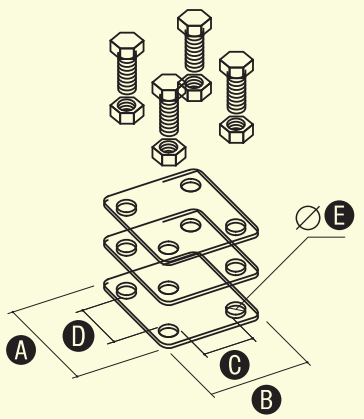

W celu zamówienia alternatywnej wersji materiałowej, zmień dwie ostatnie cyfry numeru katalogowego.

NR KAT.	STARY NR KAT.	A	B	C	D	E	ŚRUBA
91400301	14.3	80	70	45	50	10,5	4xM8/25
91400401	14.4	100	100	67	67	11	4xM10/30