Maszt odgromowy ze zwodem izolowanym

NI

Służy do ochrony odgromowej elementów dachu lub urządzeń (wentylatory, klimatyzatory, skraplacze, świetliki, itp.), których ze względów bezpieczeństwa nie można przyłączyć bezpośrednio do zwodów. Stosowanie masztów powoduje powstanie strefy ochronnej. Zwód izolowany zapewnia przerwę izolacyjną.

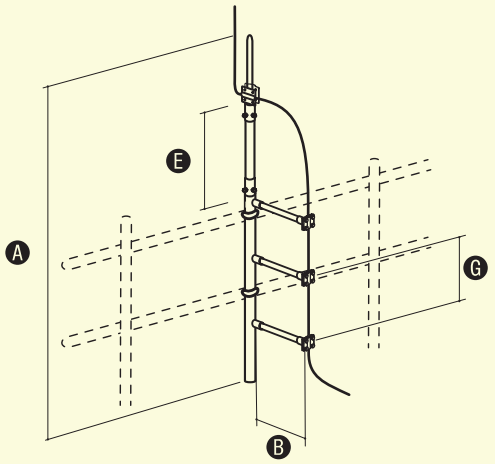

NR KAT.	STARY NR KAT.	A	B	E	G
96544005	65.4.1 Zi	4000	750	1000	1000
96545005	65.5.1 Zi	5000	750	1000	1000
96546005	65.6.1 Zi	6000	750	1000	1000
96547005	65.7.1 Zi	7000	750	1000	1000

Drążek izolacyjny

PCV

Służy do mocowania masztu do chronionego urządzenia w celu uzyskania odpowiedniej przerwy izolacyjnej, oraz zwiększenia stabilności masztu.

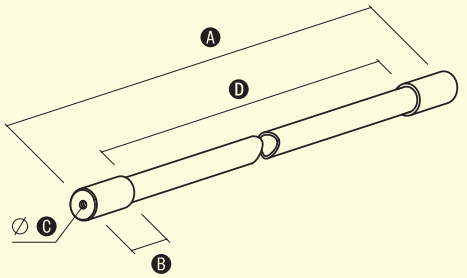

NR KAT.	STARY NR KAT.	A	B	C	D
97900729	79.075	750	51	8	638
97900029	79.100	1000	51	8	888
97901529	79.150	1500	51	8	1388
97920029	79.200	2000	51	8	1888

Linka odgromowa ALDREY

AL

Służy do wykonywania siatki zwodów pomiędzy masztami odgromowymi. W sprzedaży linka konfekcjonowana. Jednostka sprzedaży mb.

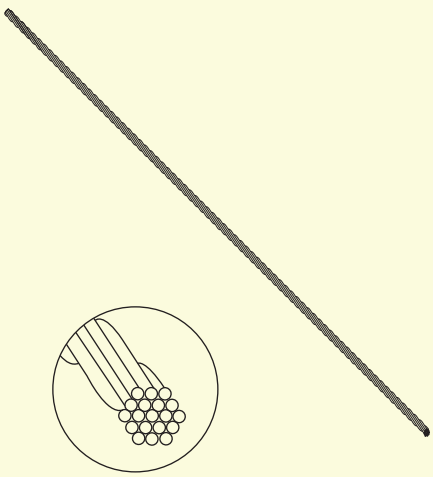

NR KAT.	STARY NR KAT.	RODZAJ SPLOTU	WAGA 1 mb
80200809	ALDREY 50mm²	19 x Ø1,8mm	0,14 kg