Uziom kompletny „terra-grom®”

OG

WZÓR CHRONIONY PRAWEM PATENTOWYM

Służy do wykonywania pionowych uziemień wbijanych. Wzór użytkowy chroniony prawem patentowym. Innowacyjność tego uziomu polega na sposobie łączenia kolejnych prętów. Odbywa się to poprzez mosiężną złączkę (tuleję). Podczas zbijania, ocynkowane ogniowo pręty (100µm), wciskają się w karbowane wnętrze mosiężnej tulei, tworząc z nią połączenie nierozerwalne.

NR KAT.	STARY NR KAT.	A	B	C	D	E	F	G	H	I	J	◁	ŚRUBA
94143002	41.1.1 T	1500	50	70	57	16	25	47	25	36	3000	87°	4XM8/20

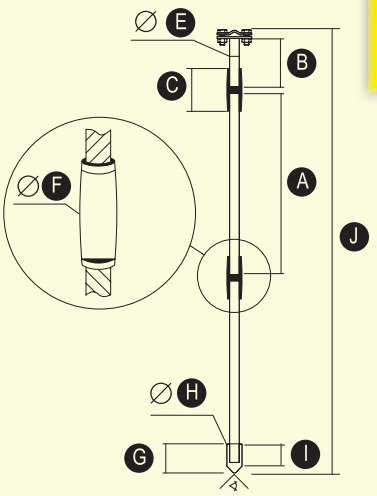

Polecamy pobijak do uziomów - str. 96.

Elementy uziomu kompletnego „terra-grom®”

Poszczególne elementy służą do budowy uziomu kompletnego terra-grom o żądanej długości.

NR KAT.	STARY NR KAT.	TYP	A	E
94221102	42.1.1 T OG	pręt	1500	16
94220202	42.2 T OG	zacisk	-	16
94220301	42.3 T	głowica (służy do pobijania pręta)	-	16
94220410	42.4 T MS	łącznik	-	16
94220510	42.5 T MS	szpic	-	16

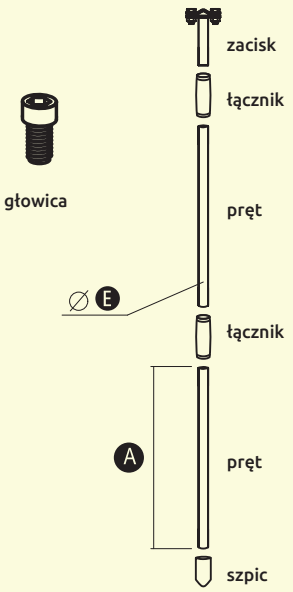

Polecamy pobijak do uziomów - str. 96.

Uziom kompletny „terra-grom®” miedziowany

MI

WZÓR CHRONIONY PRAWEM PATENTOWYM

Służy do wykonywania pionowych uziemień wbijanych. Wzór użytkowy chroniony prawem patentowym. Innowacyjność nowego uziomu polega na sposobie łączenia kolejnych prętów. Odbywa się to poprzez mosiężną złączkę (tuleję). Podczas zbijania, miedziowane pręty wciskają się w karbowane wnętrze tulei, tworząc z nią połączenie nierozerwalne.
Charakteryzuje się wyjątkową powłoką antykorozyjną, nawet do 500µm miedzi.

NR KAT.	STARY NR KAT.	A	B	C	D	E	F	G	H	I	J	◁	ŚRUBA
94143004	41.1.1 T MI	1500	50	70	57	16	25	47	25	36	3000	87°	4XM8/20
94163004	41.1.2 T MI	1500	50	70	57	14,2 (5/8")	25	47	25	36	3000	87°	4XM8/20

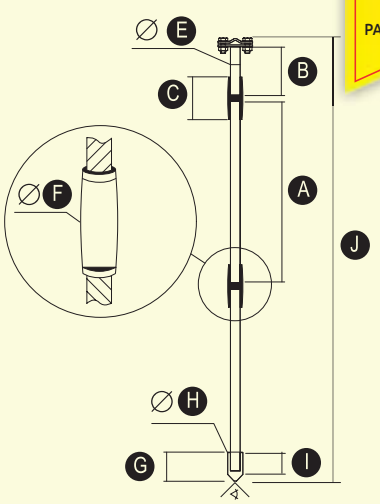

Polecamy pobijak do uziomów - str. 96.