Sonda instalacyjna

Służy do wciągania przewodów elektrycznych do rurek elektroinstalacyjnych.

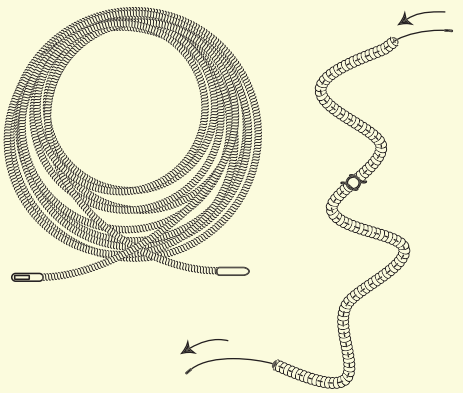

NR KAT.	STARY NR KAT.	WYMIARY (długość m)
96900101	69.1	7,5
96900201	69.2	15

Uchwyt metalowy UJ

OC 01 LA 16

Służy do mocowania rur elektroinstalacyjnych, telekomunikacyjnych i sanitarnych; stalowych lub PCV. Dostępny w szerokiej gamie rozmiarów, ocynkowany lub lakierowany na dowolny kolor.

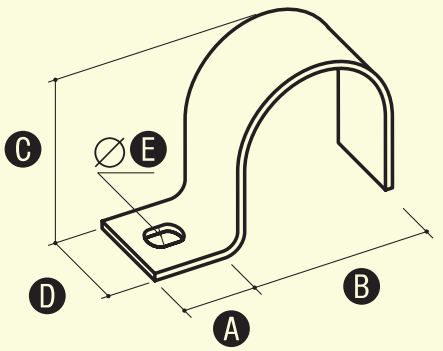

W celu zamówienia alternatywnej wersji materiałowej, zmień dwie ostatnie cyfry numeru katalogowego.

NR KAT.	STARY NR KAT.	TYP	A	B	C	D	E
94700101	47.1	UJ-16	15	16	14	15	5,5x8
94700201	47.2	UJ-18	15	18,6	16	15	5,5x8
94700301	47.3	UJ-20	15	20,4	18	15	5,5x8
94700401	47.4	UJ-22	15	22,5	20	15	5,5x8
94700501	47.5	UJ-28	15	28,3	26	16	5,5x8
94700601	47.6	UJ-32	15	32	30	20	5,5x8
94700701	47.7	UJ-37	15	37	35	20	5,5x8
94700801	47.8	UJ-47	15	47	45	20	5,5x8

Uchwyt metalowy UD

OC 01 LA 16

Służy do mocowania rur elektroinstalacyjnych, telekomunikacyjnych i sanitarnych; stalowych lub PCV. Dostępny w szerokiej gamie rozmiarów, ocynkowany lub lakierowany na dowolny kolor.

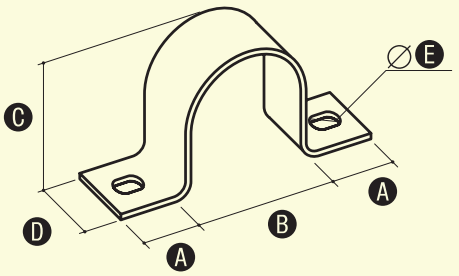

W celu zamówienia alternatywnej wersji materiałowej, zmień dwie ostatnie cyfry numeru katalogowego.

NR KAT.	STARY NR KAT.	TYP	A	B	C	D	E
94800101	48.1	UD-16	15	16	14	16	5,5x8
94800201	48.2	UD-18	15	18,6	16	16	5,5x8
94800301	48.3	UD-20	15	20,4	18	16	5,5x8
94800401	48.4	UD-22	15	22,5	20	16	5,5x8
94800501	48.5	UD-28	15	28,3	26	16	5,5x8
94800601	48.6	UD-32	15	32	30	20	5,5x8
94800701	48.7	UD-37	15	37	35	20	5,5x8
94800801	48.8	UD-47	15	47	45	20	5,5x8
94800901	48.9	UD-40	15	40	42	20	5,5x8