Złącze naciągowe kontrolne

OC 01 MI 04

Służy do wykonywania naciągów drutu odgromowego. Zaleca się stosować w komplecie z rurą do naciągu (str. 50).

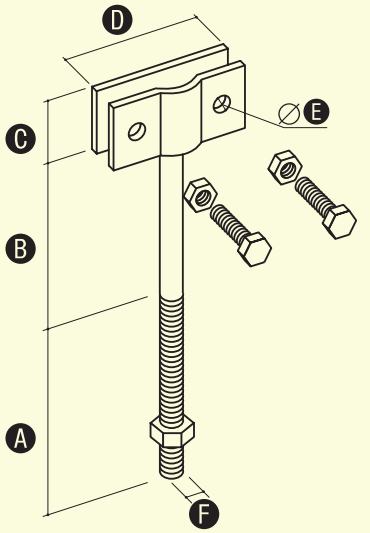

W celu zamówienia alternatywnej wersji materiałowej, zmień dwie ostatnie cyfry numeru katalogowego.

NR KAT.	STARY NR KAT.	A	B	C	D	E	F	ŚRUBA
9130010**1**	13.1	75	70	40	57	9	10	2xM8/16

Zobacz także uchwyt naprężny kabłąkowy str. 50.

Uchwyt naprężny kabłąkowy

OC 01 OG 02 MI 04

Służy do wykonywania naciągów drutu odgromowego.
Zaleca się stosować w komplecie z rurą lub prętem do naciągu.

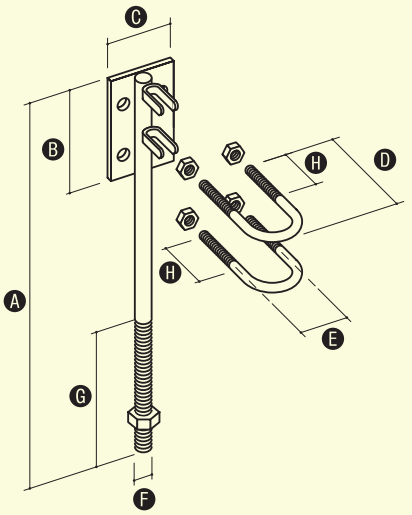

W celu zamówienia alternatywnej wersji materiałowej, zmień dwie ostatnie cyfry numeru katalogowego.

NR KAT.	STARY NR KAT.	A	B	C	D	E	F	G	H
9270010**1**	27.1	250	60	44	48	25	10	75	22

Rura do naciągu

OC 01 OG 02 MI 04 LA 16

Służy do wykonywania naciągów drutu odgromowego.

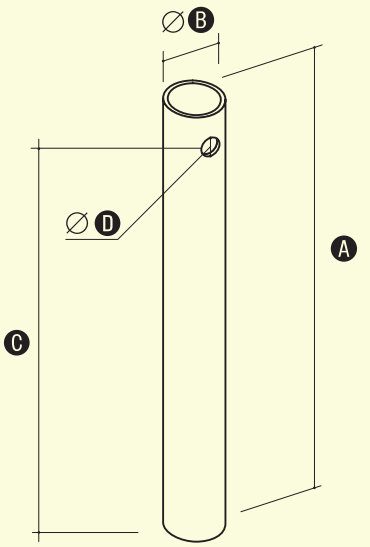

W celu zamówienia alternatywnej wersji materiałowej, zmień dwie ostatnie cyfry numeru katalogowego.

NR KAT.	STARY NR KAT.	A	B	C	D
9280010**1**	28.1	300	27	280	11
9280020**1**	28.2	400	27	380	11