Złącze rynnowe

OC 01 | OG 02 | CU 03 | NI 05 | MS 10 | LA 16

Służy do mocowania drutu odgromowego do każdego rodzaju i typu rynny. Złącze składa się z dwóch części o grubości 2 mm, skręconych ze sobą za pomocą śruby M6. Wersja 90300201 posiada dodatkowo nasadkę umożliwiającą prowadzenie drutu wzdłuż rynny.

W celu zamówienia alternatywnej wersji materiałowej, zmień dwie ostatnie cyfry numeru katalogowego.

NR KAT.	STARY NR KAT.	TYP	A	B	C	ŚRUBA
90300101	3.1	zaciskany	40	40	40	M6/30
90300201	3.1/S	skręcane	40	40	40	M6/30

wersja skręcana

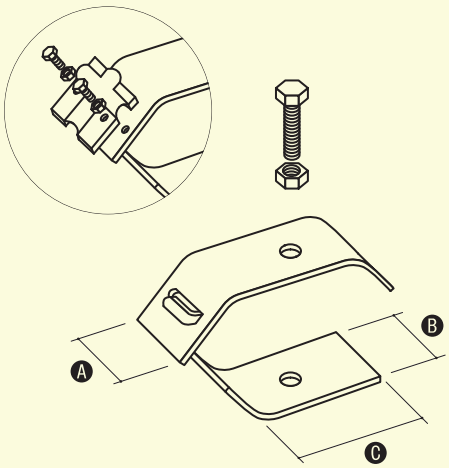

Złącze kontrolne 4-otworowe

OC 01 | OG 02 | CU 03 | CU/OC 06 | OC/CU 07

Służy do wykonania połączenia kontrolnego przewodów odprowadzających z uziemieniem. Złącze składa się z dwóch części o grubości 2 mm, skręcanych ze sobą za pomocą 4 śrub M8. Poprzez zastosowanie dodatkowej, mosiężnej przekładki wersja 90400106 służy do połączenia miedzianego drutu ze stalową bednarką, a 90400107 służy do połączenia stalowego drutu z miedzianą bednarką.

W celu zamówienia alternatywnej wersji materiałowej, zmień dwie ostatnie cyfry numeru katalogowego.

NR KAT.	STARY NR KAT.	A	B	C	D	E	ŚRUBA
90400101	4.1	57	57	57	25	9	6xM8/16

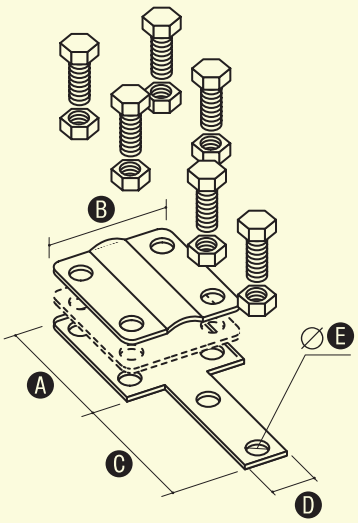

Złącze kontrolne 2-otworowe

OC 01 | OG 02 | CU 03 | CU/OC 06 | OC/CU 07

Służy do wykonania połączenia kontrolnego zwodów odprowadzających z uziemieniem. Złącze składa się z dwóch części o grubości 2 mm, skręcanych ze sobą za pomocą 2 śrub M8. Poprzez zastosowanie dodatkowej, mosiężnej przekładki wersja 90400106 służy do połączenia miedzianego drutu ze stalową bednarką, a 90400107 służy do połączenia stalowego drutu z miedzianą bednarką.

W celu zamówienia alternatywnej wersji materiałowej, zmień dwie ostatnie cyfry numeru katalogowego.

NR KAT.	STARY NR KAT.	A	B	C	D	E	ŚRUBA
90500101	5.1	57	57	57	25	9	4xM8/16

