Uchwyt pod dachówkę uniwersalny taśmowy z plastikiem

Służy do prowadzenia drutu odgromowego na dachach krytych dachówką z zamkiem. Taśma wykonana jest z plastycznego aluminium, co pozwala na dopasowanie uchwytu do każdego modelu i typu dachówki. Element mocujący drut wykonany jest plastiku.

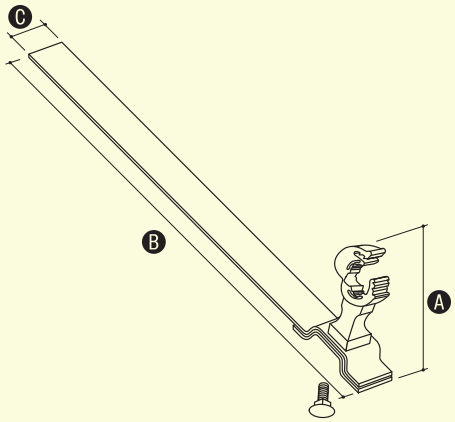

NR KAT.	STARY NR KAT.	A	B	C
91004101	10.10/P	70	250	25

Uchwyt pod dachówkę uniwersalny taśmowy niski

NI

NOWOŚĆ

Służy do prowadzenia drutu odgromowego na dachach krytych dachówką z zamkiem. Taśma wykonana jest z plastycznego aluminium, co pozwala na dopasowanie uchwytu do każdego modelu i typu dachówki. Drut mocuje się poprzez wciśnięcie w zaczep ze stali nierdzewnej.

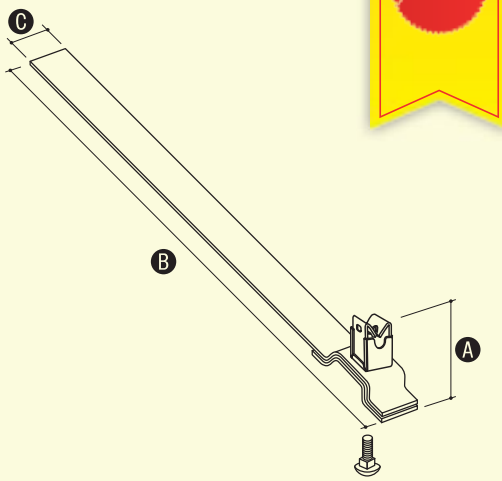

NR KAT.	STARY NR KAT.	A	B	C
21004005	NOWOŚĆ	44	255	25

Uchwyt do drutu “na felc”

OC 01 OG 02 CU 03 NI 05

Służy do prowadzenia drutu odgromowego po połączeniach zakładkowych blach pokryciowych.

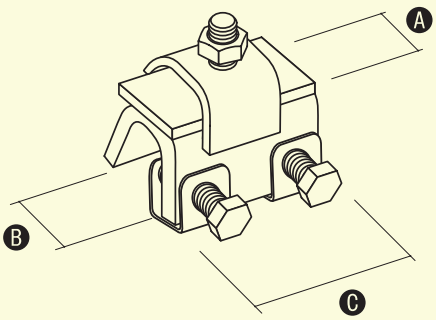

W celu zamówienia alternatywnej wersji materiałowej, zmień dwie ostatnie cyfry numeru katalogowego.

NR KAT.	STARY NR KAT.	A	B	C	ŚRUBA
99600101	96.0	20	12	40	3 x M8 /25
99600201	96.1	20	25	40	2 x M8/25 1 x M10/25