Uchwyt na felc z plastikiem

OC 01 OG 02 CU 03

Służy do prowadzenia drutu odgromowego po połączeniach zakładkowych blach pokryciowych. Plastikowa końcówka zapewnia dystans i izolację. Może być stosowany do drutu Ø 6-8mm. Szybki i prosty montaż. Końcówka plastikowa obrotowa.

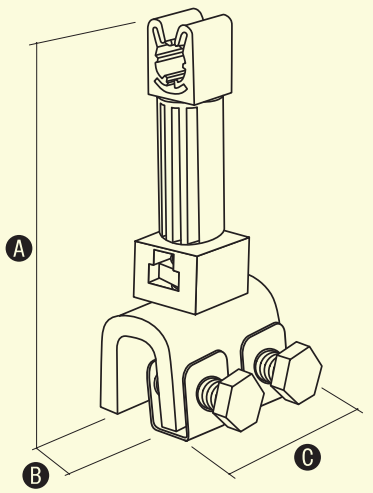

W celu zamówienia alternatywnej wersji materiałowej, zmień dwie ostatnie cyfry numeru katalogowego.

NR KAT.	STARY NR KAT.	A	B	C
99610101	96.0/P	90	12	40

Uchwyt do drutu “na felc” uniwersalny duży

AL

Służy jako element mocujący lub wsporczy przy montażu instalacji odgromowej. Pasuje do blach *Kalzip* łączonych na rąbek.

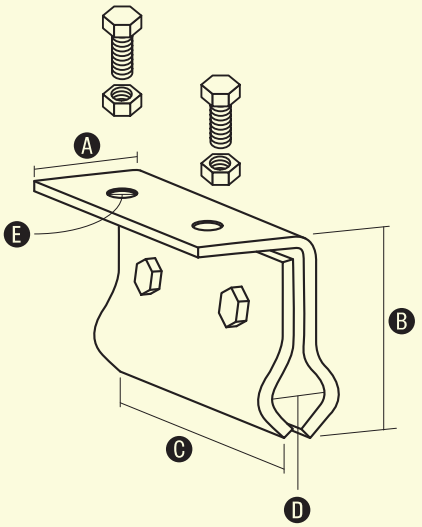

NR KAT.	STARY NR KAT.	A	B	C	D	E	ŚRUBA
99602109	96.0/D	45	70	110	Ø16 ÷ Ø30	Ø8,5	2xM8/40

Uchwyt do drutu “na felc” uniwersalny mały

AL

Służy do prowadzenia drutu oraz pomocniczo jako element mocujący lub wsporczy przy montażu systemu odgromowego na nietypowych konstrukcjach. Pasuje m.in. do blach *Kalzip* łączonych na rąbek.

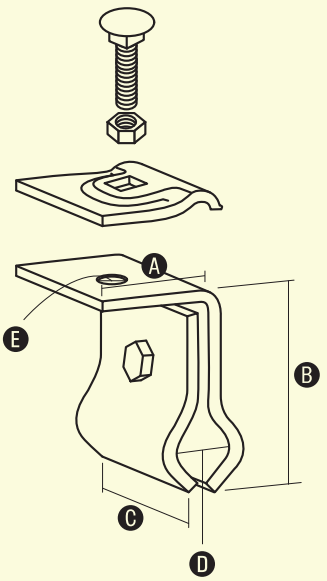

NR KAT.	STARY NR KAT.	A	B	C	D	E	ŚRUBA
99603109	96.0/M	45	70	55	Ø16 ÷ Ø30	Ø8,5	M8/30