Uziom prętowy

OG

Służy do wykonywania uziemień.

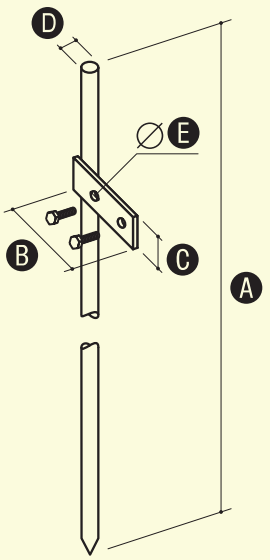

NR KAT.	STARY NR KAT.	A	B	C	D	E	ŚRUBA
94000102	40.1	2000	100	40	16	11	2xM10/20

Uziom profi

OG

Służy do wykonywania uziemień.

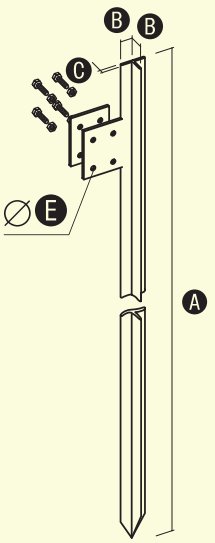

NR KAT.	STARY NR KAT.	A	B	C	E	ŚRUBA
94000302	40.3	2000	30	4	9	4xM8/20
94000402	40.4	3000	30	4	9	4xM8/20

Bednarka

W sprzedaży krążki o wadze 25-50 kg lub konfekcjonowana w krążkach ~20 kg.

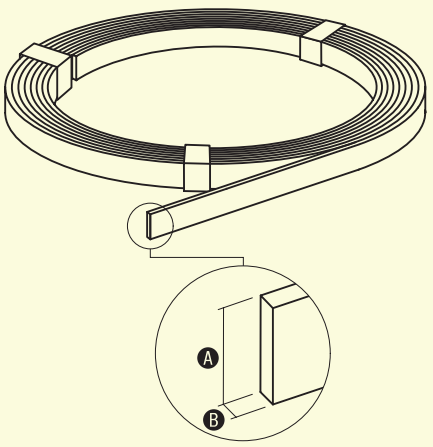

Bednarka				
ocynkowana	NR KAT.	A	B	WAGA 1mb (kg)
25x3	82503002	25	3	0,600
25x4	82504002	25	4	0,800
30x4	83004002	30	4	0,961
40x4	84004002	40	4	1,185
50x4	85000402	50	4	1,601
miedziana	NR KAT.	A	B	WAGA 1mb (kg)
25x3	82503003	25	3	0,670
25x4	82504003	25	4	0,890
30x4	83004003	30	4	1,070
40x4	84004003	40	4	1,424
miedziowana	NR KAT.	A	B	WAGA 1mb (kg)
25x4	82504004	25	4	0,820
30x4	83004004	30	4	0,980
nierdzewna GAT V4A	NR KAT.	A	B	WAGA 1mb (kg)
30x3,5	83003505	30	3,5	0,833

Przed zamówieniem sprawdź dostępność i termin realizacji!