Podstawa masztu odgromowego

OC 01 OG 02

Służy do mocowania masztów odgromowych do konstrukcji dachu. Można stosować do masztów o wysokości max 7m.

NR KAT.	STARY NR KAT.	A	C	D	E	F	G	ŚRUBA
94309001	43.9	250	8	900	60	13	200	6xM10/30

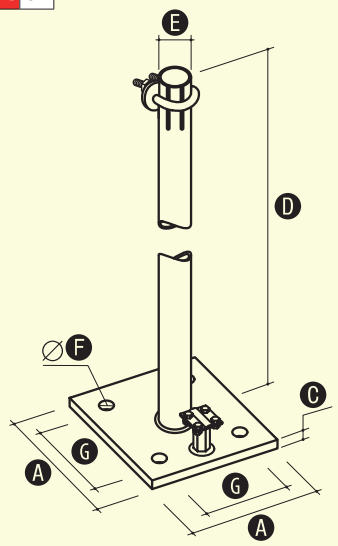

IGLICE I MASZTY MONTOWANE DO ELEMENTÓW KONSTRUKCYJNYCH

Maszt

CU 03 NI 05

Służy do ochrony odgromowej elementów dachu lub urządzeń (wentylatory, klimatyzatory, skraplacze, świetliki itp.), których ze względów bezpieczeństwa nie można przyłączyć bezpośrednio do zwodów. Stosowanie masztów powoduje powstanie strefy ochronnej. Do mocowania masztu można wykorzystać uchwyt masztu np. 9600101 lub uchwyt cybantowy 96000401.

W celu zamówienia alternatywnej wersji materiałowej, zmień dwie ostatnie cyfry numeru katalogowego.

NR KAT.	STARY NR KAT.	A	D *
96201005	62.1	1000	25
96202005	62.2	2000	25
96203005	62.3	3000	25
96204005	62.4	4000	40
96205005	62.5	5000	40
96206005	62.6	6000	40

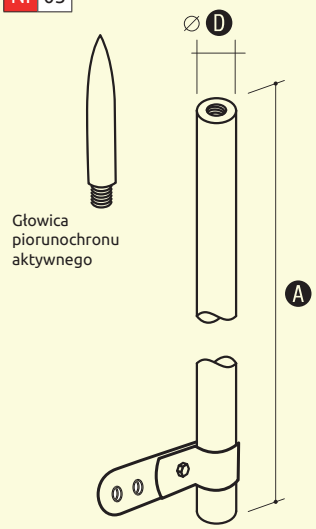

* Średnice rur mogą ulec zmianie.

Uchwyt masztu

OC 01 OG 02 LA 16

Służy do mocowania masztów odgromowych do ścian i konstrukcji itp. Przy montażu do konstrukcji można stosować z 94311402 (str. 74).

W celu zamówienia alternatywnej wersji materiałowej, zmień dwie ostatnie cyfry numeru katalogowego.

NR KAT.	STARY NR KAT.	A	B	C	D	F	ŚRUBA
96000101	60.1	31	250	100	100	11	2xM10/30
96000201	60.2	42	250	200	100	11	2xM10/30

