Iglica gąsiorowa podwójna

AL

Służy do ochrony elementów montowanych na połaci dachu, takich jak **ogniwa fotowoltaiczne**, klimatyzatory, kominy, anteny, itp. Wzmocniona podwójnym uchwytem. Montowana na gąsiorach na szczytach dachów.

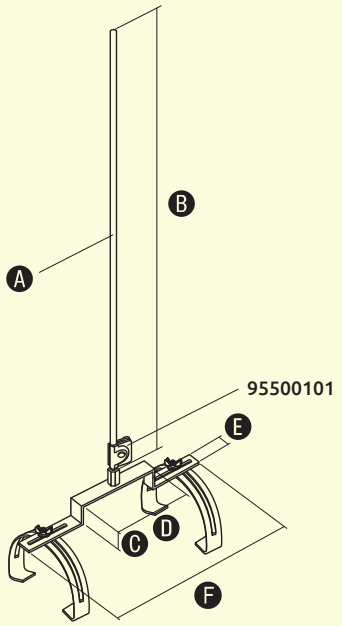

NR KAT.	STARY NR KAT.	A	B	C	D	E	F
97101009	71.10	Ø12	1000	30	150	2,5	350
97101509	71.15	Ø12	1500	30	150	2,5	350
97102009	71.20	Ø12	2000	30	150	2,5	350

Iglica odgromowa na dach blaszany

AL

NOWOŚĆ

Służy do ochrony dachów krytych blachą na rąbek stojący. Iglica wykonana z aluminium, podstawa ze stali ocynkowanej. W przypadku dachów o dużym stopniu nachylenia, gdzie wymagane jest wypionowanie iglicy, należy osobno dokupić zestaw regulacyjny 96540001.

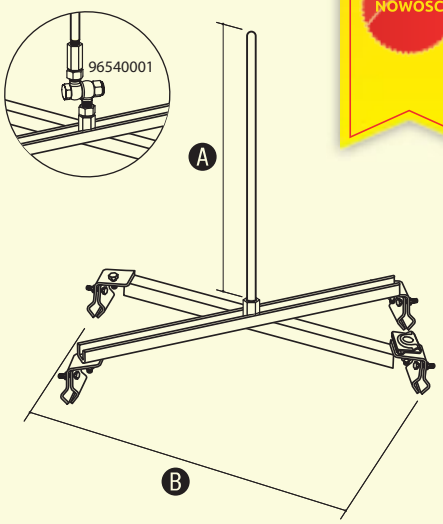

NR KAT.	STARY NR KAT.	A	B
97121009	NOWOŚĆ	1000	700
97122009	NOWOŚĆ	2000	700

Uchwyt cybantowy

OC

Służy do mocowania masztów odgromowych oraz masztów ze zwodem izolowanym do konstrukcji, balustrad, rur itp.

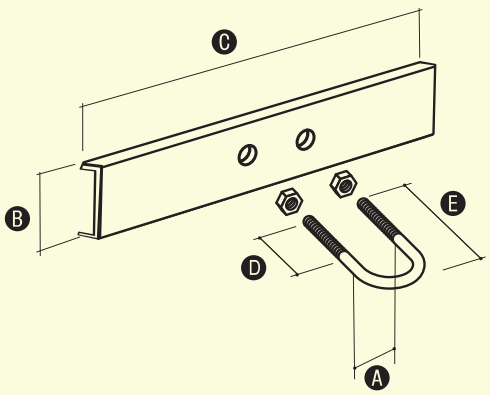

NR KAT.	STARY NR KAT.	A	B	C	D	E	NAKRĘTKA
96000401	60.4	40,5	40	150	60	110	10