Uchwyt z kołkiem kątowy (wkręcany)

OC 01 OG 02 CU 03 LA 16

Służy do prowadzenia drutu odgromowego na ścianach obiektów, np. na ogniomurkach. Mocowany do podłoża przy użyciu kołka rozporowego.

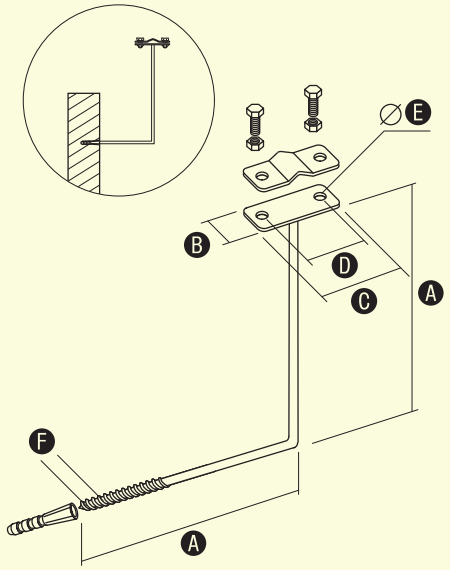

W celu zamówienia alternatywnej wersji materiałowej, zmień dwie ostatnie cyfry numeru katalogowego.

NR KAT.	STARY NR KAT.	A	B	C	D	E	F	ŚRUBA
91240101	12.4 K	200	20	57	30	7	12	2xM6/16

Uchwyt dystansowy wbijany lub gwintowany

OC 01 OG 02 CU 03 LA 16

Służy do prowadzenia drutu odgromowego lub bednarki na ścianach obiektów. Mocowany do podłoża poprzez wbijanie.

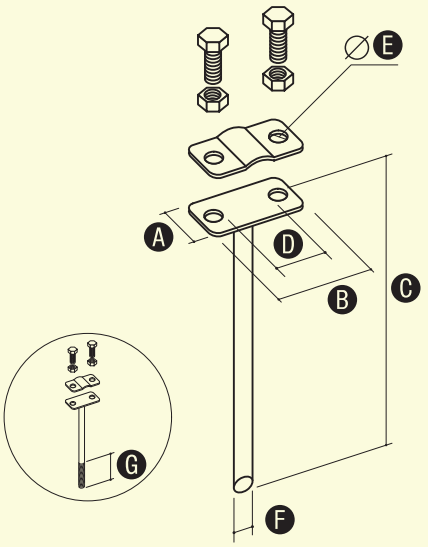

W celu zamówienia alternatywnej wersji materiałowej, zmień dwie ostatnie cyfry numeru katalogowego.

NR KAT.	STARY NR KAT.	TYP	A	B	C	D	E	F	G	ŚRUBA
92400101	24.1	wbijany	20	57	160	30	7	8	-	2xM6/16
92400201	24.2	wbijany	20	57	250	30	7	8	-	2xM6/16
92401101	24.1/GW	gwintowany	20	57	160	30	7	8	80	2xM6/16
92401201	24.2/GW	gwintowany	20	57	250	30	7	8	80	2xM6/16

Uchwyt dystansowy przykręcany

OC 01 OG 02 CU 03

Służy do prowadzenia drutu odgromowego lub bednarki na ścianach obiektów. Mocowany do podłoża poprzez przykręcanie.

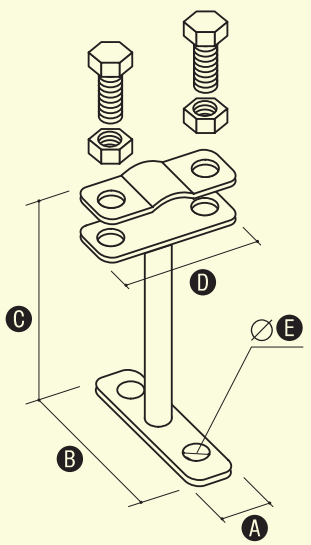

W celu zamówienia alternatywnej wersji materiałowej, zmień dwie ostatnie cyfry numeru katalogowego.

NR KAT.	STARY NR KAT.	A	B	C	D	E	ŚRUBA
96300101	63.1	20	57	100	57	7	2xM6/16
96300201	63.2	20	57	50	57	7	2xM6/16