## Uchwyt drążka płaski

OC

Służy do mocowania drążka izolacyjnego do konstrukcji dachu lub do powierzchni płaskich.

| NR KAT. | STARY NR KAT. | A | B | C | ŚRUBA |
|---|---|---|---|---|---|
| 98400101 | 84.1 | 80 | 57 | 8 | 4xM8/40 |

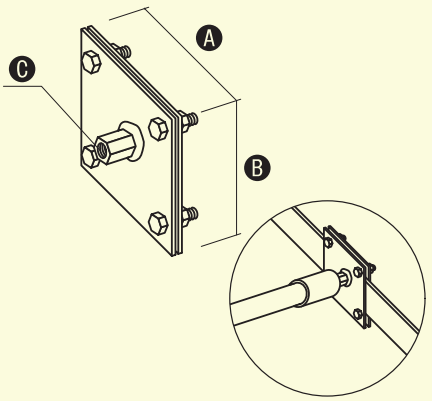

Sposób montażu

## Uchwyt drążka płaski duży

OC 01 MI 04 LA 16

Służy do mocowania drążka izolacyjnego do konstrukcji lub powierzchni płaskich. W zestawie 4 śruby M10x50.

W celu zamówienia alternatywnej wersji materiałowej, zmień dwie ostatnie cyfry numeru katalogowego.

| NR KAT. | STARY NR KAT. | A | B | C | E | ŚRUBA |
|---|---|---|---|---|---|---|
| 98400301 | 84.3 | 125 | 100 | M16x50 | 11 | 4xM10x50 |

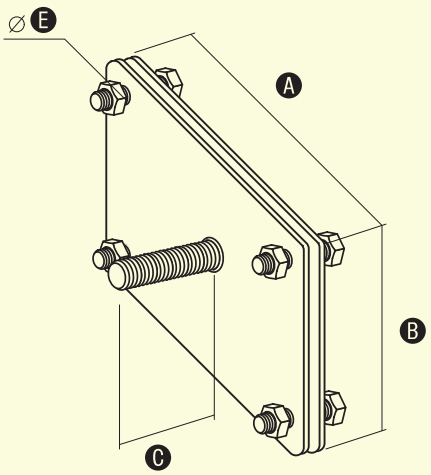


## Uchwyt do drutu

OC

Służy do prowadzenia drutu odgromowego np. na drążkach izolacyjnych. Można stosować także z uchwytem betonowym 92910101 (str. 64).

| NR KAT. | STARY NR KAT. | A | B | C | E | ŚRUBA |
|---|---|---|---|---|---|---|
| 98400201 | 84.2 | 20 | 57 | M8x45 | 7 | 2xM8/16 |

