Uchwyt dystansowy przekręcany z plastikiem

OC 01 OG 02 CU 03 LA 16

Służy do prowadzenia drutu odgromowego na ścianach obiektów. Mocowany do podłoża poprzez przykręcanie.

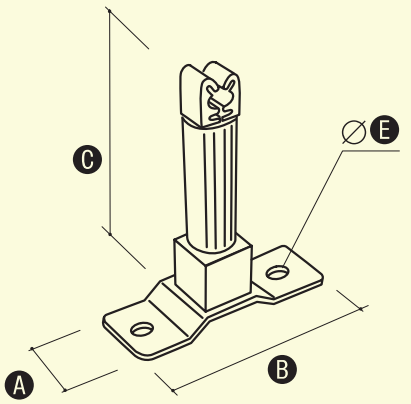

W celu zamówienia alternatywnej wersji materiałowej, zmień dwie ostatnie cyfry numeru katalogowego.

NR KAT.	STARY NR KAT.	A	B	C	E
96304101	63.1/P	20	55	70	7

Obejma uniwersalna nierdzewna

NI

Służy do mocowania drutu odgromowego do rury spustowej.

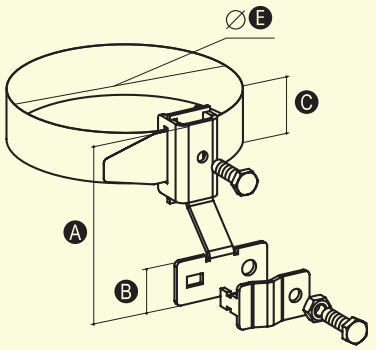

NR KAT.	STARY NR KAT.	A	B	C	E *	ŚRUBA
96432105	64.1/U Ni	75	21	24	do 80	2xM6/20
96432205	64.2/U Ni	75	21	24	80-160	2xM6/20

* Inne wymiary na zamówienie.

Uchwyt do rury spustowej

CU 03 NI 05 LA 16

Służy do mocowania drutu odgromowego do rury spustowej.

wersja skręcana

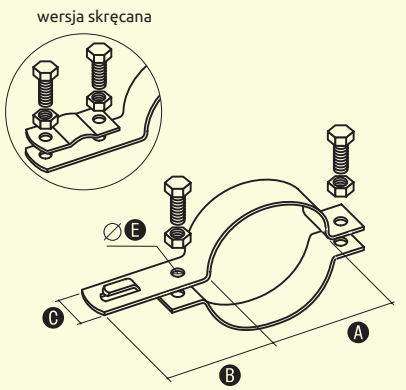

W celu zamówienia alternatywnej wersji materiałowej, zmień dwie ostatnie cyfry numeru katalogowego.

NR KAT.	STARY NR KAT.	TYP	A	B	C	E
96400805	64.08	zaciskany	80	80	26	7
96401005	64.10	zaciskany	100	80	26	7
96410805	64.08/S	skręcany	80	80	26	7
96411005	64.10/S	skręcany	100	80	26	7