Uchwyt do rury spustowej z plastikiem

CU 03 NI 05 LA 16

Służy do mocowania drutu odgromowego do rury spustowej.

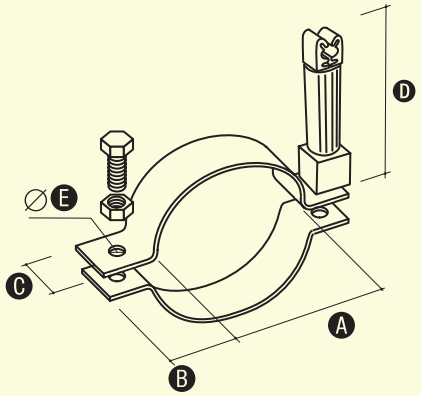

W celu zamówienia alternatywnej wersji materiałowej, zmień dwie ostatnie cyfry numeru katalogowego.

NR KAT.	STARY NR KAT.	A	B	C	D	E
96420805	64.08/P	80	25	26	70	7
96421005	64.10/P	100	25	26	70	7

Rura instalacyjna odgromowa do drutu

PCV

PRODUKT PRZEBADANY

Służy do prowadzenia drutu w tynku i na tynku. Występuje w odcinkach 2- i 3-metrowych. Do łączenia rur służą złączki. Do mocowania zaleca się uchwyty metalowe UD lub UJ (str. 100).
Produkt przebadany na odporność udarową o napięciu 100 kV.

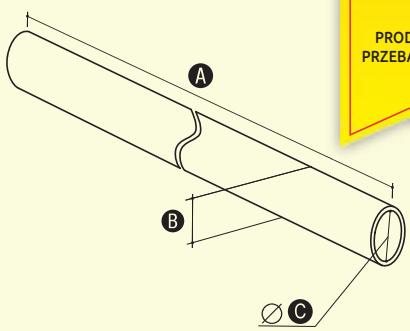

NR KAT.	STARY NR KAT.	TYP	A	B	C
10400208	104.1/2	rura	2000	20	12
10400308	104.1/3	rura	3000	20	12
10500108	105.1	złączka prosta			
10500208	105.2	złączka giętka			

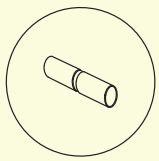
złączka prosta

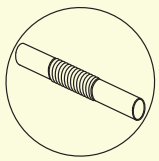
złączka giętka

Zobacz także rurę instalacyjną do bednarki str. 39.

Uchwyt naprężny

OC 01 MI 04

Służy do wykonywania naciągów drutu odgromowego.
Uchwyt o długości 200 lub 300 zaleca się stosować w komplecie z rurą do naciągu (str. 39). Dłuższe (500, 700) stosuje się do naciągów przy ogniomurkach.

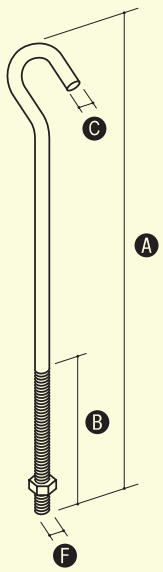

W celu zamówienia alternatywnej wersji materiałowej, zmień dwie ostatnie cyfry numeru katalogowego.

NR KAT.	STARY NR KAT.	A	B	C	F
92600001	26.0	200	75	8,6	10
92600101	26.1	300	75	8,6	10
92600201	26.2	500	75	8,6	10
92600301	26.3	700	75	8,6	10