Uchwyt kątowy z plastikiem

OC 01 OG 02 CU 03 LA 16

Służy do prowadzenia drutu odgromowego na dachach płaskich lub krytych dachówką. Mocowany do podłoża za pomocą wkrętów lub gwoździ. Uchwyt jest uniwersalny - element plastikowy można przekręcić o 90°.

W celu zamówienia alternatywnej wersji materiałowej, zmień dwie ostatnie cyfry numeru katalogowego.

NR KAT.	STARY NR KAT.	A	C	D	E
91002001	10.1/P	120	70	25	5

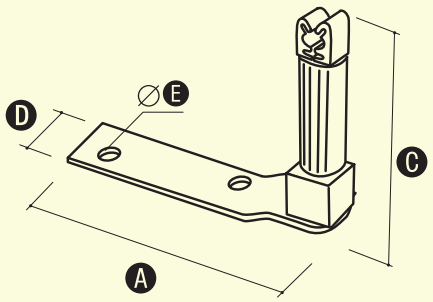

Uchwyt pod dachówkę z zaczepem

OC 01 OG 02 CU 03 LA 16

Służy do prowadzenia drutu odgromowego na dachach krytych dachówką. Zaczep uniemożliwia wysunięcie się uchwytu spod dachówki.

W celu zamówienia alternatywnej wersji materiałowej, zmień dwie ostatnie cyfry numeru katalogowego.

NR KAT.	STARY NR KAT.	TYP	A	C	D
91002401	10.2/Z	zaciskany	330	150	25
91002501	10.3/Z	zaciskany	415	150	25
91002601	10.4/Z	zaciskany	450	150	25
91002701	10.2.1/Z	zaciskany	330	100	25
91002801	10.3.1/Z	zaciskany	415	100	25
91002901	10.4.1/Z	zaciskany	450	100	25
91003001	10.2/Z/S	skręcany	330	150	25
91003101	10.3/Z/S	skręcany	415	150	25
91003201	10.4/Z/S	skręcany	450	150	25
91003301	10.2.1/Z/S	skręcany	330	100	25
91003401	10.3.1/Z/S	skręcany	415	100	25
91003501	10.4.1/Z/S	skręcany	450	100	25

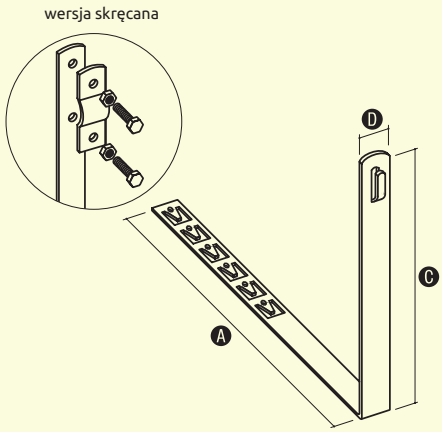

Uchwyt pod dachówkę z zaczepem z plastikiem

OC 01 OG 02 CU 03 LA 16

Służy do prowadzenia drutu odgromowego na dachach krytych dachówką. Zaczep uniemożliwia wysunięcie się uchwytu spod dachówki. Uchwyt jest uniwersalny - element plastikowy można przekręcić o 90°.

W celu zamówienia alternatywnej wersji materiałowej, zmień dwie ostatnie cyfry numeru katalogowego.

NR KAT.	STARY NR KAT.	A	C	D
91003701	10.2/Z/P	330	70	25
91003801	10.3/Z/P	415	70	25
91003901	10.4/Z/P	450	70	25

