Uchwyt betonowy w tworzywie z plastikiem

PCV

Służy do prowadzenia drutu odgromowego na płaskich dachach. Mocowany do podłoża poprzez klejenie. Można stosować drut o średnicy 6-8 mm. Podstawa uchwytu wykonana jest z tworzywa, które zabezpiecza pokrycie dachu przed uszkodzeniem. Szczegóły dotyczące sposobu klejenia znajdziesz na **www.elkobis.com.pl**.

NR KAT.	STARY NR KAT.	A	B	C	D	WAGA
93090211	30.2/P	105	145	60	70	~1,2 kg

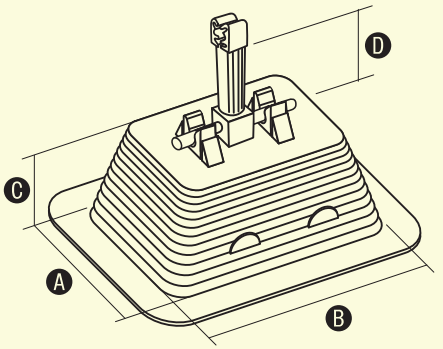

Uchwyt z tworzywa

PCV

Służy do prowadzenia drutu odgromowego na dachach płaskich lub spadzistych o niewielkim nachyleniu. Mocowany do podłoża za pomocą paska mocującego (z papy lub membrany) poprzez zgrzewanie (dachy papowe) lub klejenie (dachy membranowe). Prosta konstrukcja pozwala na szybki i łatwy montaż. Szczegóły dotyczące sposobu klejenia znajdziesz na **www.elkobis.com.pl**.

NR KAT.	STARY NR KAT.	A	B	C
93000311	30.3	102	70	6-8

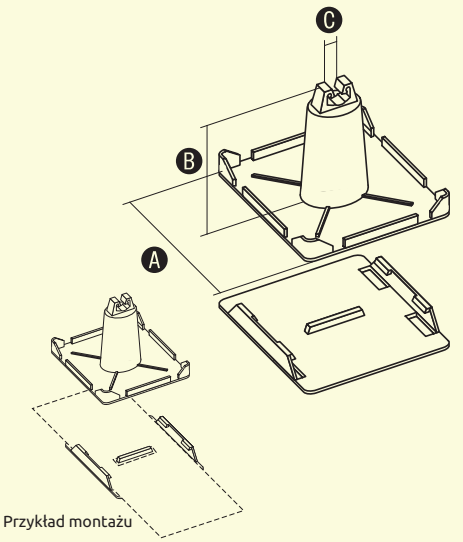

Przykład montażu

Pasek mocujący

Służy do mocowania uchwytu z tworzywa 93000311 na dachach płaskich. Specjalna konstrukcja pozwala na idealne zamocowanie paska w uchwycie.

NR KAT.	STARY NR KAT.	TYP	A	B
93020311	30.3/P	papa	300	100
93010311	30.3/M	membrana	300	100

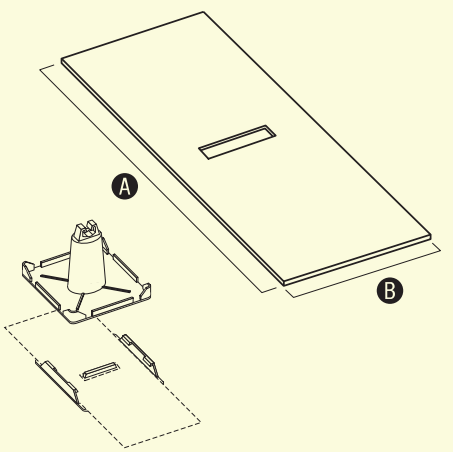

Przykład montażu