Osłona przewodu uziemiającego

OG 02 LA 16

Element osłaniający drut odgromowy lub bednarkę.

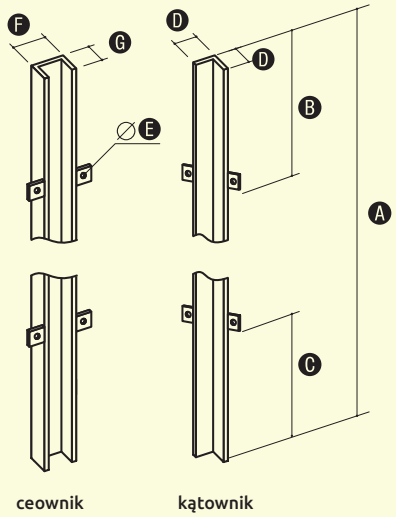

W celu zamówienia alternatywnej wersji materiałowej, zmień dwie ostatnie cyfry numeru katalogowego.

NR KAT.	STARY NR KAT.	TYP	A	B	C	D	E	F	G
93900102	39.1	ceownik	1400	250	250	40	9	40	20
93900202	39.2	kątownik	1400	250	250	40	9	40	20

Obudowa złącza kontrolnego do gruntu

PCV

PRODUKT PRZEBADANY

WZÓR CHRONIONY PRAWEM PATENTOWYM

Służy do montażu złącz kontrolnych lub ochrony innych urządzeń elektrycznych. Modułowa konstrukcja pozwala na regulację głębokości (poprzez dołożenie dodatkowego elementu dystansującego).
Wysoka wytrzymałość mechaniczna, potwierdzona badaniami zgodnie z **PN-EN 62561-5:2011** sprawia, że obudowa może być stosowana zarówno w terenie nieutwardzonym, jak i w ciągach komunikacyjnych przeznaczonych dla transportu ciężkiego.

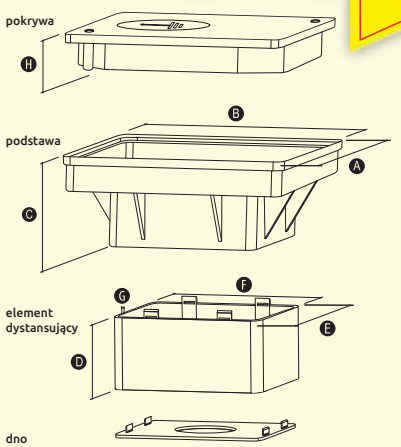

NR KAT.	STARY NR KAT.	TYP	A	B	C	D	E	F	G	H
95000108	50.1	komplet	300	300	120	93	200	200	5	33
95010108	50.A	pokrywa								33
95020108	50.B	podstawa	300	300	120					
95030108	50.C	element dystansujący				93	200	200	5	
95040108	50.D	dno								

Zobacz także skrzynki do elewacji str. 41 .

Obudowa na złącze kontrolne do gruntu

PCV

Wykorzystywana przy montażu złącz kontrolnych i przewodów odprowadzających w ziemi bądź pod elewacją.

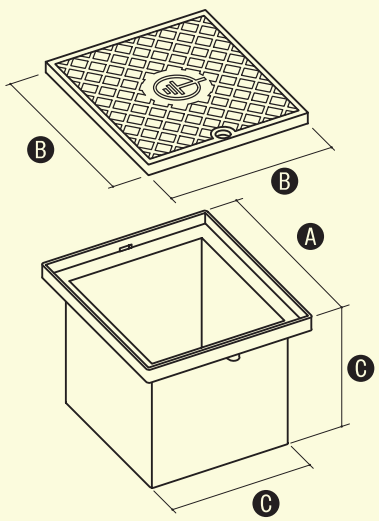

NR KAT.	STARY NR KAT.	A	B	C
94900108	49.1	200	193	166

Zobacz także skrzynki do elewacji str. 41.