Rura instalacyjna do bednarki

PCV

NOWOŚĆ

Sztywna, nierozprzestrzeniająca płomienia rura instalacyjna służy do izolowania przewodów odprowadzających zewnętrznej instalacji odgromowej. Może być stosowana do bednarki max. 30x4.

NR KAT.	STARY NR KAT.	TYP	A	B	C
10420108	NOWOŚĆ	rura	3000	40	34
10500308	NOWOŚĆ	złączka prosta			
10500408	NOWOŚĆ	kolanko			

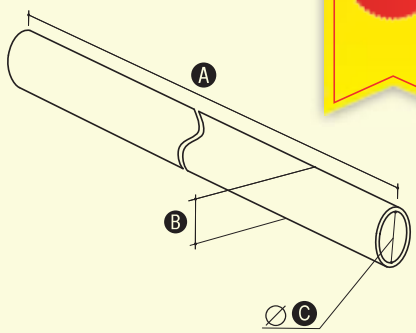

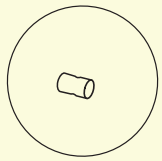

złączka prosta

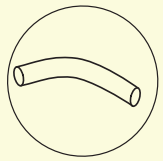

kolano

Wspornik uziomowy do bednarki

OC 01 OG 02

Służy do prowadzenia bednarki w wykopie przy wykonywaniu uziomów fundamentowych lub otokowych. Może być stosowany do bednarki max. 50x5mm.

NR KAT.	STARY NR KAT.	A	B	C	D	E	F
97100101	71.1	75	55	30	140	2	25

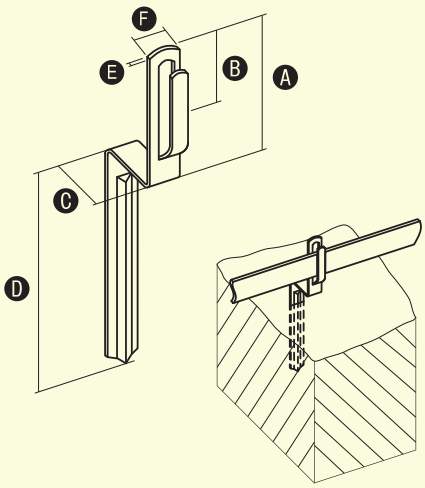

Połączenie uziemiające

NI

Służy do połączenia ze zbrojeniem budynku.

NR KAT.	STARY NR KAT.	A	B	C	D	E
97300105	73.1	200	85	10	3xM6/16	M10
97300205	73.2	200	200	12	3xM6/16	M12
97300305	73.3	200	200	16	3xM6/16	M16

