













SABAJ SYSTEM

Katalog Rozdzielnic nn

Sabaj-System

Firma Sabaj System specjalizuje się w produkcji kompleksowych systemów zabezpieczeń, kontroli i transmisji energii elektrycznej. Oferowane spektrum produktów i usług obejmuje: rozdzielnice niskiego napięcia z blachy stalowej i tworzyw sztucznych, systemy sterownicze i teletransmisyjne, zaawansowane technologie wykrawania laserowego oraz kompleksowe usługi w zakresie obróbki blach.

Zdobyte doświadczenie i unikalna technologia produkcji pozwalają firmie realizować niestandardowe zamówienia dostosowane do indywidualnych potrzeb Klientów i nietypowych wymagań technicznych.

Własny park technologiczny i zaplecze laboratoryjne dają gwarancję najwyższej jakości oferowanych usług i produktów oraz zapewniają nowoczesną i efektywną technologię realizacji nawet najtrudniejszych zamówień.

Potwierdzeniem walorów produktów i usług firmy Sabaj System jest uznanie jakie zdobyły na wymagających rynkach Europy (Litwa, Łotwa, Rosja, Ukraina, Szwecja) i Stanów Zjednoczonych.

Produkty firmy znajdują szerokie zastosowanie w sektorze budownictwa publicznego i przemysłowego. Gwarancją wysokiej jakości i niezawodności oferowanych produktów i usług są zdobyte certyfikaty: BBJ – Biura Badawczego ds. Jakości Stowarzyszenia Elektryków Polskich oraz ISO 9001:2008.

Nowoczesny park technologiczny zapewnia ścisłą kontrolę procesu produkcji i optymalny pod względem technicznym i jakościowym produkt finalny.











SPIS TREŚCI

1. Rozdzielnice z blachy stalowej

1.1 Rozdzielnice nN podtynkowe, modułowe, typ RP 2
1.2 Rozdzielnice nN podtynkowe, modułowe, z odkręcaną ramką, typ RP/R 4
1.3 Rozdzielnice nN podtynkowe, modułowe, typ RPeko 6
1.4 Rozdzielnice nN podtynkowe, modułowe, szybki montaż, typ RPsm 8
1.5 Rozdzielnice nN podtynkowe, licznikowe, typ RL 10
1.6 Rozdzielnice nN podtynkowe, licznikowe, z odkręcaną ramką, typ RL/R 16
1.7 Rozdzielnica nN główna/administracyjna, typ RGA 18
1.8 Rozdzielnica nN piętrowa, typ RPP 19
1.9 Rozdzielnice nN natynkowe, modułowe, typ NRP 20
1.10 Rozdzielnice nN modułowe o podwyższonym IP, hermetyczne, typ RH 23
1.11 Rozdzielnice nN natynkowe, modułowe, typ NRPeko 24
1.12 Rozdzielnice nN natynkowe, modułowe, szybki montaż, typ NRPsm 26
1.13 Rozdzielnice nN natynkowe, modułowe, składane, typ NRP-Z 28
1.14 Rozdzielnice nN natynkowe, licznikowe, typ NRL 30
1.15 Rozdzielnice nN licznikowe o podwyższonym IP, hermetyczne, typ RH 35
1.16 Obudowy nN, typ NR 37
1.17 Rozdzielnice nN hermetyczne, typ RH 38
1.18 Rozdzielnice nN hermetyczne, typ RH TWIST 40

2. Drzwi rewizyjne

2.1 Drzwi rewizyjne, typ RD 41

3. Rozdzielnice z tworzywa sztucznego

3.1 Rozdzielnice nN z metalowymi drzwiami, typ RPT 43
3.2 Rozdzielnice nN, typ ALFA SYSTEM MODUŁOWE 45
3.3 Rozdzielnice nN, typ ALFA SYSTEM 46
3.4 Obudowy i rozdzielnice nN, typ GAMMA 50
3.5 Zestawy złączowo-pomiarowe, typ ZZP-P 53

4. Rozdzielnice budowlane

4.1 Rozdzielnice budowlane, hermetyczne, typ RHRB 57
4.2 Rozdzielnice budowlane, z tworzywa sztucznego, typ GAMMARB 58

5. Asortyment wyposażenia rozdzielnic nN 59

ROZDZIELNICE NISKIEGO NAPIĘCIA

TYP RP



Dostępne kolory: **RAL 9002**

MONTAŻ PODTYNKOWY

IP31

Zastosowanie:

Wnętrzowe rozdzielnice nN przeznaczone do instalowania aparatury modułowej.

Standardowe wyposażenie:

Szyna TH 35, szyny zaciskowe, izolator, zestaw wkrętów i nakrętek, podkładka, przewód ochronny żółto-zielony, zestaw naklejek, zaślepki plastikowe prostokątne

Charakterystyka techniczna:

Prąd znamionowy ciągły:	**In ≤ 100A**
Napięcie znamionowe łączeniowe:	**Un = 400V**
Napięcie znamionowe izolacji:	**Ui = 500V**
Klasa ochronności:	**I**
Stopień ochrony:	**IP31**

Sposób montażu: zabudowa w ścianie

Wykonanie:

Blacha stalowa o grubości 0,8 mm, z ochronna powłoką lakierową koloru RAL 9002, nakładaną metodą elektrostatyczną.

Dostępne wersje:









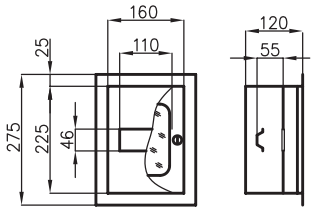

RP 6

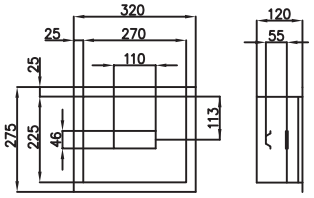

RP 6 XL

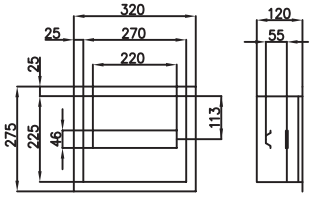

RP 12

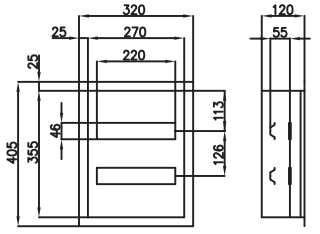

RP 24

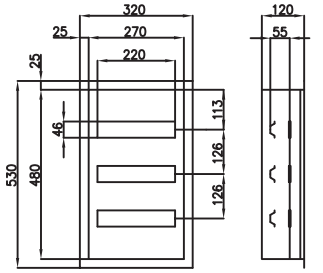

RP 36

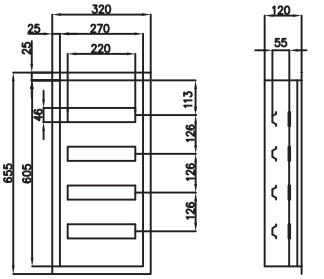

RP 48B

TYP	WERSJA				ILOŚĆ MODUŁÓW	WYMIARY W MM			NUMER KATALOGOWY
	bez wyposażenia	z zatrzaskiem	z zamkiem	z szybą		szer.	wys.	głęb.	
	BW		Z	ZS					
RP 3		✓			**3**	160	225	120	**1-001**
			✓						**1-002**
RP 3 XL		✓			**3**	270	225	120	**1-001XL**
			✓						**1-002XL**
RP 6		✓			**6**	160	225	120	**1-005**
		✓		✓					**1-006**
			✓						**1-007**
			✓	✓					**1-008**
RP 6 XL		✓			**6**	270	225	120	**1-005XL**
		✓		✓					**1-006XL**
			✓						**1-007XL**
			✓	✓					**1-008XL**
RP 12	✓	✓			**12**	270	225	120	**1-009**
	✓		✓						**1-010**
	✓		✓	✓					**1-011**
		✓							**1-012**
		✓		✓					**1-013**
			✓						**1-014**
			✓	✓					**1-015**
RP 24	✓	✓			**24**	270	355	120	**1-016**
	✓		✓						**1-017**
		✓							**1-018**
		✓		✓					**1-019**
			✓						**1-020**
			✓	✓					**1-021**
RP 24 BIS			✓		**24**	270	355	210	**1-022**
			✓	✓					**1-023**
RP 36	✓	✓			**36**	270	480	120	**1-024**
	✓		✓						**1-025**
		✓							**1-026**
		✓		✓					**1-027**
			✓						**1-028**
			✓	✓					**1-029**
RP 36 BIS	✓	✓			**36**	270	480	210	**1-030**
		✓							**1-031**
			✓						**1-032**
RP 48A		✓			**48**	545	355	120	**1-033**
			✓						**1-034**
RP 48B		✓			**48**	270	605	120	**1-036**
			✓						**1-037**
			✓	✓					**1-038**
RP 48B BIS			✓		**48**	270	605	210	**1-035**
RP 70	✓	✓			**70**	545	480	120	**1-039**
	✓		✓						**1-040**
		✓							**1-041**
			✓						**1-042**
			✓	✓					**1-043**
RP 70 BIS		✓			**70**	545	480	210	**1-044**
			✓						**1-045**

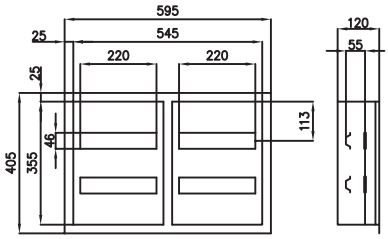

RP 48A

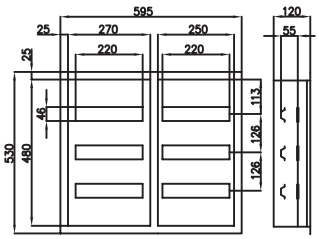

RP 70

ROZDZIELNICE NISKIEGO NAPIĘCIA

TYP RP/R



Dostępne kolory: **RAL 9002**

MONTAŻ PODTYNKOWY

IP31

Zastosowanie:

Wnętrzowe rozdzielnice nN przeznaczone do instalowania aparatury modułowej.

Standardowe wyposażenie:

Szyna TH 35, szyny zaciskowe, izolator, zestaw wkrętów i nakrętek, podkładka, przewód ochronny żółto-zielony, zestaw naklejek, zaślepki plastikowe prostokątne

Charakterystyka techniczna:

Prąd znamionowy ciągły:	**In ≤ 100A**
Napięcie znamionowe łączeniowe:	**Un = 400V**
Napięcie znamionowe izolacji:	**Ui = 500V**
Klasa ochronności:	**I**
Stopień ochrony:	**IP31**

Sposób montażu: zabudowa w ścianie

Wykonanie:

Blacha stalowa o grubości 0,8 mm, z ochronna powłoką lakierową koloru RAL 9002, nakładaną metodą elektrostatyczną.

Dostępne wersje:





Rozdzielnice RP/R wykonane są jak RP, ale posiadają odkręcaną ramkę czołową. Montuje się je we wnęce bez ramki czołowej, którą dokręca się dopiero po wykonaniu prac murarskich.

Wszystkie typy rozdzielnic RP można wykonać w wersji RP/R.

Istnieje możliwość wykonania ramki ze stali nierdzewnej lub aluminium.



TYP	WERSJA		ILOŚĆ MODUŁÓW	WYMIARY W MM			NUMER KATALOGOWY
	z zatrzaskiem	z zamkiem		szer.	wys.	głęb.	
		Z					
RP 12/R	✓		**12**	270	225	120	**1-131**
		✓					**1-132**
RP 24/R	✓		**24**	270	355	120	**1-133**
		✓					**1-134**
RP 36/R	✓		**36**	270	480	120	**1-135**
		✓					**1-136**
RP 48B/R	✓		**48**	270	605	120	**1-137**
		✓					**1-138**

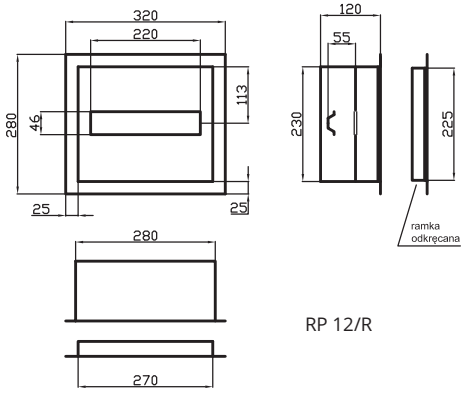

RP 12/R

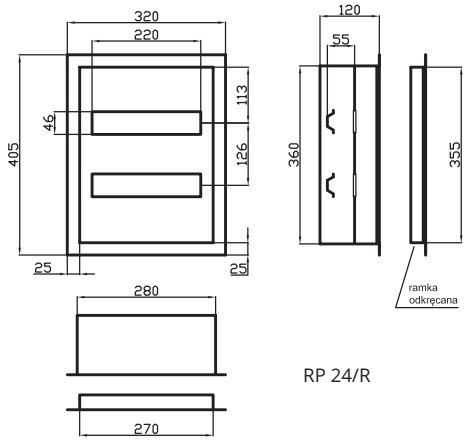

RP 24/R

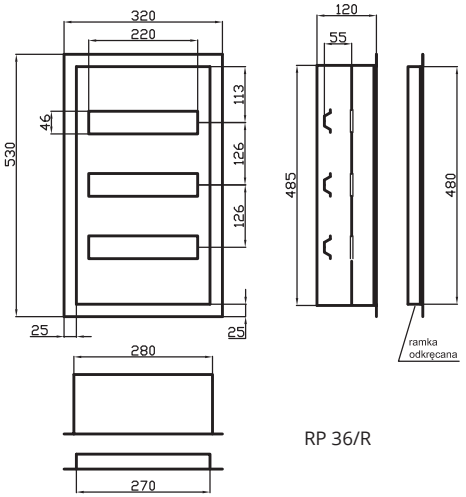

RP 36/R

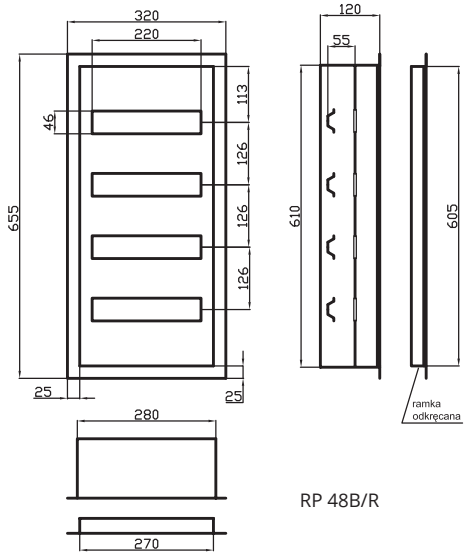

RP 48B/R

ROZDZIELNICE NISKIEGO NAPIĘCIA

TYP RP EKO



Dostępne kolory: **RAL 9003**

MONTAŻ PODTYNKOWY

IP31

Zastosowanie:

Wnętrzowe rozdzielnice nN, przeznaczone do instalowania aparatury modułowej.

Estetyczna konstrukcja obudów wraz z zatrzaskowym mocowaniem osłony aparatów umożliwiają zmniejszenie gabarytów obudowy przy zachowaniu dostatecznej ilości miejsca na aparaty i przewody.

Standardowe wyposażenie:

Szyna TH 35, szyny zaciskowe, izolator, zestaw wkrętów i nakrętek, podkładka, przewód ochronny żółto-zielony, zestaw naklejek, zaślepki plastikowe prostokątne

Charakterystyka techniczna:

Prąd znamionowy ciągły:	**In ≤ 100A**
Napięcie znamionowe łączeniowe:	**Un = 400V**
Napięcie znamionowe izolacji:	**Ui = 500V**
Znamionowe napięcie udarowe:	**Uimp = 4000V**
Klasa ochronności:	**I**
Stopień ochrony:	**IP31**

Sposób montażu: zabudowa w ścianie

Wykonanie:

Blacha stalowa o grubości 0,8 mm, z ochronna powłoką lakierową koloru RAL 9003, nakładaną metodą elektrostatyczną. Rozdzielnice wykonywane są jedynie w wersji z zamkiem.

Dostępne wersje:





Dlaczego EKO?

- nowy design
- niższa cena
- wykonanie w kolorze białym struktura RAL 9003
- obudowa o głębokości zaledwie 100mm



TYP	WERSJA			ILOŚĆ MODUŁÓW	WYMIARY W MM			NUMER KATALOGOWY
	bez wyposażenia	z zamkiem	z szybą		szer.	wys.	głęb.	
	BW	Z	ZS					
RP-EKO 24	✓	✓		24	270	355	100	1-361
		✓						1-362
		✓	✓					1-363
RP-EKO 36	✓	✓		36	270	480	100	1-364
		✓						1-365
		✓	✓					1-366
RP-EKO 48	✓	✓		48	270	605	100	1-367
		✓						1-368
		✓	✓					1-369

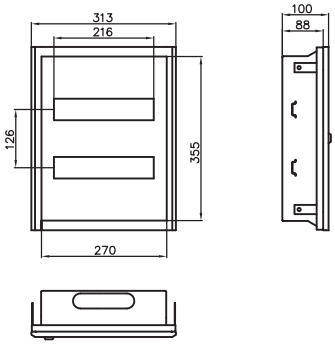

RP EKO 24

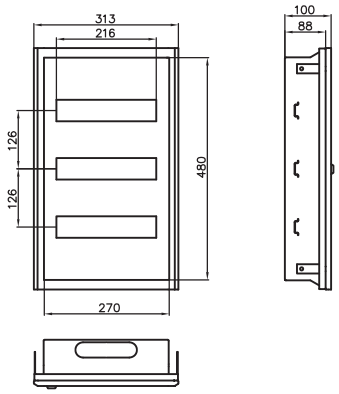

RP EKO 36

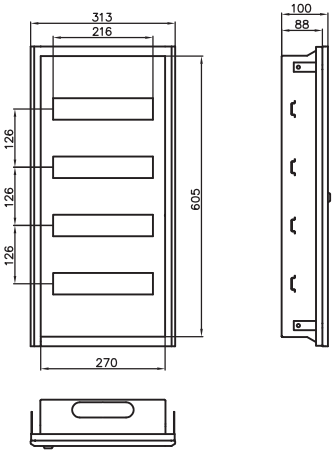

RP EKO 48

ROZDZIELNICE NISKIEGO NAPIĘCIA

TYP RP SM



Dostępne kolory: RAL 9002 RAL 9003

MONTAŻ PODTYNKOWY

IP31

Zastosowanie:

Wnętrzowe rozdzielnice nN, przeznaczone do instalowania aparatury modułowej. Umożliwiają montaż do (6x24) lub (7x18) modułów.

Standardowe wyposażenie:

Szyna TH 35, szyny zaciskowe, izolator, zestaw wkrętów i nakrętek, podkładka, przewód ochronny żółto-zielony, zestaw naklejek, zaślepki plastikowe prostokątne

Charakterystyka techniczna:

Prąd znamionowy ciągły:	**In ≤ 100A**
Napięcie znamionowe łączeniowe:	**Un = 400V**
Napięcie znamionowe izolacji:	**Ui = 500V**
Klasa ochronności:	**I**
Stopień ochrony:	**IP31**

Sposób montażu: zabudowa w ścianie

(również w ścianie gipsowo-kartonowej)

Wykonanie:

Drzwi obudowy wykonane są z blachy stalowej o grubości 1 mm, z ochronna powłoką lakierową koloru RAL 9002 lub RAL 9003, nakładaną metodą elektrostatyczną. Korpus i stelaż obudowy wykonane są z blachy ocynkowanej o grubości 1 mm.

Dostępne wersje:



Dlaczego “szybki montaż”?

Dzięki unikalnej konstrukcji ułatwiają pracę instalatorowi. Montaż aparatury i osznurowanie wykonuje się na odsłoniętej płycie montażowej, a dopiero po podłączeniu przewodów zakłada się na niej cześć frontalną (obudowę).



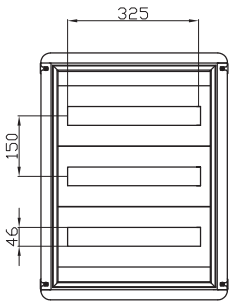



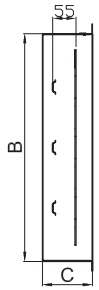

TYP	WERSJA			ILOŚĆ MODUŁÓW	WYMIARY W MM			NUMER KATALOGOWY
	z zatrzaskiem	z zamkiem	z szybą		szer.	wys.	głęb.	
		Z	ZS		A	B	C	
N X 18S								
RPSM 36 (2X18)	✓			**36**	415	415	127	**P 36-2-18-10**
		✓						**P 36-2-18-20**
	✓		✓					**P 36-2-18-11**
		✓	✓					**P 36-2-18-21**
RPSM 54 (3X18)	✓			**54**	415	565	127	**P 54-3-18-10**
		✓						**P 54-3-18-20**
	✓		✓					**P 54-3-18-11**
		✓	✓					**P 54-3-18-21**
RPSM 72 (4X18)	✓			**72**	415	715	127	**P 72-4-18-10**
		✓						**P 72-4-18-20**
	✓		✓					**P 72-4-18-11**
		✓	✓					**P 72-4-18-21**
RPSM 90 (5X18)	✓			**90**	415	865	127	**P 90-5-18-10**
		✓						**P 90-5-18-20**
	✓		✓					**P 90-5-18-11**
		✓	✓					**P 90-5-18-21**
RPSM 108 (6X18)	✓			**108**	415	1015	127	**P 108-6-18-10**
		✓						**P 108-6-18-20**
	✓		✓					**P 108-6-18-11**
		✓	✓					**P 108-6-18-21**
RPSM 126 (7X18)	✓			**126**	415	1165	127	**P 126-7-18-10**
		✓						**P-126-7-18-20**
	✓		✓					**P 126-7-18-11**
		✓	✓					**P 126-7-18-21**
N X 24S								
RPSM 72 (3X24)	✓			**72**	525	565	127	**P 72-3-24-10**
		✓						**P 72-3-24-20**
	✓		✓					**P 72-3-24-11**
		✓	✓					**P 72-3-24-21**
RPSM 96 (4X24)	✓			**96**	525	715	127	**P 96-4-24-10**
		✓						**P 96-4-24-20**
	✓		✓					**P 96-4-24-11**
		✓	✓					**P 96-4-24-21**
RPSM 120 (5X24)	✓			**120**	525	865	127	**P 120-5-24-10**
		✓						**P 120-5-24-20**
	✓		✓					**P 120-5-24-11**
		✓	✓					**P 120-5-24-21**
RPSM 144 (6X24)	✓			**144**	525	1015	127	**P 144-6-24-10**
		✓						**P 144-6-24-20**
	✓		✓					**P 144-6-24-11**
		✓	✓					**P-144-6-24-21**

ROZDZIELNICE NISKIEGO NAPIĘCIA

TYP RL



Dostępne kolory: **RAL 9002**

MONTAŻ PODTYNKOWY

IP31

Zastosowanie:

Wnętrzowe rozdzielnice nN, przeznaczone do instalowania liczników jedno lub trójfazowych.

Standardowe wyposażenie:

Tablica pod licznik, szyna TH 35, szyny zaciskowe, izolator, zestaw wkrętów i nakrętek, przewód ochronny żółto-zielony, zestaw naklejek, zaślepki plastikowe prostokątne

NOWOŚĆ! Obudowy o głębokości 120mm przystosowane do montażu licznika elektronicznego

Charakterystyka techniczna:

Prąd znamionowy ciągły:	**In ≤ 100A**
Napięcie znamionowe łączeniowe:	**Un = 400V**
Napięcie znamionowe izolacji:	**Ui = 500V**
Klasa ochronności:	**I**
Stopień ochrony:	**IP31**

Sposób montażu: zabudowa w ścianie

Wykonanie:

Blacha stalowa o grubości 0,8 mm, z ochronna powłoką lakierową koloru RAL 9002, nakładaną metodą elektrostatyczną. Obudowy posiadają dodatkową osłonę na zabezpieczenia przedlicznikowe, plombowaną.

Dostępne wersje:



OBUDOWY NA LICZNIK 1-FAZOWY

TYP	WERSJA				ILOŚĆ MODUŁÓW	WYMIARY W MM			NUMER KATALOGOWY
	bez wyposażenia	z zatrzaskiem	z zamkiem	z szybą		szer.	wys.	głęb.	
	BW		Z	ZS					
RL 1F		✓			BRAK	180	250	180	2-046
			✓						2-047
			✓	✓					2-048
RL 1F 1		✓			1	180	430	180	2-049
			✓						2-050
			✓	✓					2-051
RL 1F 3		✓			3	180	430	180	2-052
			✓	✓					2-054
RL 1F 6	✓	✓			6	180	430	180	2-055
	✓		✓						2-056
		✓							2-057
		✓		✓					2-058
			✓						2-059
			✓	✓					2-060
RL 1F 6E pod licznik elektroniczny NOWOŚĆ!	✓	✓			6	180	430	120	2-055E
	✓		✓						2-056E
		✓							2-057E
		✓		✓					2-058E
			✓						2-059E
			✓	✓					2-060E
RL 1F 12		✓			12	180	540	180	2-061
		✓		✓					2-130
			✓						2-062
			✓	✓					2-063

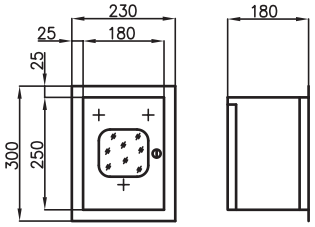

RL 1F
(z szybą i zamkiem)

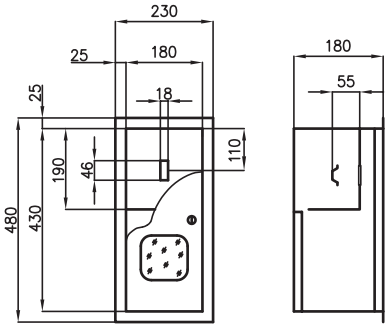

RL 1F 1
(z szybą i zamkiem)

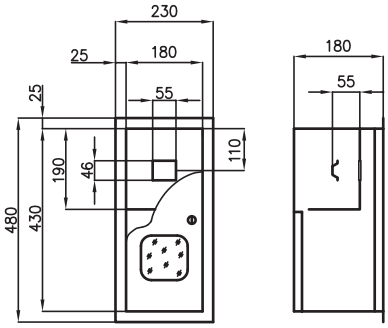

RL 1F 3
(z szybą i zamkiem)

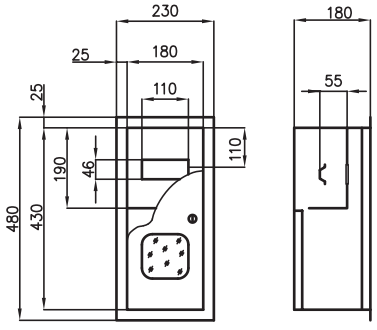

RL 1F 6
(z szybą i zamkiem)

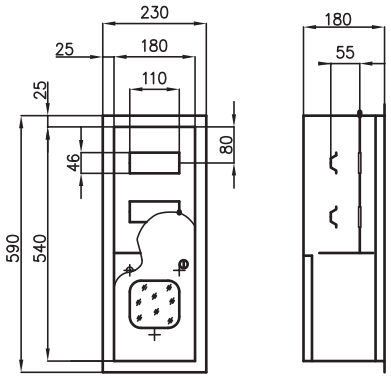

RL 1F 12
(z szybą i zamkiem)

OBUDOWY NA LICZNIK 3-FAZOWY

TYP	WERSJA				ILOŚĆ MODUŁÓW	WYMIARY W MM			NUMER KATALOGOWY
	bez wyposażenia	z zatrzaskiem	z zamkiem	z szybą		szer.	wys.	głęb.	
	BW		Z	ZS					
RL 3F		✓			BRAK	270	370	210	2-064
		✓		✓					2-065
			✓						2-066
			✓	✓					2-067
RL 3		✓			3	270	540	210	2-070
			✓						2-071
			✓	✓					2-072
RL 3 BIS		✓			3	270	735	210	2-073
			✓	✓					2-074
RL 6		✓			6	270	540	210	2-075
			✓						2-076
			✓	✓					2-077
RL 12	✓	✓			12	270	540	210	2-078
	✓		✓						2-079
		✓							2-080
		✓		✓					2-081
			✓						2-082
			✓	✓					2-083
RL 12E pod licznik elektroniczny NOWOŚĆ!	✓	✓			12	270	540	120	2-078E
	✓		✓						2-079E
		✓							2-080E
		✓		✓					2-081E
			✓						2-082E
			✓	✓					2-083E
RL 24	✓	✓			24	400	500	210	2-084
	✓		✓						2-085
		✓							2-086
		✓		✓					2-087
			✓						2-088
			✓	✓					2-089
RL 24 BIS	✓		✓		24	270	735	210	2-090
		✓							2-091
		✓		✓					2-092
			✓						2-093
			✓	✓					2-094
RL 36		✓			36	545	540	210	2-746
			✓						2-159
			✓	✓					2-196
RL 48	✓	✓			48	545	540	210	2-095
	✓		✓						2-096
		✓							2-097
		✓		✓					2-098
			✓						2-099
			✓	✓					2-100

OBUDOWY NA LICZNIK 3-FAZOWY

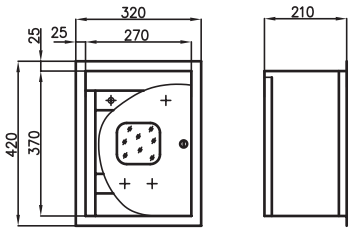

RL 3F
(z szybą i zamkiem)

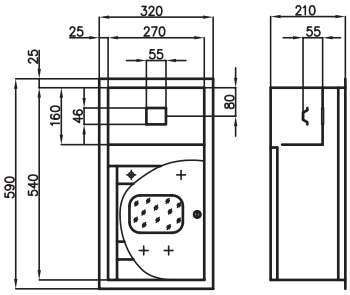

RL 3
(z szybą i zamkiem)

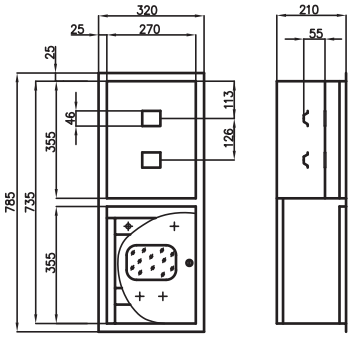

RL 3 BIS
(z szybą i zamkiem)

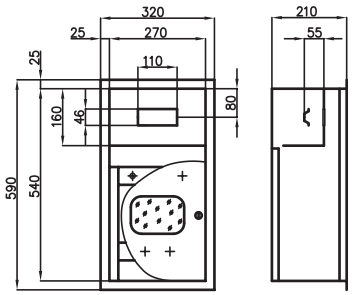

RL 6
(z szybą i zamkiem)

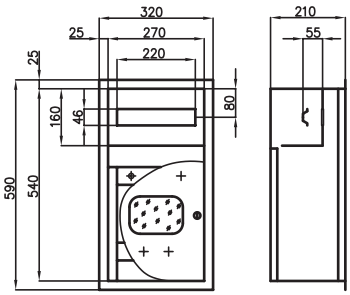

RL 12
(z szybą i zamkiem)

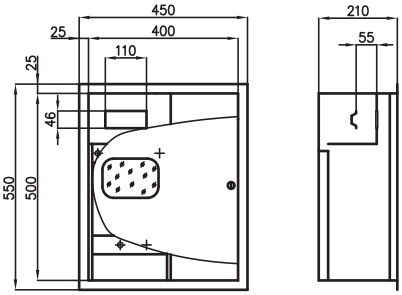

RL 24
(z szybą i zamkiem)

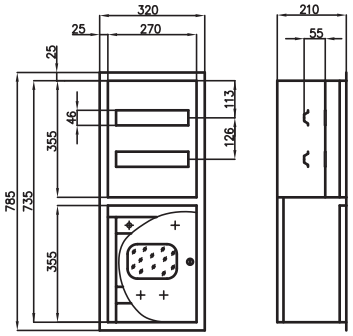

RL 24 BIS
(z szybą i zamkiem)

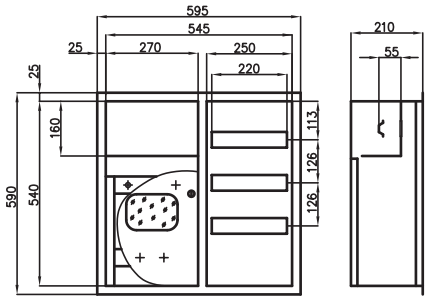

RL 36
(z szybą i zamkiem)

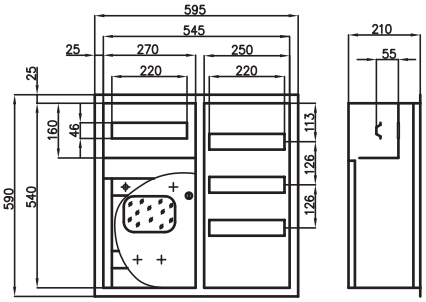

RL 48
(z szybą i zamkiem)

OBUDOWY WIELOLICZNIKOWE

TYP	WERSJA				ILOŚĆ MODUŁÓW	RODZAJ LICZNIKA	WYMIARY W MM			NUMER KATALOGOWY
	bez wyposażenia	z zatrzaskiem	z zamkiem	z szybą			szer.	wys.	głęb.	
	BW		Z	ZS						
RL 3F 1F			✓		BRAK	3F, 1F	400	370	210	2-068
			✓	✓						2-069
RL 3L 1F 3		✓			3	3 x 1F	590	430	210	2-127
			✓	✓						2-128
RL 2L 1F 6			✓	✓	6	2 x 1F	365	430	210	2-103
RL 2L 1F 12		✓			12	2 x 1F	365	430	210	2-104
			✓							2-106
			✓	✓						2-107
RL 2L 6		✓			6	2 x 3F	545	540	210	2-108
			✓							2-109
			✓	✓						2-110
RL 2L 12		✓			12	1F, 3F	400	500	210	2-111
			✓							2-112
			✓	✓						2-113
RL 2L 18		✓			18	1F, 3F	400	540	210	2-114
			✓							2-115
			✓	✓						2-116
RL 2L 24	✓	✓			24	2 x 3F	545	540	210	2-117
	✓		✓							2-118
		✓								2-119
		✓		✓						2-120
			✓							2-121
			✓	✓						2-122
RL 2L 36		✓			36	1F, 3F	545	540	210	2-123
		✓		✓						2-124
			✓							2-125
			✓	✓						2-126

OBUDOWY WIELOLICZNIKOWE

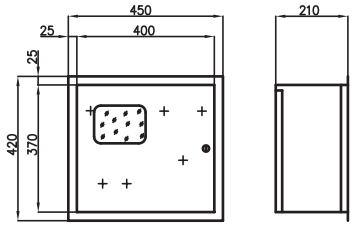

RL 3F 1F
(z szybą i zamkiem)

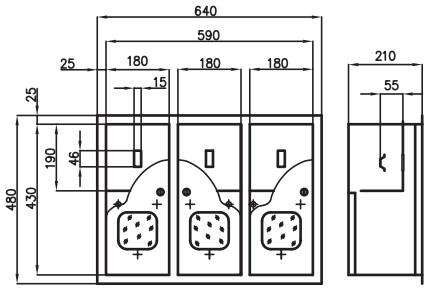

RL 3L 1F 3
(z szybą i zamkiem)

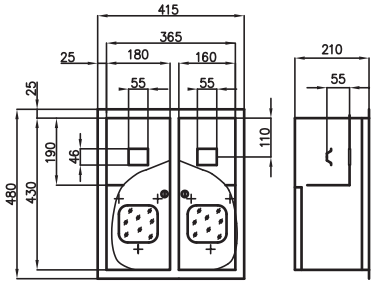

RL 2L 1F 6
(z szybą i zamkiem)

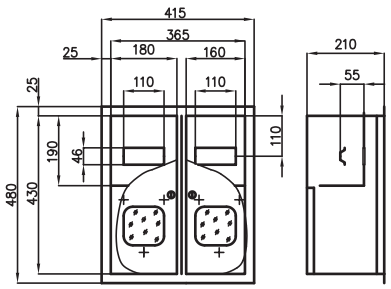

RL 2L 1F 12
(z szybą i zamkiem)

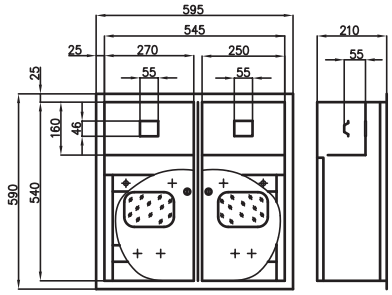

RL 2L 6
(z szybą i zamkiem)

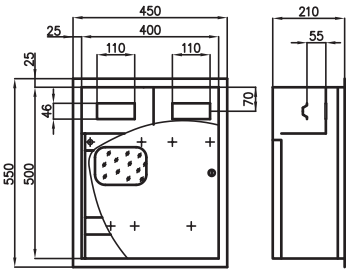

RL 2L 12
(z szybą i zamkiem)

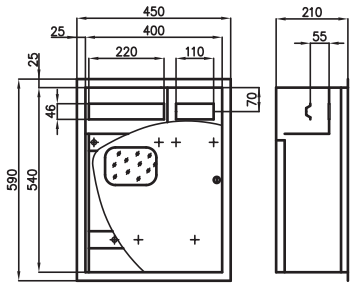

RL 2L 18
(z szybą i zamkiem)

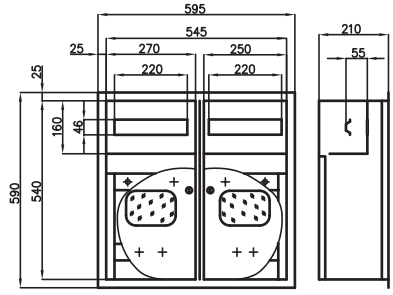

RL 2L 24
(z szybą i zamkiem)

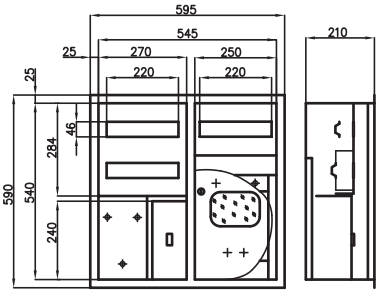

RL 2L 36
(z szybą i zamkiem)

ROZDZIELNICE NISKIEGO NAPIĘCIA

TYP RL/R



Dostępne kolory: **RAL 9002**

MONTAŻ PODTYNKOWY

IP31

Zastosowanie:

Wnętrzowe rozdzielnice nN, przeznaczone do instalowania liczników jedno lub trójfazowych.

Standardowe wyposażenie:

Tablica pod licznik, szyna TH 35, szyny zaciskowe, izolator, zestaw wkrętów i nakrętek, przewód ochronny żółto-zielony, zestaw naklejek, zaślepki plastikowe prostokątne

Charakterystyka techniczna:

Prąd znamionowy ciągły:	**In ≤ 100A**
Napięcie znamionowe łączeniowe:	**Un = 400V**
Napięcie znamionowe izolacji:	**Ui = 500V**
Klasa ochronności:	**I**
Stopień ochrony:	**IP31**

Sposób montażu: zabudowa w ścianie

Wykonanie:

Blacha stalowa o grubości 0,8 mm, z ochronna powłoką lakierową koloru RAL 9002, nakładaną metodą elektrostatyczną. Obudowy posiadają dodatkową osłonę na zabezpieczenia przedlicznikowe, plombowaną.

Dostępne wersje:



Rozdzielnice RL/R wykonane są jak RL, ale posiadają odkręcaną ramkę czołową. Montuje się je we wnęce bez ramki czołowej, którą dokręca się dopiero po wykonaniu pac murarskich.

Wszystkie typy rozdzielnic RL można wykonać w wersji RL/R.

Istnieje możliwość wykonania ramki ze stali nierdzewnej lub aluminium.



TYP	WERSJA				ILOŚĆ MODUŁÓW	RODZAJ LICZNIKA	WYMIARY W MM			NUMER KATALOGOWY
	bez wyposażenia	z zatrzaskiem	z zamkiem	z szybą			szer.	wys.	głęb.	
	BW		Z	ZS						
RL 1F 6/R		✓			6	1F	180	430	210	2-156
			✓							2-157
			✓	✓						2-158
RL 12/R		✓			12	3F	270	540	210	2-150
			✓							2-151
			✓	✓						2-152
RL 24/R		✓			24	3F	400	500	210	2-153
			✓							2-154
			✓	✓						2-155

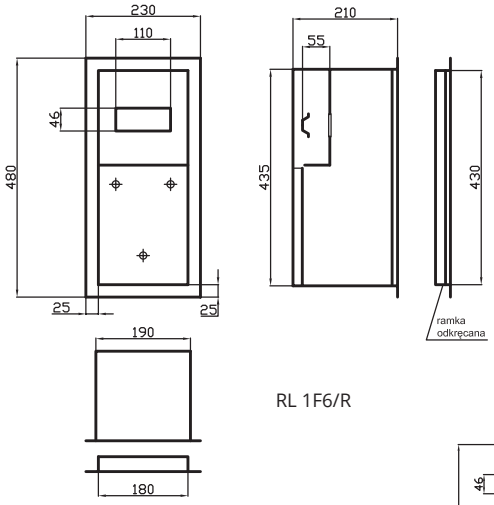

RL 1F6/R

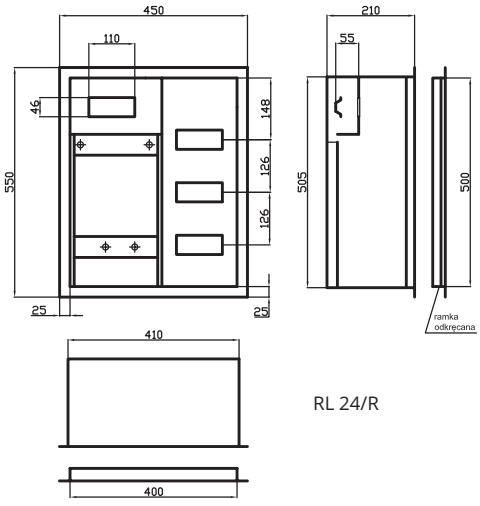

RL 24/R

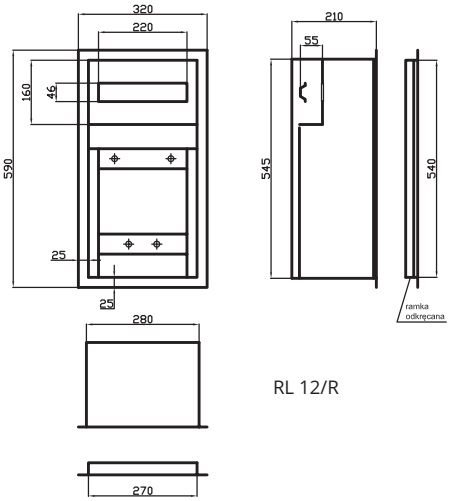

RL 12/R

ROZDZIELNICE GŁÓWNA/ADMINISTRACYJNA

TYP RGA

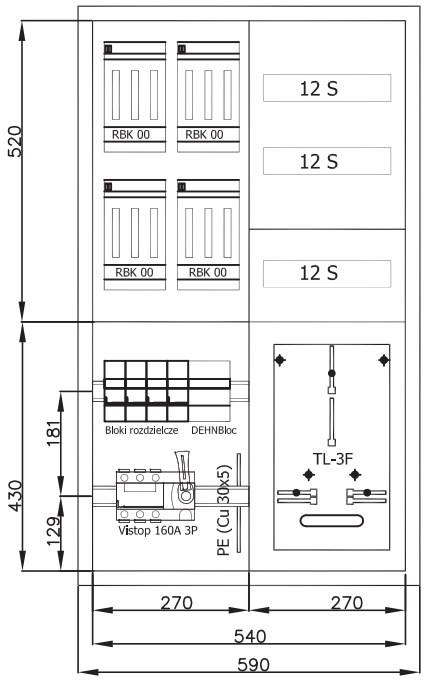

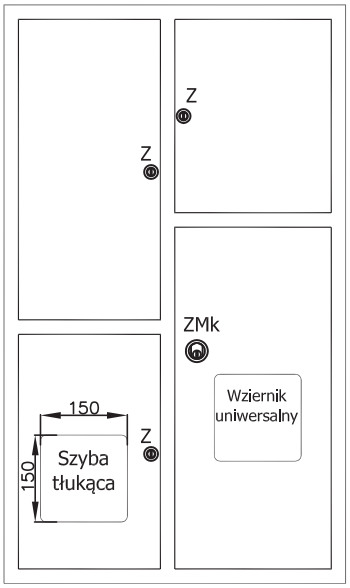

CE B

Dostępne kolory: **RAL 9002**

MONTAŻ PODTYNKOWY

IP30

Zastosowanie:

Wnętrzowe rozdzielnice nN, do wykorzystania jako rozdzielnice główne i administracyjne budynku mieszkalnego i wielokondygnacyjnego. Przykład możliwego wyposażenia rozdzielnicy przedstawia schemat.

Standardowe wyposażenie:

Tablica pod licznik, szyna TH 35, szyny zaciskowe, izolator, zestaw wkrętów i nakrętek, przewód ochronny żółto-zielony, zestaw naklejek, zaślepki plastikowe prostokątne

Charakterystyka techniczna:

Prąd znamionowy ciągły:	**In ≤ 160A**
Napięcie znamionowe łączeniowe:	**Un = 400V**
Napięcie znamionowe izolacji:	**Ui = 500V**
Klasa ochronności:	**I**
Stopień ochrony:	**IP30**

Sposób montażu: zabudowa w ścianie

Wykonanie:

Blacha stalowa z ochronną powłoką lakierową koloru RAL 9002, nakładaną metodą elektrostatyczną. Możliwe wykonanie z odkręconą ramką czołową. Możliwe wykonanie z samymi zamkami patentowymi, lub zamkiem KR-35 w drzwiach licznikowych (pozostałe zamki – patentowe).

TYP	WERSJA		WYMIARY W MM			NUMER KATALOGOWY
	z zamkiem	z szybą	szer.	wys.	głęb.	
	Z	ZS				
RGA (OBUDOWA BEZ APARATÓW)	✓		540	950	270	**14-187**
	✓	✓				**14-188**
	ZMk (Zamek KR 35)					**14-189**
	ZMk (Zamek KR 35)	✓				**14-190**

ROZDZIELNICE PIĘTROWE POMIAROWE

TYP RPP

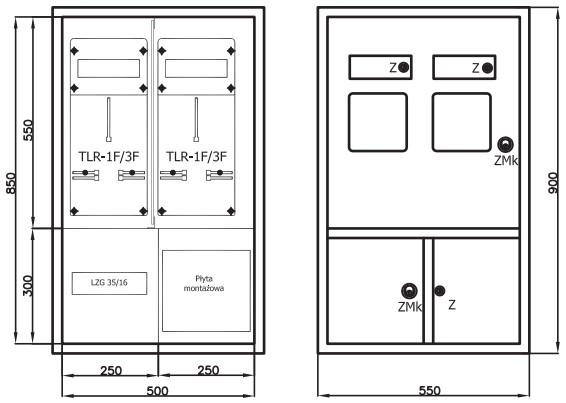

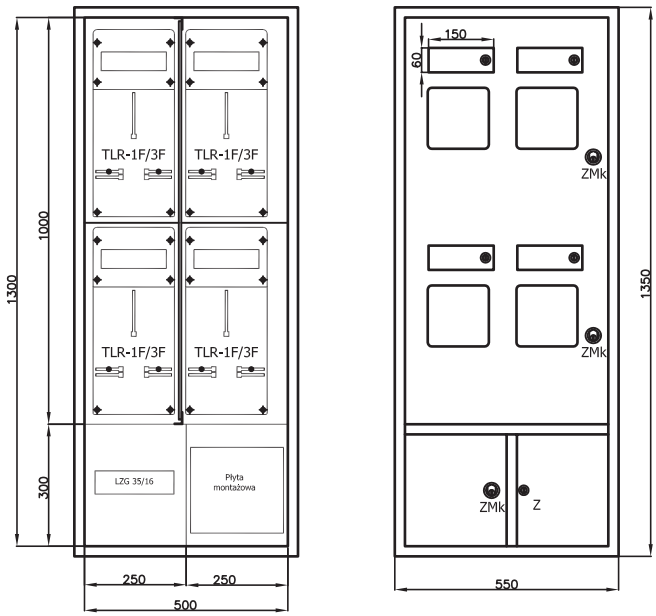

Dostępne kolory: **RAL 9002**

MONTAŻ PODTYNKOWY

IP30

Zastosowanie:

Wnętrzowe rozdzielnice nN do rozdziału energii elektrycznej do mieszkań (lokali). Wyposażone są w listwę rozgałęźną LZG 35/16. Umożliwiają montaż:

- liczników wraz z zabezpieczeniami przedlicznikowymi (od 2 do 4 kompletów)
- urządzeń teletechniki – w wydzielonej cześci.

Charakterystyka techniczna:

Prąd znamionowy ciągły:	**In ≤ 100A**
Napięcie znamionowe łączeniowe:	**Un = 400V**
Napięcie znamionowe izolacji:	**Ui = 500V**
Klasa ochronności:	**I**
Stopień ochrony:	**IP30**

Sposób montażu: zabudowa w ścianie

Wykonanie:

Blacha stalowa z ochronną powłoką lakierową koloru RAL 9002, nakładaną metodą elektrostatyczną. Możliwe wykonanie z odkręconą ramką czołową. Drzwiczki rewizyjne umożliwiają lokatorom dostęp do zabezpieczeń bez konieczności otwierania rozdzielnicy. Możliwe wykonanie z zamkami patentowymi, lub z zamkami KR-35 w drzwiach licznikowych i drzwiach do przedziału listwy LZG (pozostałe zamki – patentowe).

TYP	WERSJA		WYMIARY W MM			NUMER KATALOGOWY
	z zamkiem	z szybą	szer.	wys.	głęb.	
	Z	ZS				
RPP-2 (2 PODSTAWY LICZNIKOWE)	✓		500	850	270	12-177
	✓	✓				12-178
	ZMk (Zamek KR 35)					12-179
	ZMk (Zamek KR 35)	✓				12-180
RPP-4 (4 PODSTAWY LICZNIKOWE)	✓		500	1300	270	12-181
	✓	✓				12-182
	ZMk (Zamek KR 35)					12-183
	ZMk (Zamek KR 35)	✓				12-184

ROZDZIELNICE NISKIEGO NAPIĘCIA

TYP NRP



Dostępne kolory: **RAL 9002**

MONTAŻ NATYNKOWY

IP31

Zastosowanie:

Wnętrzowe rozdzielnice nN przeznaczone do instalowania aparatury modułowej.

Standardowe wyposażenie:

Szyna TH 35, szyny zaciskowe, izolator, zestaw wkrętów i nakrętek, podkładka, przewód ochronny żółto-zielony, zestaw naklejek, zaślepki plastikowe prostokątne i okrągłe.

Charakterystyka techniczna:

Prąd znamionowy ciągły:	**In ≤ 100A**
Napięcie znamionowe łączeniowe:	**Un = 400V**
Napięcie znamionowe izolacji:	**Ui = 500V**
Klasa ochronności:	**I**
Stopień ochrony:	**IP31**

Sposób montażu: zabudowa na ścianie

Wykonanie:

Blacha stalowa o grubości 0,8 mm, z ochronna powłoką lakierową koloru RAL 9002, nakładaną metodą elektrostatyczną.

Dostępne wersje:









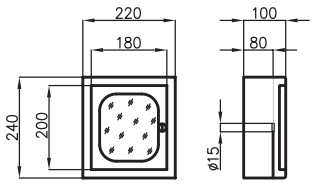

NRP P.POŻ

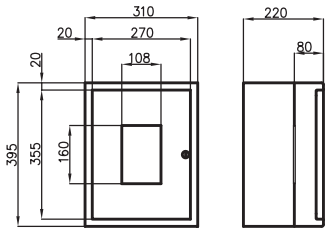

NRP RBK
(z szybą i zamkiem)

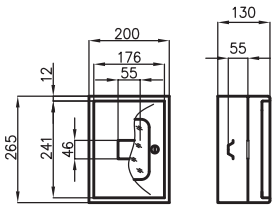

NRP 3
(z szybą i zamkiem)

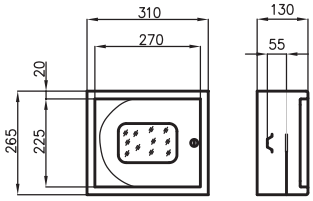

NRP 3 XL
(z szybą i zamkiem)

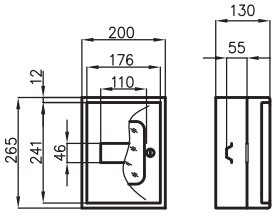

NRP 6
(z szybą i zamkiem)

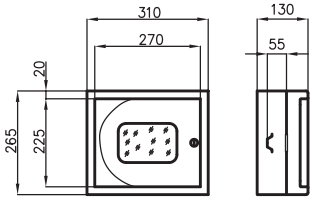

NRP 6 XL
(z szybą i zamkiem)

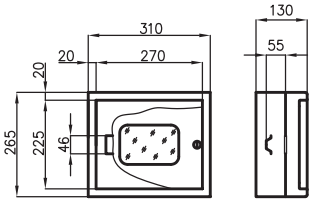

NRP 12
(z szybą i zamkiem)

TYP	WERSJA				ILOŚĆ MODUŁÓW	WYMIARY W MM			NUMER KATALOGOWY
	bez wyposażenia	z zatrzaskiem	z zamkiem	z szybą		szer.	wys.	głęb.	
	BW		Z	ZS					
NRP P.POŻ. (kolor czerwony)			✓	✓	**BRAK**	220	240	100	**3-200**
NRP RBK			✓	✓	**BRAK**	310	395	220	**3-211**
NRP 3		✓			**3**	200	265	130	**3-201**
			✓						**3-202**
NRP 3 XL		✓			**3**	310	265	130	**3-201XL**
			✓						**3-202XL**
NRP 6		✓			**6**	200	265	130	**3-205**
		✓		✓					**3-206**
			✓						**3-207**
			✓	✓					**3-208**
NRP 6 XL		✓			**6**	310	265	130	**3-205XL**
		✓		✓					**3-206XL**
			✓						**3-207XL**
			✓	✓					**3-208XL**
NRP 12	✓	✓			**12**	310	265	130	**3-209**
	✓		✓						**3-210**
		✓							**3-212**
		✓		✓					**3-213**
			✓						**3-214**
			✓	✓					**3-215**
NRP 24	✓	✓			**24**	310	395	130	**3-216**
	✓		✓						**3-217**
		✓							**3-218**
		✓		✓					**3-219**
			✓						**3-220**
			✓	✓					**3-221**
NRP 24 BIS		✓			**24**	310	395	220	**3-222**
			✓						**3-223**
NRP 36	✓	✓			**36**	310	520	130	**3-224**
	✓		✓						**3-225**
		✓							**3-226**
		✓		✓					**3-227**
			✓						**3-228**
			✓	✓					**3-229**
NRP 36 BIS	✓	✓			**36**	310	520	220	**3-230**
		✓							**3-231**
			✓						**3-232**
			✓	✓					**3-233**
NRP 48A	✓		✓		**48**	620	395	130	**3-234**
	✓	✓							**3-235**
			✓						**3-236**
NRP 48B		✓			**48**	310	645	130	**3-237**
			✓						**3-238**
NRP 70	✓	✓			**70**	620	520	130	**3-239**
	✓		✓						**3-240**
		✓							**3-241**
			✓						**3-242**
			✓	✓					**3-243**
NRP 70 BIS	✓				**70**	620	580	220	**3-244**
			✓						**3-245**

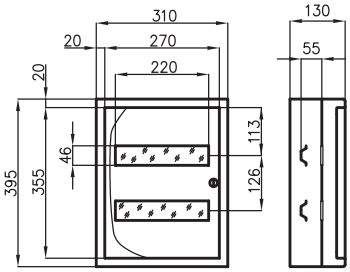

NRP 24
(z szybą i zamkiem)

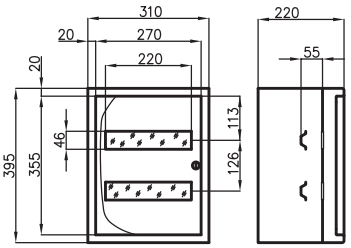

NRP 24 BIS
(z szybą i zamkiem)

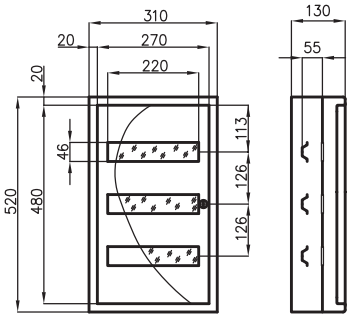

NRP 36
(z szybą i zamkiem)

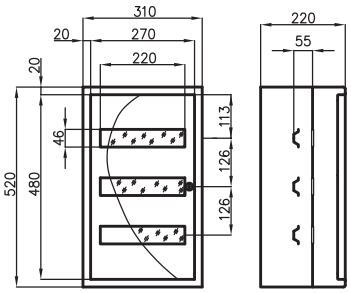

NRP 36 BIS
(z szybą i zamkiem)

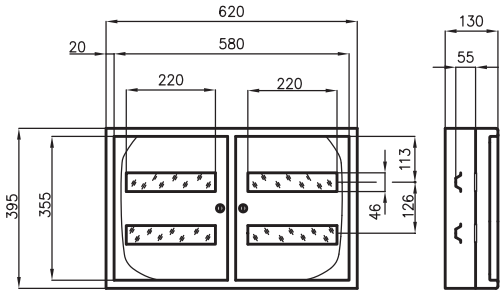

NRP 48A
(z szybą i zamkiem)

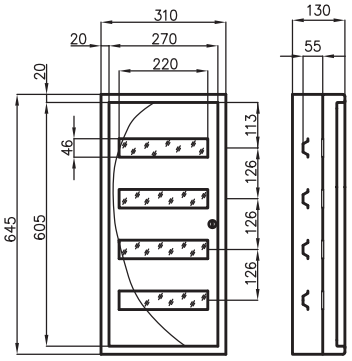

NRP 48B
(z szybą i zamkiem)

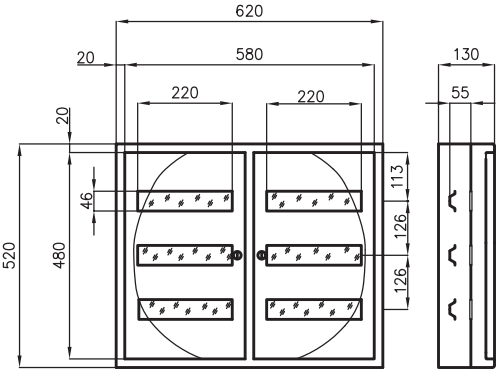

NRP 70
(z szybą i zamkiem)

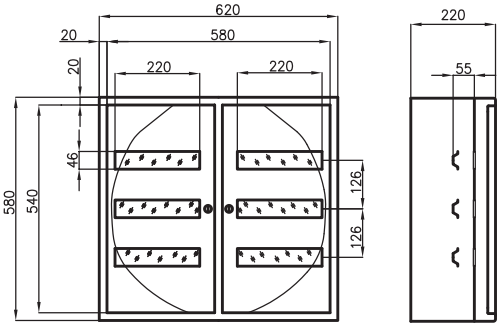

NRP 70 BIS
(z szybą i zamkiem)

ROZDZIELNICE NISKIEGO NAPIĘCIA MODUŁOWE o podwyższonym IP

TYP RH



Dostępne kolory: **RAL 9002**

MONTAŻ UNIWERSALNY

IP65

Zastosowanie:

Wnętrzowe rozdzielnice nN przeznaczone do instalowania aparatury modułowej. Umożliwiają montaż modułów w układzie nx12 i nx15.

Standardowe wyposażenie:

Zamek i klucz IP55, płyta montażowa, zestaw wkrętów i nakrętek, podkładka, przewód ochronny żółto-zielony, zestaw naklejek, zaślepki plastikowe okrągłe

Charakterystyka techniczna:

Prąd znamionowy ciągły:	**In ≤ 100A**
Napięcie znamionowe łączeniowe:	**Un = 400V**
Napięcie znamionowe izolacji:	**Ui = 500V**
Klasa ochronności:	**I**
Stopień ochrony:	**IP65**

Sposób montażu: zabudowa uniwersalna

Wykonanie:

Blacha stalowa o grubości 1-1,5 mm, z ochronną powłoką lakierową koloru RAL 9002, nakładaną metodą elektrostatyczną. Możliwość przełożenia drzwi na lewo/prawo.

TYP	ILOŚĆ MODUŁÓW	WYMIARY W MM			NUMER KATALOGOWY
		szer.	wys.	głęb.	
		A	B	C	
N x 12					
RH 12	**12**	320	200	150	**6-720**
RH 24	**24**		400		**6-721**
RH 36	**36**		520		**6-728**
N x 15					
RH 15	**15**	340	265	150	**6-822**
RH 30	**30**		365		**6-823**
RH 45	**45**		520		**6-824**

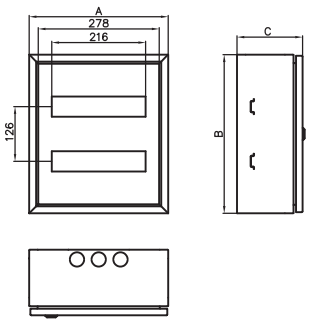

RH n x 12

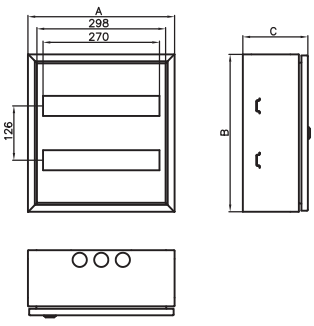

RH n x 15

Szczegółowe informacje w katalogu szaf przemysłowych

ROZDZIELNICE NISKIEGO NAPIĘCIA

TYP NRP EKO



Dostępne kolory: **RAL 9003**

MONTAŻ NATYNKOWY

IP30

Zastosowanie:

Wnętrzowe rozdzielnice nN, przeznaczone do instalowania aparatury modułowej.

Estetyczna konstrukcja obudów wraz z zatrzaskowym mocowaniem osłony aparatów umożliwiają zmniejszenie gabarytów obudowy przy zachowaniu dostatecznej ilości miejsca na aparaty i przewody.

Standardowe wyposażenie:

Szyna TH 35, szyny zaciskowe, izolator, zestaw wkrętów i nakrętek, podkładka, przewód ochronny żółto-zielony, zestaw naklejek, zaślepki plastikowe prostokątne.

Charakterystyka techniczna:

Prąd znamionowy ciągły:	**In ≤ 100A**
Napięcie znamionowe łączeniowe:	**Un = 400V**
Napięcie znamionowe izolacji:	**Ui = 500V**
Znamionowe napięcie udarowe:	**Uimp = 4000V**
Klasa ochronności:	**I**
Stopień ochrony:	**IP30**

Sposób montażu: zabudowa na ścianie

Wykonanie:

Blacha stalowa o grubości 0,8 mm, z ochronna powłoką lakierową koloru RAL 9003, nakładaną metodą elektrostatyczną. Rozdzielnice wykonywane są jedynie w wersji z zamkiem.

Dostępne wersje:





Dlaczego EKO?

- nowy design
- niższa cena
- wykonanie w kolorze białym struktura RAL 9003
- obudowa o głębokości zaledwie 100mm

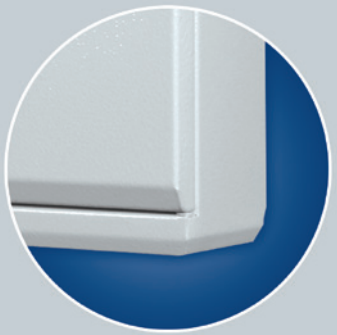

TYP	WERSJA			ILOŚĆ MODUŁÓW	WYMIARY W MM			NUMER KATALOGOWY
	bez wyposażenia	z zamkiem	z szybą		szer.	wys.	głęb.	
	BW	Z	ZS					
NRP-EKO 24	✓	✓		24	280	355	100	3-371
		✓						3-372
		✓	✓					3-373
NRP-EKO 36	✓	✓		36	280	480	100	3-374
		✓						3-375
		✓	✓					3-376
NRP-EKO 48	✓	✓		48	280	605	100	3-377
		✓						3-378
		✓	✓					3-379

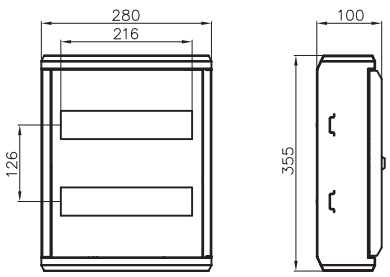

NRP EKO 24

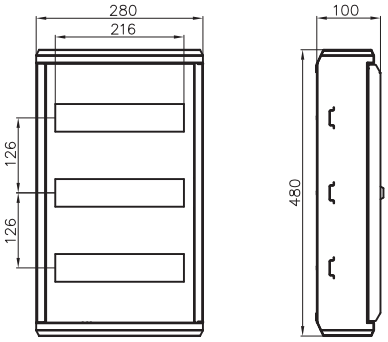

NRP EKO 36

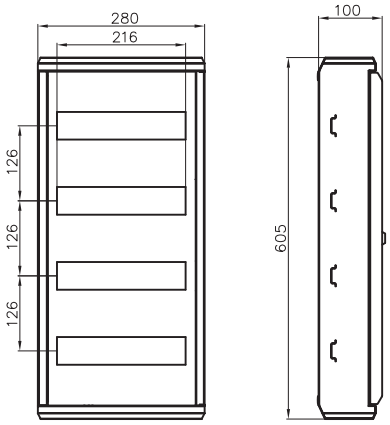

NRP EKO 48

ROZDZIELNICE NISKIEGO NAPIĘCIA

TYP NRP SM



Dostępne kolory: RAL 9002 RAL 9003

MONTAŻ NATYNKOWY

IP30

Zastosowanie:

Wnętrzowe rozdzielnice nN, przeznaczone do instalowania aparatury modułowej.

Estetyczna konstrukcja obudów wraz z zatrzaskowym mocowaniem osłony aparatów umożliwiają zmniejszenie gabarytów obudowy przy zachowaniu dostatecznej ilości miejsca na aparaty i przewody.

Standardowe wyposażenie:

Szyna TH 35, szyny zaciskowe, izolator, zestaw wkrętów i nakrętek, podkładka, przewód ochronny żółto-zielony, zestaw naklejek, zaślepki plastikowe prostokątne.

Charakterystyka techniczna:

Prąd znamionowy ciągły:	**In ≤ 100A**
Napięcie znamionowe łączeniowe:	**Un = 400V**
Napięcie znamionowe izolacji:	**Ui = 500V**
Klasa ochronności:	**I**
Stopień ochrony:	**IP30**

Sposób montażu: zabudowa na ścianie

Wykonanie:

Drzwi obudowy wykonane są z blachy stalowej o grubości 1 mm, z ochronna powłoką lakierową koloru RAL 9002 lub RAL 9003, nakładaną metodą elektrostatyczną. Korpus i stelaż obudowy wykonane są z blachy ocynkowanej o grubości 1 mm.

Dostępne wersje:





Dlaczego “szybki montaż”?

Dzięki unikalnej konstrukcji ułatwiają pracę instalatorowi. Montaż aparatury i osznurowanie wykonuje się na odsłoniętej płycie montażowej, a dopiero po podłączeniu przewodów zakłada się na niej cześć frontalną (obudowę).



TYP	WERSJA		ILOŚĆ MODUŁÓW	WYMIARY W MM			NUMER KATALOGOWY
	z zatrzaskiem	z zamkiem		szer.	wys.	głęb.	
		Z		A	B	C	
N X 18S							
NRPSM 18 (1X18)	✓		**18**	440	305	132	**18-1-18-1**
		✓					**18-1-18-2**
NRPSM 36 (2X18)	✓		**36**	440	445	132	**36-2-18-1**
		✓					**36-2-18-2**
NRPSM 54 (3X18)	✓		**54**	440	605	132	**54-3-18-1**
		✓					**54-3-18-2**
NRPSM 72 (4X18)	✓		**72**	440	755	132	**72-4-18-1**
		✓					**72-4-18-2**
NRPSM 90 (5X18)	✓		**90**	440	905	132	**90-5-18-1**
		✓					**90-5-18-2**
NRPSM 108 (6X18)	✓		**108**	440	1055	132	**108-6-18-1**
		✓					**108-6-18-2**
NRPSM 126 (7X18)	✓		**126**	440	1205	132	**126-7-18-1**
		✓					**126-7-18-2**
N X 24S							
NRPSM 72 (3X24)	✓		**72**	550	605	132	**72-3-24-1**
		✓					**72-3-24-2**
NRPSM 96 (4X24)	✓		**96**	550	755	132	**96-4-24-1**
		✓					**96-4-24-2**
NRPSM 120 (5X24)	✓		**120**	550	905	132	**120-5-24-1**
		✓					**120-5-24-2**
NRPSM 144 (6X24)	✓		**144**	550	1055	132	**144-6-24-1**
		✓					**144-6-24-2**
NRPSM 168 (7X24)	✓		**168**	550	1205	132	**168-7-24-1**
		✓					**168-7-24-2**

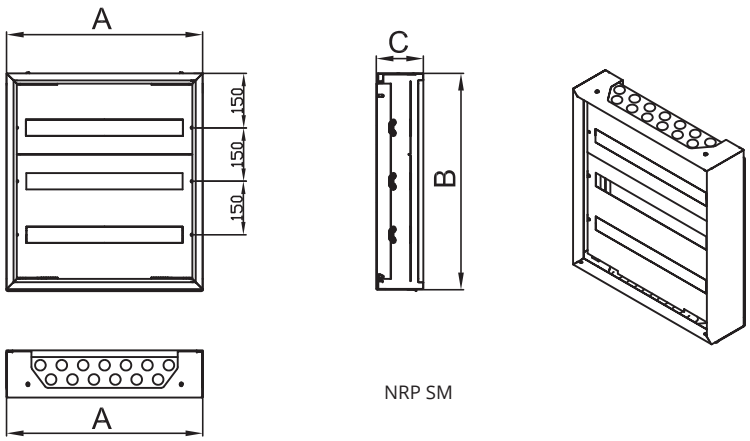

NRP SM

ROZDZIELNICE NISKIEGO NAPIĘCIA

TYP NRP-Z



Dostępne kolory: **RAL 9002**

MONTAŻ NATYNKOWY

IP30

Zastosowanie:

Wnętrzowe rozdzielnice nN przeznaczone do instalowania aparatury modułowej. Umożliwiają montaż od 1x18 do 5x18 modułów.

Rozdzielnice dostarczane są w elementach do samodzielnego składania – nowatorska konstrukcja elementów umożliwia łatwe zmontowanie rozdzielnicy przez instalatora. System zapewnia możliwość tworzenia, oraz rozbudowy zestawów, w oparciu o dostępne rodzaje rozdzielnic.

Ścianki górne/dolne oraz boczne wyposażone są w przetłoczenia do samodzielnego wybicia otworów – umożliwia to łatwe wprowadzenie przewodów do rozdzielnic, a także osznurowanie wielu rozdzielnic połączonych w zestawy.

Standardowe wyposażenie:

Szyna TH 35, szyny zaciskowe, izolator, zestaw wkrętów i nakrętek, podkładka, przewód ochronny żółto-zielony, zestaw naklejek, zaślepki plastikowe prostokątne i okrągłe.

Rozdzielnice zawierają oprócz standardowych listew zaciskowych N i PE dodatkową listwę N i listwę PE do mocowania na szynie TH 35. Dodatkowo na zamówienie możliwe jest wyposażenie rozdzielnic w zestaw bloków rozdzielczych 160A mocowanych na szynę TH.

Charakterystyka techniczna:

Prąd znamionowy ciągły:	**In ≤ 100A**
Napięcie znamionowe łączeniowe:	**Un = 400V**
Napięcie znamionowe izolacji:	**Ui = 500V**
Klasa ochronności:	**I**
Stopień ochrony:	**IP30**

Sposób montażu: zabudowa na ścianie

Wykonanie:

Blacha stalowa o grubości 0,8 mm, z ochronna powłoką lakierową koloru RAL 9002, nakładaną metodą elektrostatyczną.

Dzięki zawiasom sprężynowym drzwiczki można szybko i łatwo montować jako prawe lub lewe.

Wewnętrzne wsporniki na szyny i osłony wykonano z niemalowanej blachy ocynkowanej. Wraz z kołkami przypasowanymi do ścian tworzą one system połączeń wyrównawczych pomiędzy elementami rozdzielnicy, a także pomiędzy poszczególnymi obudowami połączonymi ze sobą. Połączenie wyrównawcze skrzynek zapewnia montaż przewodu ochronnego.

Dostępne wersje:



TYP	Z ZAMKIEM	ILOŚĆ MODUŁÓW	WYMIARY W MM			NUMER KATALOGOWY
			szer.	wys.	głęb.	
			A	B	C	
NRP-Z 18	✓	**18**	420	300	165	**13-191**
NRP-Z 36	✓	**36**		450		**13-192**
NRP-Z 54	✓	**54**		600		**13-193**
NRP-Z 72	✓	**72**		750		**13-194**
NRP-Z 90	✓	**90**		900		**13-195**

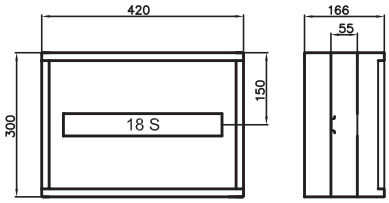

NRP-Z 18

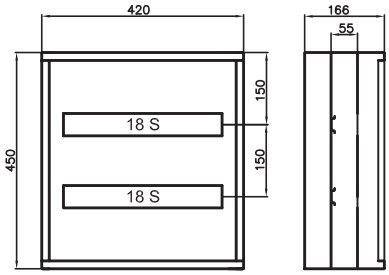

NRP-Z 36

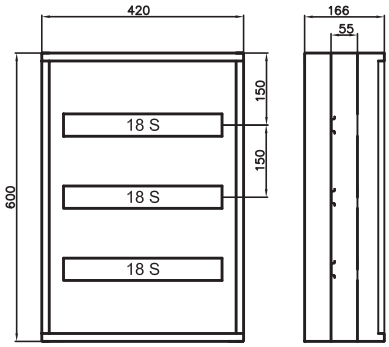

NRP-Z 54

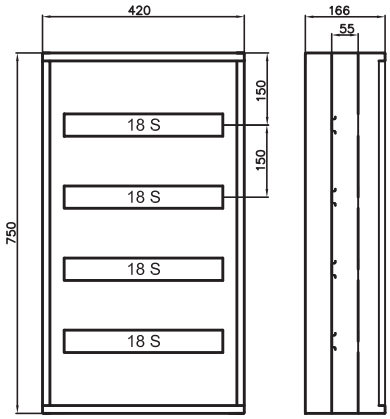

NRP-Z 72

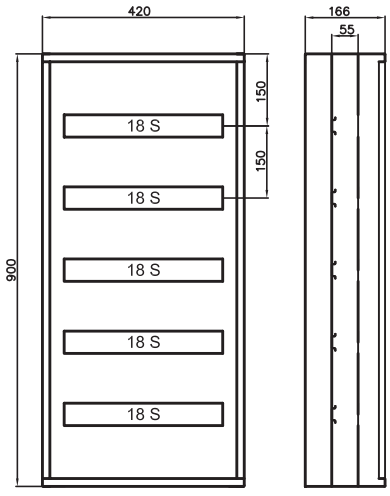

NRP-Z 90

ROZDZIELNICE NISKIEGO NAPIĘCIA

TYP NRL



Dostępne kolory: **RAL 9002**

MONTAŻ NATYNKOWY

IP31

Zastosowanie:

Wnętrzowe rozdzielnice nN, przeznaczone do instalowania liczników jedno lub trójfazowych.

Standardowe wyposażenie:

Tablica pod licznik, szyna TH 35, szyny zaciskowe, izolator, zestaw wkrętów i nakrętek, przewód ochronny żółto-zielony, zestaw naklejek, zaślepki plastikowe prostokątne i okrągłe

NOWOŚĆ! Obudowy o głębokości 130mm przystosowane do montażu licznika elektronicznego

Charakterystyka techniczna:

Prąd znamionowy ciągły:	**In ≤ 100A**
Napięcie znamionowe łączeniowe:	**Un = 400V**
Napięcie znamionowe izolacji:	**Ui = 500V**
Klasa ochronności:	**I**
Stopień ochrony:	**IP31**

Sposób montażu: zabudowa na ścianie

Wykonanie:

Blacha stalowa o grubości 0,8 mm, z ochronna powłoką lakierową koloru RAL 9002, nakładaną metodą elektrostatyczną. Obudowy posiadają dodatkową osłonę na zabezpieczenia przedlicznikowe, plombowaną.

Dostępne wersje:



OBUDOWY NA LICZNIK 1-FAZOWY

TYP	WERSJA				ILOŚĆ MODUŁÓW	WYMIARY W MM			NUMER KATALOGOWY
	bez wyposażenia	z zatrzaskiem	z zamkiem	z szybą		szer.	wys.	głęb.	
	BW		Z	ZS					
NRL 1F		✓			BRAK	220	310	220	4-246
			✓						4-247
			✓	✓					4-248
NRL 1F 1		✓			1	310	395	220	4-249
			✓						4-250
			✓	✓					4-251
NRL 1F 3		✓			3	310	395	220	4-252
			✓	✓					4-253
NRL 1F 6		✓			6	310	395	220	4-254
		✓		✓					4-258
			✓						4-259
			✓	✓					4-260
NRL 1F 6W		✓			6	220	430	220	4-331
		✓		✓					4-332
			✓						4-333
			✓	✓					4-334
NOWOŚĆ! NRL 1F 6WE pod licznik elektroniczny		✓			6	220	430	130	4-331E
		✓		✓					4-332E
			✓						4-333E
			✓	✓					4-334E
NRL 1F 12		✓			12	310	395	220	4-261
		✓		✓					4-273
			✓						4-262
			✓	✓					4-263

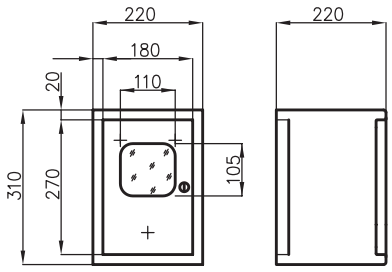

NRL 1F
(z szybą i zamkiem)

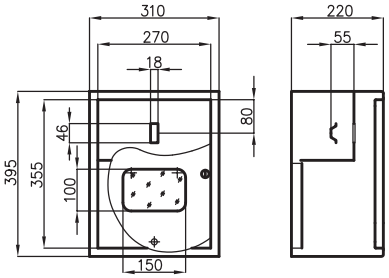

NRL 1F 1
(z szybą i zamkiem)

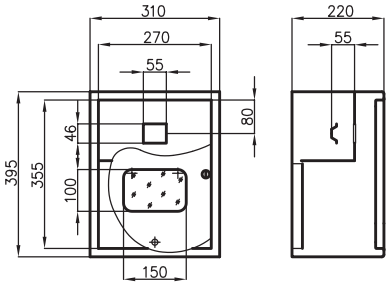

NRL 1F 3
(z szybą i zamkiem)

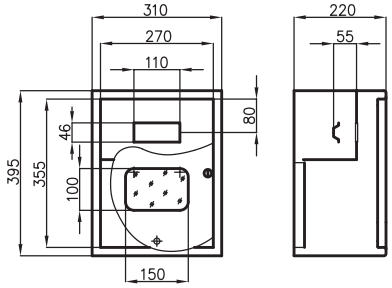

NRL 1F 6
(z szybą i zamkiem)

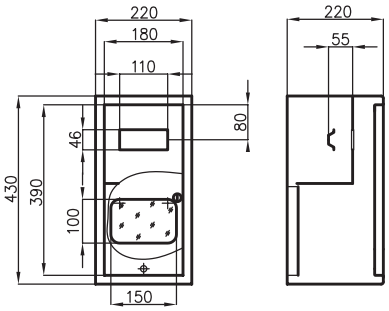

NRL 1F 6W
(z szybą i zamkiem)

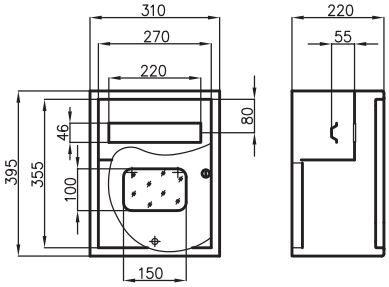

NRL 1F 12
(z szybą i zamkiem)

OBUDOWY NA LICZNIK 3-FAZOWY

TYP	WERSJA				ILOŚĆ MODUŁÓW	WYMIARY W MM			NUMER KATALOGOWY
	bez wyposażenia	z zatrzaskiem	z zamkiem	z szybą		szer.	wys.	głęb.	
	BW		Z	ZS					
NRL 3F		✓			BRAK	310	395	220	4-264
		✓		✓					4-265
			✓						4-266
			✓	✓					4-267
NRL 3F BW	✓	✓			BRAK	310	395	220	4-254
	✓		✓						4-255
	✓		✓	✓					4-256
NRL 3		✓			3	310	580	220	4-270
			✓						4-271
			✓	✓					4-272
NRL 3 BIS			✓	✓	3	310	660	220	4-274
NRL 6		✓			6	310	580	220	4-275
		✓		✓					4-276
			✓						4-277
			✓	✓					4-278
NRL 12	✓	✓			12	310	580	220	4-279
	✓		✓						4-280
	✓		✓	✓					4-281
		✓							4-282
		✓		✓					4-283
			✓						4-284
			✓	✓					4-285
NRL 12E pod licznik elektroniczny NOWOŚĆ!	✓	✓			12	310	580	130	4-279E
	✓		✓						4-280E
	✓		✓	✓					4-281E
		✓							4-282E
		✓		✓					4-283E
			✓						4-284E
			✓	✓					4-285E
NRL 18		✓			18	490	580	220	4-286
			✓						4-287
			✓	✓					4-288
NRL 24	✓	✓			24	490	580	220	4-289
	✓		✓						4-290
		✓							4-291
		✓		✓					4-292
			✓						4-293
			✓	✓					4-294
NRL 24 BIS	✓	✓			24	620	395	220	4-295
	✓		✓						4-296
	✓		✓	✓					4-297
		✓							4-298
		✓		✓					4-299
			✓						4-300
			✓	✓					4-301
NRL 30		✓			30	490	580	220	4-302
		✓		✓					4-303
			✓						4-304
			✓	✓					4-305
NRL 36		✓			36	620	580	220	4-319
			✓						4-356
			✓	✓					4-357
NRL 48	✓	✓			48	620	580	220	4-306
	✓		✓						4-307
	✓		✓	✓					4-308
		✓							4-309
		✓		✓					4-310
			✓						4-311
			✓	✓					4-312

OBUDOWY NA LICZNIK 3-FAZOWY

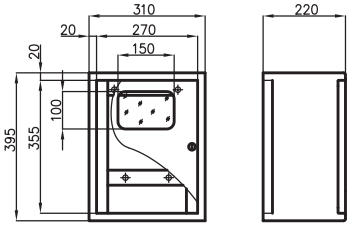

NRL 3F
(z szybą i zamkiem)

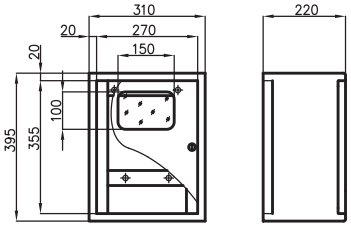

NRL 3
(z szybą i zamkiem)

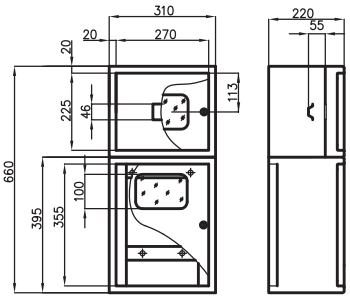

NRL 3 BIS
(z szybą i zamkiem)

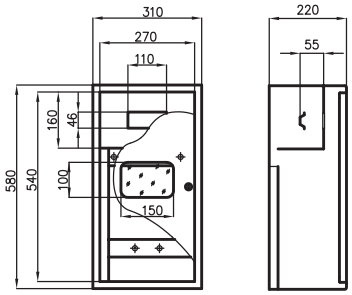

NRL 6
(z szybą i zamkiem)

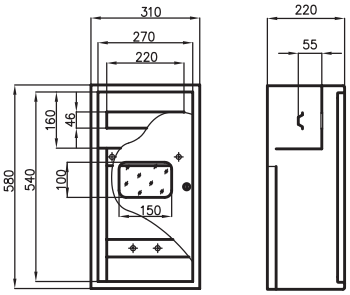

NRL 12
(z szybą i zamkiem)

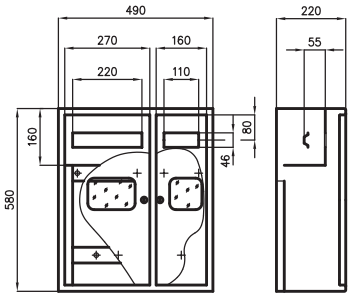

NRL 18
(z szybą i zamkiem)

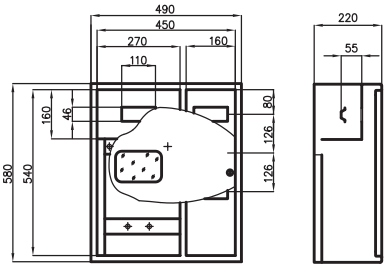

NRL 24
(z szybą i zamkiem)

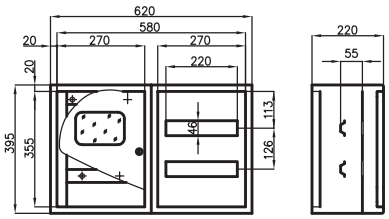

NRL 24 BIS
(z szybą i zamkiem)

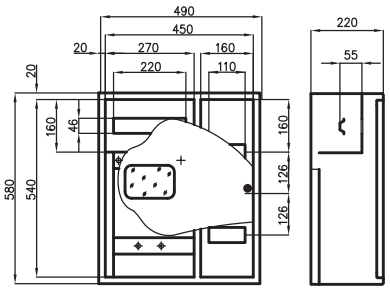

NRL 30
(z szybą i zamkiem)

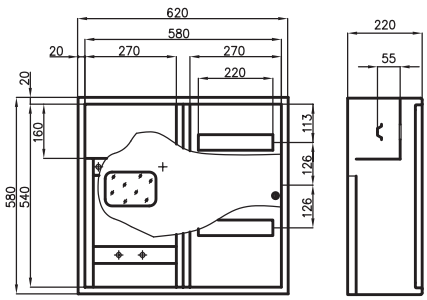

NRL 36
(z szybą i zamkiem)

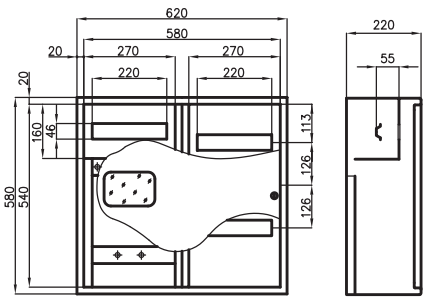

NRL 48
(z szybą i zamkiem)

OBUDOWY WIELOLICZNIKOWE

TYP	WERSJA				ILOŚĆ MODUŁÓW	RODZAJ LICZNIKA	WYMIARY W MM			NUMER KATALOGOWY
	bez wyposażenia	z zatrzaskiem	z zamkiem	z szybą			szer.	wys.	głęb.	
	BW		Z	ZS						
NRL 3F 1F			✓		BRAK	3F, 1F	430	395	220	4-268
			✓	✓						4-269
NRL 2L 1F 12			✓		12	2 x 1F	620	395	220	4-314
			✓	✓						4-315
NRL 2L 12		✓			12	2 x 3F	620	580	220	4-316
			✓							4-317
			✓	✓						4-318
NRL 2L 18			✓		18	2 x 3F	620	580	220	4-320
			✓	✓						4-321
NRL 2L 24	✓		✓	✓	24	2 x 3F	620	580	220	4-322
		✓								4-323
		✓		✓						4-324
			✓							4-325
			✓	✓						4-326
NRL 2L 36		✓			36	3F, 1F	620	580	220	4-327
		✓		✓						4-328
			✓							4-329
			✓	✓						4-330

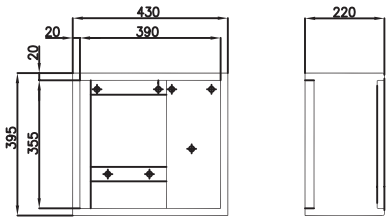

NRL 3F 1F
(z szybą i zamkiem)

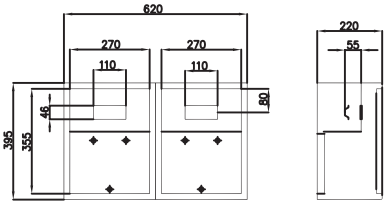

NRL 2L 1F 12
(z szybą i zamkiem)

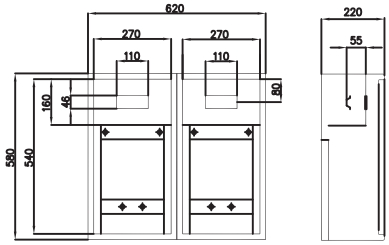

NRL 2L 12
(z szybą i zamkiem)

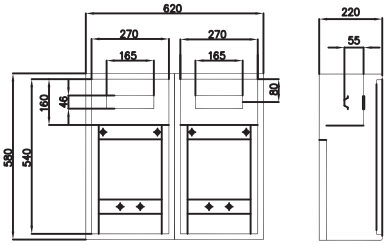

NRL 2L 18
(z szybą i zamkiem)

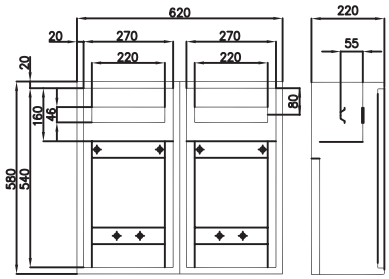

NRL 2L 24
(z szybą i zamkiem)

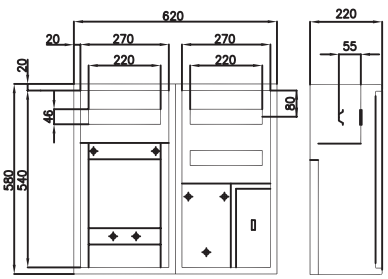

NRL 2L 36
(z szybą i zamkiem)

ROZDZIELNICE NISKIEGO NAPIĘCIA LICZNIKOWE o podwyższonym IP

TYP RH



Dostępne kolory: **RAL 9002**

MONTAŻ UNIWERSALNY

IP65

Zastosowanie:

Wnętrzowe hermetyczne rozdzielnice nN przeznaczone do instalowania zarówno aparatury modułowej jak i liczników jedno i trójfazowych.

Standardowe wyposażenie:

Zamek i klucz IP55, tablica pod licznik, szyna TH35, zestaw wkrętów i nakrętek, podkładka, przewód ochronny żółto-zielony, zestaw naklejek, zaślepki plastikowe okrągłe

Charakterystyka techniczna:

Prąd znamionowy ciągły:	**In ≤ 100A**
Napięcie znamionowe łączeniowe:	**Un = 400V**
Napięcie znamionowe izolacji:	**Ui = 500V**
Klasa ochronności:	**I**
Stopień ochrony:	**IP65**

Sposób montażu: zabudowa uniwersalna

Wykonanie:

Blacha stalowa o grubości 1-1,5 mm, z ochronną powłoką lakierową koloru RAL 9002, nakładaną metodą elektrostatyczną. Możliwość przełożenia drzwi na lewo/prawo.

Dostępne wersje:





TYP	WERSJA		ILOŚĆ MODUŁÓW	RODZAJ LICZNIKA	WYMIARY W MM			NUMER KATALOGOWY
	z zamkiem	z szybą			szer.	wys.	głęb.	
	Z	ZS						
RH 1F 6	✓		**6**	**1F**	200	430	210	**6-730**
	✓	✓						**6-732**
RH 3F 12	✓	✓	**12**	**3F**	320	600	210	**6-740**
RH 3F 24	✓	✓	**24**	**3F**	520	400	210	**6-744**

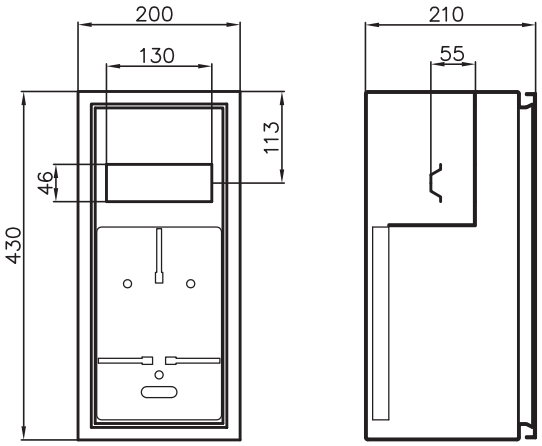

RH 1F 6

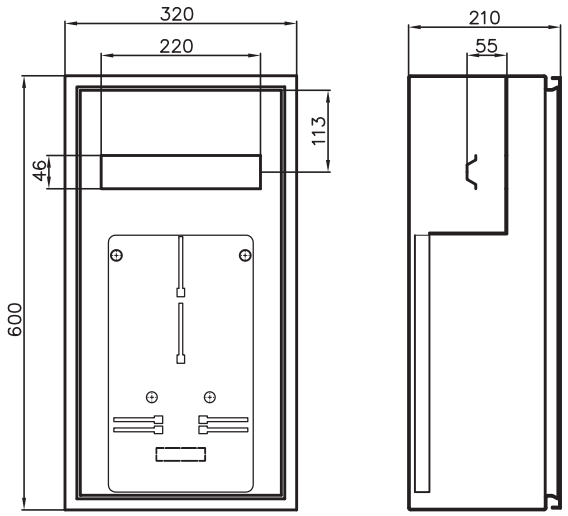

RH 3F 12

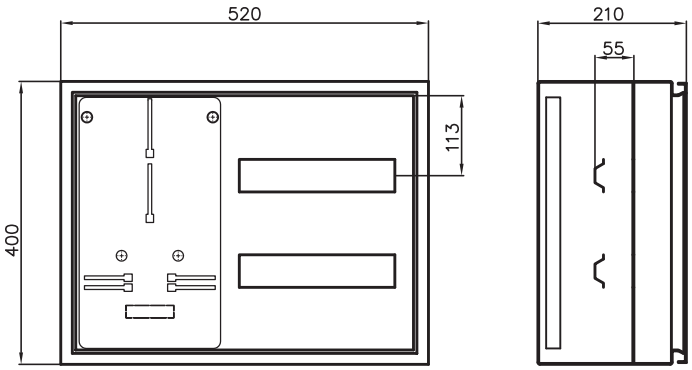

RH 3F 24

TYP NR

MONTAŻ UNIWERSALNY

IP21



Dostępne kolory: **RAL 9002**

Zastosowanie:

Wnętrzowe rozdzielnice nn w zależności od rodzaju zainstalowanej aparatury, mogą łącznie z rozdziałem energii elektrycznej, wykonywać funkcje: pomiaru, kontroli urządzeń elektrycznych, sterowania i nadzoru produkcji.

Standardowe wyposażenie:

Płyta montażowa, zestaw wkrętów i nakrętek, podkładka, przewód ochronny żółto-zielony, zestaw naklejek, zaślepki plastikowe okrągłe.

Charakterystyka techniczna:

Prąd znamionowy ciągły:	**In ≤ 100A**
Napięcie znamionowe łączeniowe:	**Un = 400V**
Napięcie znamionowe izolacji:	**Ui = 500V**
Klasa ochronności:	**I**
Stopień ochrony:	**IP21**

Sposób montażu: zabudowa uniwersalna

Wykonanie:

Blacha stalowa o grubości 1,2-1,5 mm, z ochronną powłoką lakierową koloru RAL 9002, nakładaną metodą elektrostatyczną.

TYP	WYMIARY W MM			NUMER KATALOGOWY
	szer.	wys.	głęb.	
NR 231	200	300	150	**6-848**
NR 321	300	200	150	**6-849**
NR 331	300	300	150	**6-335**
NR 332	300	300	210	**6-850**
NR 341	300	400	150	**6-851**
NR 342	300	400	210	**6-852**
NR 352	300	500	210	**6-853**
NR 431	400	300	150	**6-857**
NR 432	400	300	210	**6-859**
NR 442	400	400	210	**6-860**
NR 443	400	400	300	**6-861**
NR 452	400	500	210	**6-862**
NR 462	400	600	210	**6-863**
NR 463	400	600	300	**6-942**
NR 543	500	400	300	**6-864**
NR 552	500	500	210	**6-865**
NR 553	500	500	300	**6-866**
NR 562	500	600	210	**6-867**
NR 563	500	600	300	**6-868**
NR 642	600	400	210	**6-871**
NR 643	600	400	300	**6-872**
NR 652	600	500	210	**6-923**
NR 653	600	500	300	**6-924**
NR 662	600	600	210	**6-925**
NR 663	600	600	300	**6-926**
NR 682	600	800	210	**6-928**
NR 683	600	800	300	**6-967**
NR 684	600	800	400	**6-929**
NR 6103	600	1000	300	**6-340**
NR 6123	600	1200	300	**6-341**
NR 862	800	600	210	**6-930**
NR 863	800	600	300	**6-931**
NR 882	800	800	210	**6-932**
NR 883	800	800	300	**6-933**
NR 8102	800	1000	210	**6-935**
NR 8103	800	1000	300	**6-846**
NR 8104	800	1000	400	**6-937**
NR 8123	800	1200	300	**6-847**
NR 6143	600	1400	300	**6-342**
NR 6183	600	1800	300	**6-939**
NR 10123	1000	1200	300	**6-943**
NR 10183	1000	1800	300	**6-944**

Szczegółowe informacje w katalogu szaf przemysłowych

ROZDZIELNICE NISKIEGO NAPIĘCIA HERMETYCZNE

TYP RH



Dostępne kolory: **RAL 9002**

MONTAŻ UNIWERSALNY

IP65

Zastosowanie:

Wnętrzowe hermetyczne rozdzielnice nN przeznaczone do stosowania w budownictwie przemysłowym jak również mieszkaniowym.

W zależności od rodzaju zainstalowanej aparatury, mogą łącznie z rozdziałem energii elektrycznej, wykonywać funkcje: pomiaru, kontroli urządzeń elektrycznych, sterowania i nadzoru produkcji.

Konstrukcja obudów zapewnia szczelność i ochronę urządzeń elektrycznych przed niekorzystnym działaniem czynników zewnętrznych takich jak pył lub woda.

Standardowe wyposażenie:

Zamek i klucz IP55, płyta montażowa, zestaw wkrętów i nakrętek, podkładka, przewód ochronny żółto-zielony, zestaw naklejek, zaślepki plastikowe okrągłe

Charakterystyka techniczna:

Prąd znamionowy ciągły:	**In ≤ 100A**
Napięcie znamionowe łączeniowe:	**Un = 400V**
Napięcie znamionowe izolacji:	**Ui = 500V**
Klasa ochronności:	**I**
Stopień ochrony:	**IP65**

Sposób montażu: zabudowa uniwersalna

Wykonanie:

Blacha stalowa o grubości 1,2-1,5 mm, z ochronną powłoką lakierową koloru RAL 9002, nakładaną metodą elektrostatyczną. Możliwość przełożenia drzwi.

Szczegółowe informacje w katalogu szaf przemysłowych

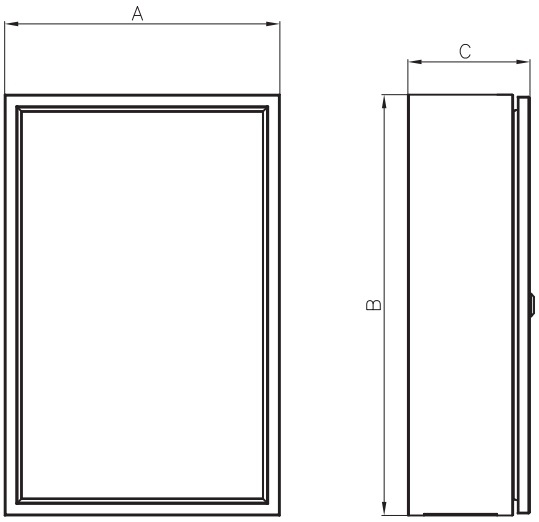

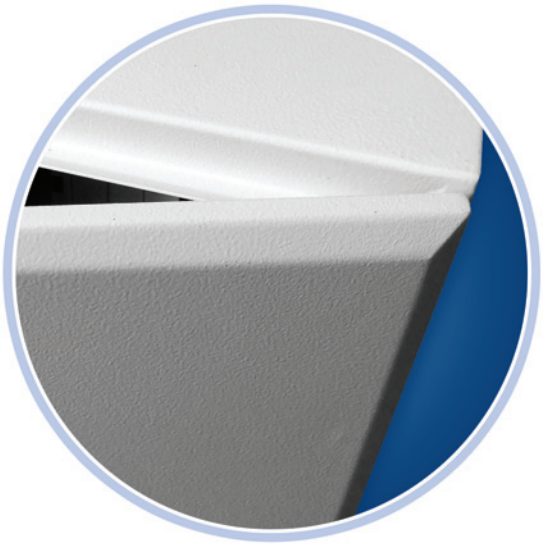

Wykonanie drzwi



Fragment obudowy:
zawias i wylewana uszczelka

TYP	WYMIARY W MM			NUMER KATALOGOWY
	szer.	wys.	głęb.	
	A	B	C	
RH 231	200	300	150	**6-601**
RH 321	300	200	150	**6-602**
RH 331	300	300	150	**6-604**
RH 332	300	300	210	**6-607**
RH 341	300	400	150	**6-610**
RH 342	300	400	210	**6-613**
RH 352	300	500	210	**6-616**
RH 431	400	300	150	**6-619**
RH 432	400	300	210	**6-622**
RH 442	400	400	210	**6-625**
RH 443	400	400	300	**6-628**
RH 452	400	500	210	**6-631**
RH 462	400	600	210	**6-634**
RH 463	400	600	300	**6-637**
RH 543	500	400	300	**6-640**
RH 552	500	500	210	**6-643**
RH 553	500	500	300	**6-644**
RH 562	500	600	210	**6-646**
RH 563	500	600	300	**6-649**
RH 642	600	400	210	**6-652**
RH 643	600	400	300	**6-655**
RH 652	600	500	210	**6-656**
RH 653	600	500	300	**6-657**
RH 662	600	600	210	**6-658**
RH 663	600	600	300	**6-671**
RH 682	600	800	210	**6-674**
RH 683	600	800	300	**6-677**
RH 684	600	800	400	**6-678**
RH 862	800	600	210	**6-686**
RH 863	800	600	300	**6-689**
RH 882	800	800	210	**6-692**
RH 883	800	800	300	**6-695**
RH 6103	600	1000	300	**6-680**
RH 6123	600	1200	300	**6-683**
RH 6143	600	1400	300	**6-705**
RH 6183	600	1800	300	**6-706**
RH 8102	800	1000	210	**6-698**
RH 8103	800	1000	300	**6-701**
RH 8104	800	1000	400	**6-702**
RH 8123	800	1200	300	**6-704**
RH 10123	1000	1200	300	**6-707**
RH 10183	1000	1800	300	**6-708**

ROZDZIELNICE NISKIEGO NAPIĘCIA HERMETYCZNE

TYP RH TWIST





Dostępne kolory: **RAL 9002**

MONTAŻ UNIWERSALNY

IP65

Zastosowanie:

Rozdzielnice hermetyczne typ RH TWIST znajdują zastosowanie w przemyśle, gdzie chronią aparaturę sterowniczą przed wilgocią i zanieczyszczeniami. Wysoki stopień ochrony zapewnia odpowiednią ochronę zainstalowanych urządzeń. Zastosowanie śrub ¼ obrotu w pokrywie obudowy, umożliwia szybkie jej otwarcie

Standardowe wyposażenie:

Obudowa pusta. Dodatkowe wyposażenie: szyna TH35 lub płyta montażowa.

Charakterystyka techniczna:

Prąd znamionowy ciągły:	**In ≤ 100A**
Napięcie znamionowe łączeniowe:	**Un = 400V**
Napięcie znamionowe izolacji:	**Ui = 500V**
Klasa ochronności:	**I**
Stopień ochrony:	**IP65**

Sposób montażu: zabudowa uniwersalna

Wykonanie:

Blacha stalowa o grubości 1,2 mm, z ochronną powłoką lakierową koloru RAL 9002, nakładaną metodą elektrostatyczną. Drzwi obudowy przykręcane śrubami ¼ obrotu.

TYP	WYMIARY W MM			NUMER KATALOGOWY
	szer.	wys.	głęb.	
	A	B	C	
RH 32-80	300	200	80	**6-605**
RH 32-120	300	200	120	**6-606**
RH 33-120	300	300	120	**6-608**
RH 41-120	400	150	120	**6-609**
RH 42-80	400	200	80	**6-611**
RH 42-120	400	200	120	**6-612**
RH 43-120	400	300	120	**6-614**
RH 44-120	400	400	120	**6-615**
RH 52-120	500	200	120	**6-617**
RH 53-120	500	300	120	**6-618**
RH 62-80	600	200	80	**6-620**
RH 62-120	600	200	120	**6-621**
RH 63-120	600	300	120	**6-623**
RH 64-120	600	400	120	**6-624**
RH 82-120	800	200	120	**6-626**
RH 84-120	800	400	120	**6-627**

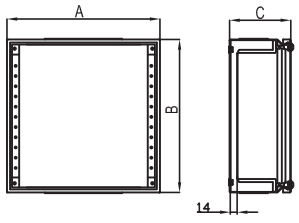

BEZ WYPOSAŻENIA

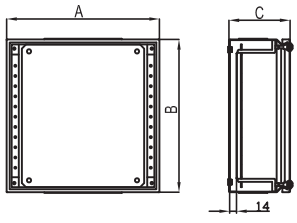

PŁYTA MONTAŻOWA

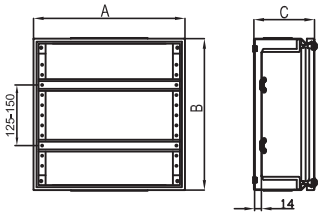

SZYNA TH-35

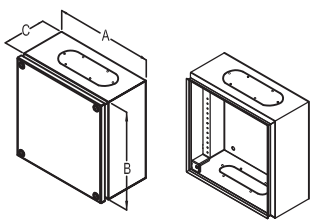

Szczegółowe informacje w katalogu szaf przemysłowych

DRZWI REWIZYJNE

TYP RD



Standardowe wykonanie: **RAL 9002**

Zastosowanie:

Drzwi rewizyjne znajdują szerokie zastosowanie do zabudowy wszelkiego rodzaju wnęk o dowolnym przeznaczeniu. Umożliwiają łatwy dostęp do otworów rewizyjnych, wymagających częstego wykonywania czynności eksploatacyjnych. Szeroki wachlarz rozmiarów i kolorów zaspokoi najbardziej wymagającego Klienta.

Sposób wykonania:

Drzwi wykonane z blachy stalowej z ochronną powłoką lakierową koloru RAL 9002, nakładaną metodą elektrostatyczną.

Sposób zamykania:

- wersja z zamkiem
- wersja z zatrzaskiem
- wersja z zatrzaskiem typu Push

Dostępne wersje:







TYP	WERSJA			WYMIARY W MM			NUMER KATALOGOWY	
	z zatrzaskiem	z zamkiem	z zatrzaskiem typu push	szer.	wys.	głęb.	blacha czarna malowana	stal nierdzewna szlifowana
		Z	P				RD	RDN
RD 1	✓			150	150	50	7-750	7-750-SS
		✓					7-751	7-751-SS
			✓				P-7-750	P-7-750-SS
RD 2	✓			200	200	50	7-752	7-752-SS
		✓					7-753	7-753-SS
			✓				P-7-752	P-7-752-SS
RD 3	✓			300	200	50	7-754	7-754-SS
		✓					7-755	7-755-SS
			✓				P-7-754	P-7-754-SS
RD 4	✓			300	300	50	7-756	7-756-SS
		✓					7-757	7-757-SS
			✓				P-7-756	P-7-756-SS
RD 5	✓			400	200	50	7-758	7-758-SS
		✓					7-759	7-759-SS
			✓				P-7-758	P-7-758-SS
RD 6	✓			450	250	50	7-760	7-760-SS
		✓					7-761	7-761-SS
			✓				P-7-760	P-7-760-SS
RD 7	✓			400	300	50	7-762	7-762-SS
		✓					7-763	7-763-SS
			✓				P-7-762	P-7-762-SS
RD 8	✓			500	300	50	7-764	7-764-SS
		✓					7-765	7-765-SS
			✓				P-7-764	P-7-764-SS
RD 9	✓			400	400	50	7-766	7-766-SS
		✓					7-767	7-767-SS
			✓				P-7-766	P-7-766-SS
RD 10		✓		400	500	50	7-769	7-769-SS
RD 11		✓		400	600	50	7-771	7-771-SS
RD 12		✓		400	800	50	7-773	7-773-SS
RD 13		✓		400	1000	50	7-775	7-775-SS
RD 14		✓		500	1000	50	7-777	7-777-SS

Dostępne wersje wykonania:



blacha czarna malowana
RAL 9002



blacha nierdzewna
szlifowana



blacha nierdzewna malowana
RAL 9002

Dostępne opcje kolorów:

RAL 9003 RAL 9006 RAL 1028 RAL 3000 RAL 5015 RAL 6018 RAL 7032 RAL 3009 RAL 8019 RAL 7035

ROZDZIELNICE NISKIEGO NAPIĘCIA PLASTIKOWE z metalowymi drzwiami

TYP RPT



Dostępne kolory: **RAL 9003**

MONTAŻ PODTYNKOWY

II KLASA OCHRONNOŚCI

IP30

Zastosowanie:

Wnętrzowe rozdzielnice nn w wersji podtynkowej przeznaczone do zabudowy aparatów od 12 do 36 modułów. Przystosowane do montażu w ścianach murowanych jak i w ścianach gipsowo-kartonowych. Dodatkowo posiadają łączniki pozwalające na łączenie ze sobą kilku rozdzielnic dla utworzenia jednego modułu.

Standardowe wyposażenie:

Szyna TH 35, szyny zaciskowe, izolator, zestaw wkrętów i nakrętek, podkładka, przewód ochronny żółto-zielony, zestaw naklejek, łączniki, kotwy.

Dostępne wersje:





Charakterystyka techniczna:

Prąd znamionowy ciągły:	**In ≤ 100A**
Napięcie znamionowe łączeniowe:	**Un = 400V**
Napięcie znamionowe izolacji:	**Ui = 500V**
Znamionowe napięcie udarowe:	**Uimp = 4000V**
Klasa ochronności:	**II**
Stopień ochrony:	**IP30**

Sposób montażu: zabudowa w ścianie

Wykonanie:

Część aparatowa wykonana jest z uniepalnionego tworzywa sztucznego. Rozdzielnice posiadają odkręcane regulowane metalowe ramki z drzwiczkami malowane na biało RAL 9003. Rozdzielnia zamykana na zatrzask z możliwością zastosowania metalowego zamka.

Możliwość wykonania ramki ze stali nierdzewnej lub aluminium.



TYP	WERSJA		ILOŚĆ MODUŁÓW	WYMIARY W MM			NUMER KATALOGOWY
	z zatrzaskiem	z zamkiem		szer.	wys.	głęb.	
		Z					
RPT 12	✓		**12**	295	257	90	**5-393**
		✓					**5-397**
RPT 24	✓		**24**	295	382	90	**5-394**
		✓					**5-398**
RPT 36	✓		**36**	295	532	90	**5-395**
		✓					**5-399**

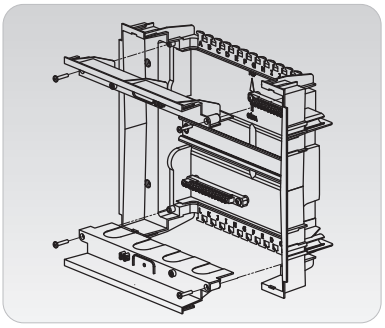

Prowadzenie przewodów umożliwiają wyjmowane ścianki góra-dół, a dodatkowo, ich łatwy montaż, znacznie przyspiesza prace instalatora.



Pionowa i pozioma regulacja drzwi umożliwiająca dostosowanie ich do płaszczyzny ściany.



Możliwość otwierania drzwi na lewą lub prawą stronę.



Specjalne kotwy dają możliwość montażu obudowy zarówno w ścianach murowanych jak i gipsowo - kartonowych.



Specjalne łączniki pozwalają łączyć obudowy w pionie i poziomie otrzymując możliwość montażu większej ilości modułów.

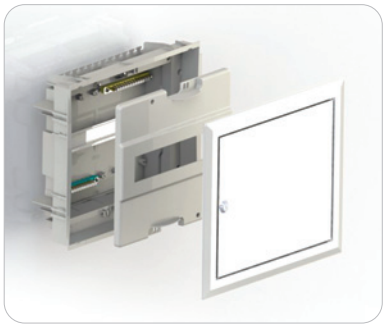

Prosty montaż modułów wewnątrz obudowy

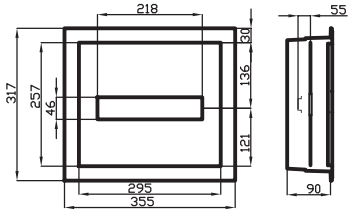

(5-393) RPT 12 zatrzask
(5-397) RPT 12 zamek

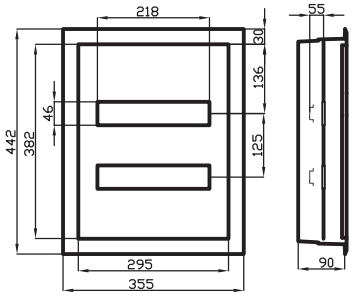

(5-394) RPT 24 zatrzask
(5-398) RPT 24 zamek

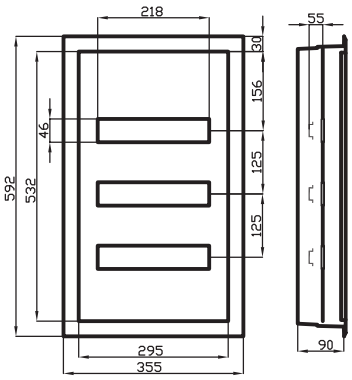

(5-395) RPT 36 zatrzask
(5-399) RPT 36 zamek

ROZDZIELNICE NISKIEGO NAPIĘCIA PLASTIKOWE

TYP ALFA-SYSTEM MODUŁOWE







MONTAŻ NATYNKOWY

II KLASA OCHRONNOŚCI

IP33

Zastosowanie:

Rozdzielnice elektryczne niskiego napięcia typu ALFA modułowe wykonane z wysokiej jakości niepalnych modyfikowanych tworzyw sztucznych. Konstrukcja tych rozdzielnic umożliwia instalowanie w ich wnętrzu wszelkich modułowych aparatów elektrycznych przystosowanych do montażu na szynach nośnych TH35.

Standardowe wyposażenie:

Szyna TH 35, szyny zaciskowe

Charakterystyka techniczna:

Prąd znamionowy ciągły:	**In ≤ 100A**
Napięcie znamionowe łączeniowe:	**Un = 400V**
Napięcie znamionowe izolacji:	**Ui = 500V**
Znamionowe napięcie udarowe:	**Uimp = 4000V**
Klasa ochronności:	**II**
Stopień ochrony:	**IP33**

Sposób montażu: zabudowa na ścianie

TYP	WERSJA		ILOŚĆ MODUŁÓW	WYMIARY W MM			NUMER KATALOGOWY
	z zatrzaskiem	z zamkiem		szer.	wys.	głęb.	
		Z					
ALFA 13	✓		**13**	310	215	105	**5-404**
		✓					**5-403**
ALFA 26	✓		**26**	310	360	105	**5-415**
		✓					**5-416**
ALFA 39	✓		**39**	310	530	105	**5-949**
		✓					**5-950**

Dostępne wersje:





ROZDZIELNICE INSTALACYJNE NN PLASTIKOWE

TYP ALFA-SYSTEM



II KLASA OCHRONNOŚCI

MONTAŻ UNIWERSALNY

Zastosowanie:

Konstrukcja rozdzielnic typu ALFA umożliwia instalowanie w ich wnętrzu wyłączników różnicowo-prądowych, wyłączników instalacyjnych oraz wszelkich modułowych aparatów elektrycznych przystosowanych do montażu na szynach nośnych TH 35.

Charakterystyka techniczna:

Prąd znamionowy ciągły:	**In ≤ 100A**
Napięcie znamionowe łączeniowe:	**Un = 400V**
Napięcie znamionowe izolacji:	**Ui = 500V**
Znamionowe napięcie udarowe:	**Uimp = 4000V**
Klasa ochronności:	**II**

Sposób montażu: zabudowa uniwersalna

Wykonanie:

Rozdzielnice elektryczne niskiego napięcia typu ALFA wykonane są z wysokiej jakości niepalnych modyfikowanych tworzyw sztucznych.

ALFA 2Z

Rozdzielnice ALFA 2Z przystosowane są do montażu naściennego lub „pół-wnękowego” do głębokości przedziału aparatury.

Charakterystyka techniczna:

Napięcie znamionowe izolacji: **Ui = 500V**
Stopień ochrony: **IP44**
Klasa ochronności: **II**
Kolor: **biały**



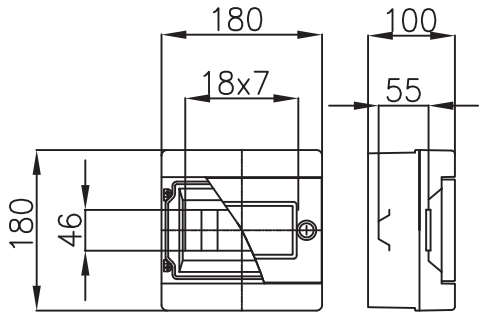

ALFA 2Z

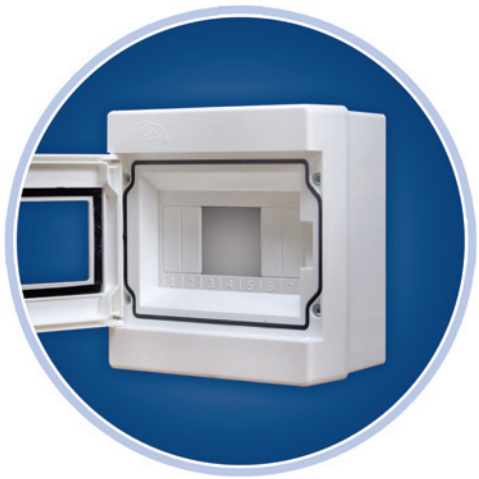

ALFA 2Z

Wyposażenie standardowe:

Szyna nośna TH 35, szyna zaciskowa ochronna - 2 szt.

Nr kat.: 5-405



ALFA 2Z/2P+L

Wyposażenie standardowe:

2 przyciski: FT22-Kc-01 i FT22-Kz-10, lampka FT22-LSC-220

Nr kat.: 5-410

TYP	KOLOR	WYPOSAŻENIE	ZAMEK	WYMIARY W MM			NUMER KATALOGOWY
				szer.	wys.	głęb.	
			Z				
ALFA 2Z	biały		✓	180	180	100	**5-405**
ALFA 2Z/2P+L		kaseta sterownicza 2 przyciski + lampka FT22-Kc-01, FT22-Kz-10, FT22-Lsc-220	✓				**5-410**

ALFA 3Z

Rozdzielnice ALFA 3Z przystosowane są do montażu naściennego lub „pół-wnękowego” do głębokości przedziału aparatury.

Charakterystyka techniczna:

Napięcie znamionowe izolacji:	**Ui = 500V**
Stopień ochrony:	**IP44**
Klasa ochronności:	**II**
Kolor:	**czerwony**



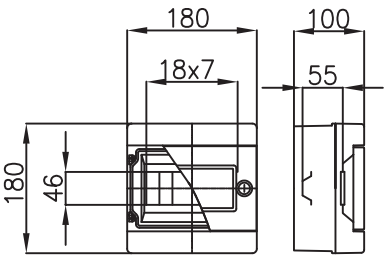

ALFA 3Z





ALFA 3Z/P czerwona
(wyłącznik p. poż.)

Wyposażenie standardowe:

Przycisk FT22-Kc-01

Nr kat.: 5-411



ALFA 3Z/R1 czerwona
(wyłącznik p. poż.)

Wyposażenie standardowe:

Rozłącznik FR 103-100A

Nr kat.: 5-412



ALFA 3Z/R2 czerwona
(wyłącznik p. poż.)

Wyposażenie standardowe:

Rozłącznik KUE 340

Nr kat.: 5-413

TYP	KOLOR	WYPOSAŻENIE	ZAMEK	WYMIARY W MM			NUMER KATALOGOWY
				szer.	wys.	głęb.	
			Z				
ALFA 3Z	czerwony		✓	180	180	100	**5-406**
ALFA 3Z/P		skrzynka ppoż. z przyciskiem FT22-Kc-01	✓				**5-411**
ALFA 3Z/R1		skrzynka ppoż. z rozłącznikiem FR103-100A	✓				**5-412**
ALFA 3Z/R2		skrzynka ppoż. z rozłącznikiem KUE 340	✓				**5-413**

ALFA S

Rozdzielnice ALFA S przystosowane są do montażu naściennego lub „pół-wnękowego” do głębokości przedziału aparatury.

Charakterystyka techniczna:

Napięcie znamionowe izolacji: **Ui = 500V**
Stopień ochrony: **IP44**
Klasa ochronności: **II**
Kolor: **biały**

IP30

Ilość modułów o wymiarach 17,5 mm w rzędzie:

ALFA 2S – 2 szt.
ALFA 4S – 4 szt.
ALFA 6S – 6 szt.



Alfa 2S



Alfa 4S



Alfa 6S

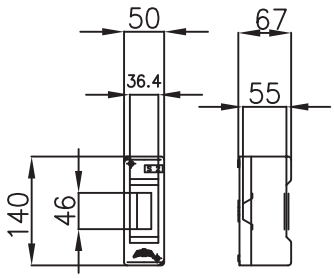

Nr kat.: 5-409

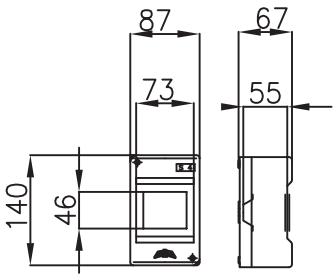

Nr kat.: 5-408

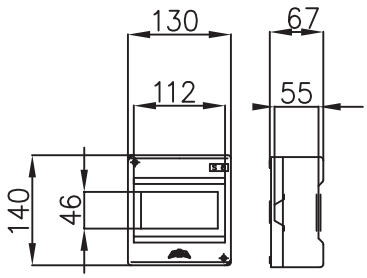

Nr kat.: 5-407

TYP	KOLOR	WYMIARY W MM			NUMER KATALOGOWY
		szer.	wys.	głęb.	
ALFA 2S	biały	50	140	67	**5-409**
ALFA 4S		87			**5-408**
ALFA 6S		130			**5-407**

ROZDZIELNICE NN Z TWORZYWA SZTUCZNEGO

TYP GAMMA

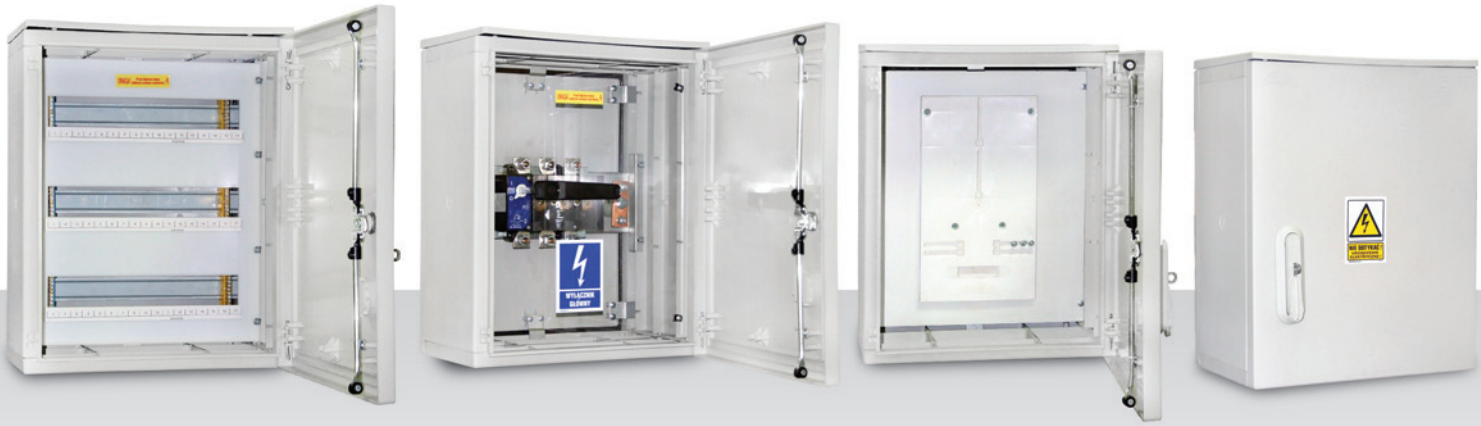

MONTAŻ NATYNKOWY

II KLASA OCHRONNOŚCI

IP44

Zastosowanie:

Wnętrzowe rozdzielnice nN, w zależności od rodzaju zainstalowanej aparatury, mogą łącznie z rozdziałem energii elektrycznej, wykonywać funkcje: kontroli urządzeń elektrycznych, sterowania i nadzoru procesu produkcji.

Standardowe wyposażenie:

Szyna TH 35, szyny zaciskowe

Charakterystyka techniczna:

Napięcie znamionowe łączeniowe:	**Un = 400V**
Napięcie znamionowe izolacji:	**Ui = 500V**
Klasa ochronności:	**II**
Stopień ochrony:	**IP44**

Sposób montażu: zabudowa na ścianie

Wykonanie:

Rozdzielnice wykonywane są z tworzywa sztucznego termoplastycznego metodą wtrysku.

BUDOWA I WYMIARY

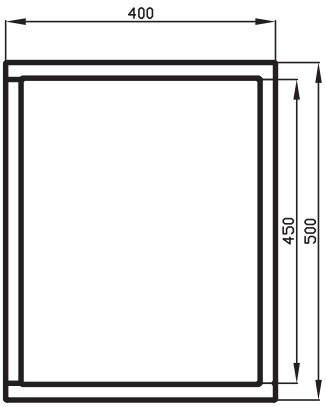

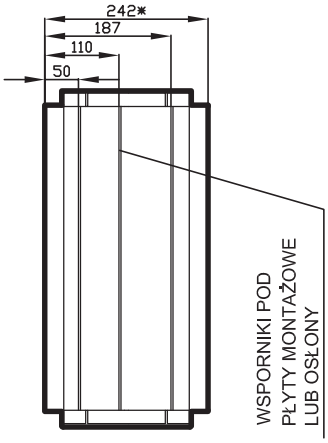

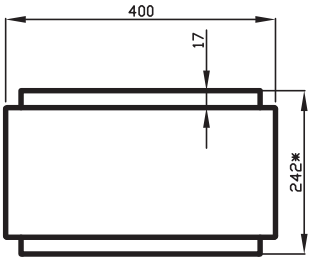

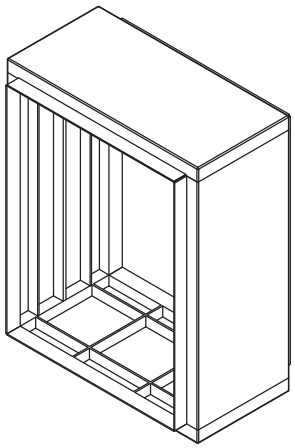

* - całkowita głębokość (z drzwiami) wynosi 260 mm

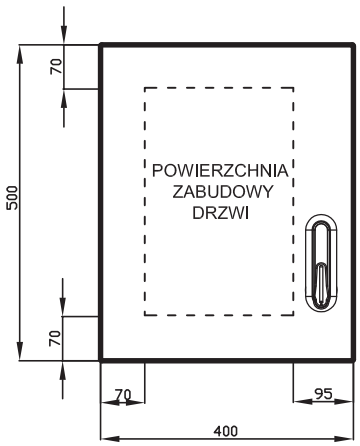

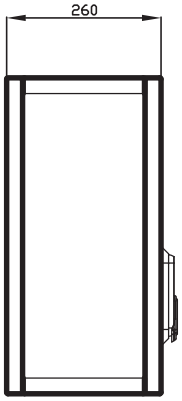

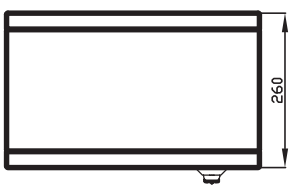

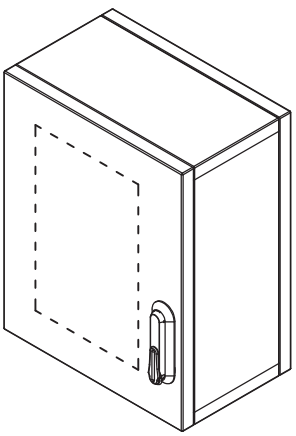

TYP	WYPOSAŻENIE WNĘTRZA	WYPOSAŻENIE DRZWI				WYMIARY W MM			NUMER KATALOGOWY
		drzwi pełne	drzwiczki rewizyjne duże	drzwiczki rewizyjne małe + wziernik	wziernik	szer.	wys.	głęb.	
			RD	RMW	W				
GAMMA O	obudowa pusta bez zamka	✓				400	500	260	5-421
			✓						5-422
				✓					5-423
					✓				5-424
GAMMA OZ	obudowa pusta z zamkiem	✓				400	500	260	5-425
			✓						5-426
				✓					5-427
					✓				5-428
GAMMA 3FL	TL3F	✓				400	500	260	5-429
GAMMA WG	RA-250	✓							5-430
GAMMA WG	RA-400	✓							5-420
GAMMA 3X17	3x17 modułów	✓							5-431



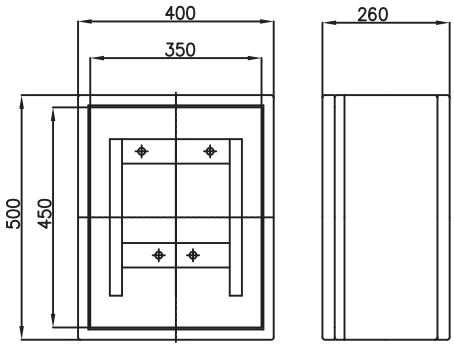

GAMMA 3FL



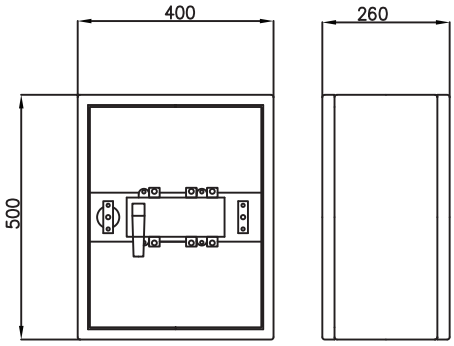

GAMMA WG RA 250



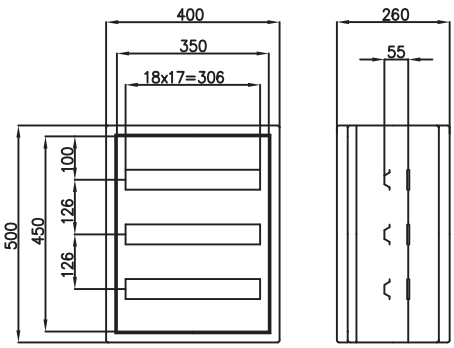

GAMMA 3 x 17

ZESTAWY ZŁĄCZOWO-POMIAROWE wyprodukowane na bazie obudowy typu Gamma

TYP ZZP-P

Zastosowanie:

Wnętrzowe rozdzielnice nN, w zależności od rodzaju zainstalowanej aparatury, mogą łącznie z rozdziałem energii elektrycznej, wykonywać funkcje: kontroli urządzeń elektrycznych, sterowania i nadzoru procesu produkcji.

Charakterystyka techniczna:

Prąd znamionowy ciągły:	**In ≤ 50A**
Napięcie znamionowe łączeniowe:	**Un = 400V**
Napięcie znamionowe izolacji:	**Ui = 500V**
Klasa ochronności:	**II**
Stopień ochrony:	**IP44**

CE B

MONTAŻ NATYNKOWY

II KLASA OCHRONNOŚCI

IP44

Rodzaje drzwi stosowanych w zestawach ZZP-P

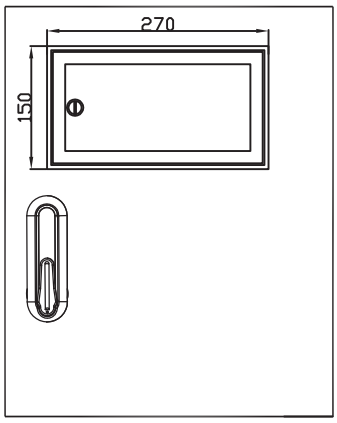

DRZWI WYPOSAŻONE W DRZWICZKI REWIZYJNE DUŻE (RD)

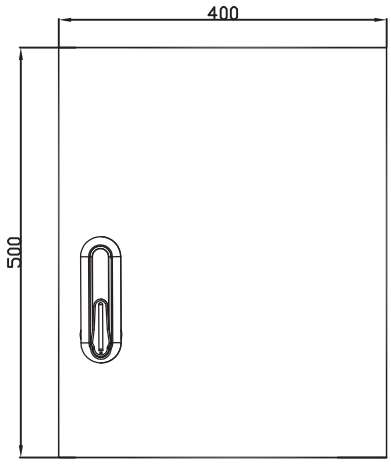

DRZWI PEŁNE

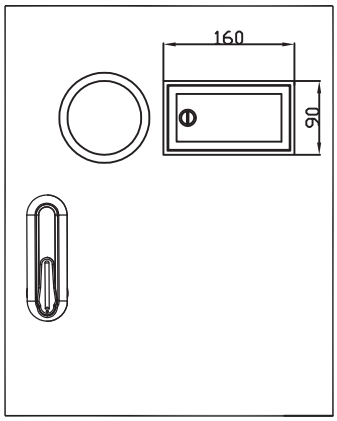

DRZWI WYPOSAŻONE W DRZWICZKI REWIZYJNE MAŁE I WZIERNIK (RMW)

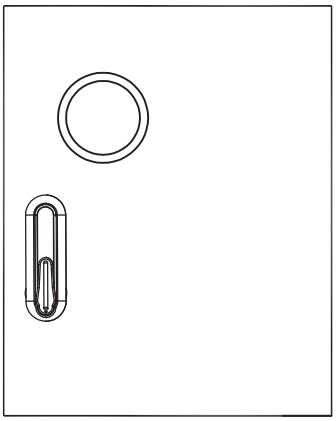

DRZWI WYPOSAŻONE WE WZIERNIK (W)

ZESTAWY PRZYŁĄCZOWO-POMIAROWE

TYP	WYPOSAŻENIE WNĘTRZA	WYPOSAŻENIE DRZWI				WYMIARY W MM			NUMER KATALOGOWY
		drzwi pełne	drzwiczki rewizyjne duże	drzwiczki rewizyjne małe + wziernik	wziernik	szer.	wys.	głęb.	
			RD	RMW	W				
ZZP-P/ZPP1	TL3F, 6S,Lzw	✓				400	500	260	5-432
			✓						5-433
				✓					5-434
					✓				5-435
ZZP-P/ZPP2	TL3F, TL1F, 6S, Lz	✓				400	500	260	5-436
			✓						5-437
				✓					5-438
					✓				5-439

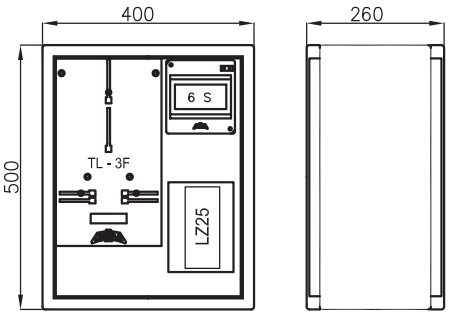

ZESTAW PRZYŁĄCZOWO - POMIAROWY (ZZP-P/ZPP1)

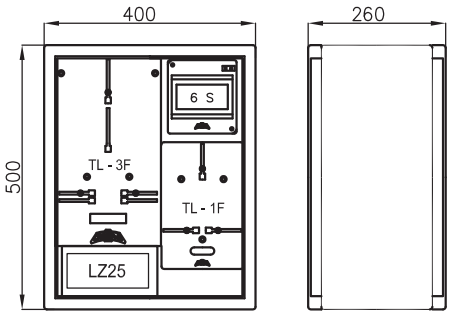

ZESTAW PRZYŁĄCZOWO - POMIAROWY (ZZP-P/ZPP2)

SKRZYNKI ZŁĄCZOWE

TYP	WYPOSAŻENIE WNĘTRZA	WYPOSAŻENIE DRZWI				WYMIARY W MM			NUMER KATALOGOWY
		drzwi pełne	drzwiczki rewizyjne duże	drzwiczki rewizyjne małe + wziernik	wziernik	szer.	wys.	głęb.	
			RD	RMW	W				
ZZP-P/SZ1	RBK 00	✓				400	500	260	5-441
ZZP-P/SZ3	3xPB1	✓				400	500	260	5-442

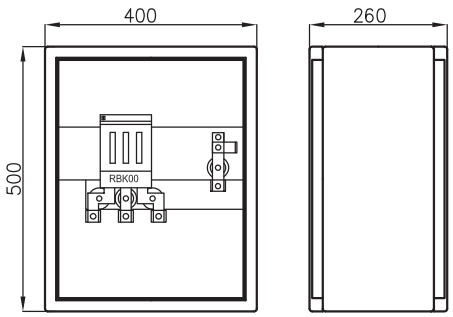

SKRZYNKA ZŁĄCZOWA (ZZP-P/SZ1)

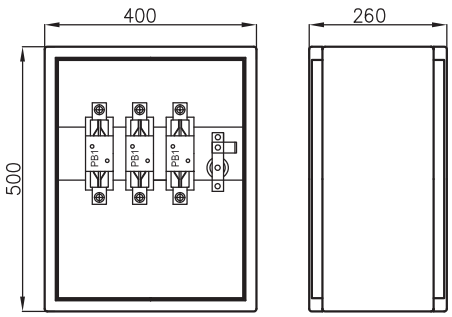

SKRYNKA ZŁĄCZOWA (ZZP-P/SZ3)

ZESTAWY ZŁĄCZOWO-POMIAROWE

TYP	WYPOSAŻENIE WNĘTRZA	WYPOSAŻENIE DRZWI				WYMIARY W MM			NUMER KATALOGOWY
		drzwi pełne	drzwiczki rewizyjne duże	drzwiczki rewizyjne małe + wziernik	wziernik	szer.	wys.	głęb.	
			RD	RMW	W				
ZZP-P1		✓				400	1000	260	5-443
	ZZP P/ZPP1		✓						5-444
	ZZP P/SZ1			✓					5-445
					✓				5-446
ZZP-P3		✓				400	1000	260	5-451
	ZZP P/ZPP1		✓						5-452
	ZZP P/SZ3			✓					5-453
					✓				5-454
ZZP-P4		✓				400	1000	260	5-455
	ZZP P/ZPP2		✓						5-456
	ZZP P/SZ1			✓					5-457
					✓				5-458
ZZP-P6		✓				400	1000	260	5-463
	ZZP P/ZPP2		✓						5-464
	ZZP P/SZ3			✓					5-465
					✓				5-466

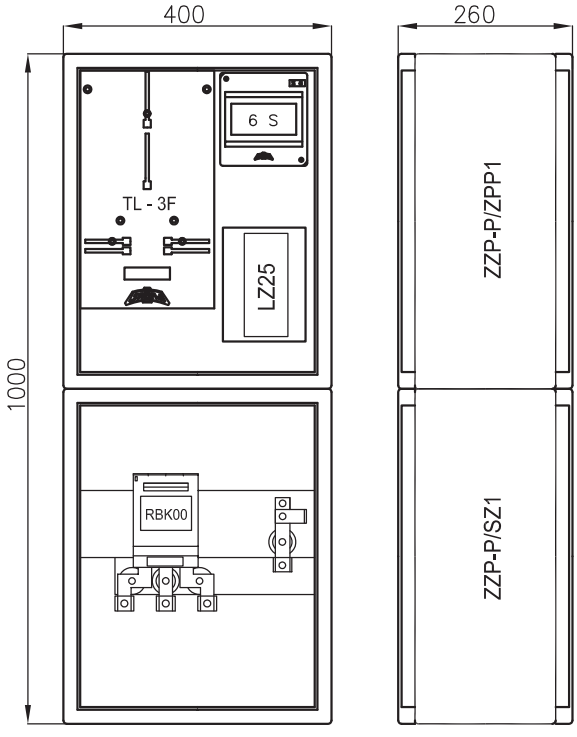

ZZP-P1

ZESTAWY PRZYŁĄCZOWO - POMIAROWE ZZP-P1 : ZZP-P6

ZESTAWY ZŁĄCZOWO-POMIAROWE PODWÓJNE

TYP	WYPOSAŻENIE WNĘTRZA	WYPOSAŻENIE DRZWI				WYMIARY W MM			NUMER KATALOGOWY
		drzwi pełne	drzwiczki rewizyjne duże	drzwiczki rewizyjne małe + wziernik	wziernik	szer.	wys.	głęb.	
			RD	RMW	W				
ZZP-P1/2		✓				800	1000	260	5-467
	2x (ZZP P/ZPP1)		✓						5-468
	ZZP P/SZ1			✓					5-469
					✓				5-470
ZZP-P3/2		✓				800	1000	260	5-475
	2x (ZZP P/ZPP1)		✓						5-476
	ZZP P/SZ3			✓					5-477
					✓				5-478
ZZP-P4/2		✓				800	1000	260	5-479
	2x (ZZP P/ZPP2)		✓						5-480
	ZZP P/SZ1			✓					5-481
					✓				5-482
ZZP-P6/2		✓				800	1000	260	5-487
	2x (ZZP P/ZPP2)		✓						5-488
	ZZP P/SZ3			✓					5-489
					✓				5-490

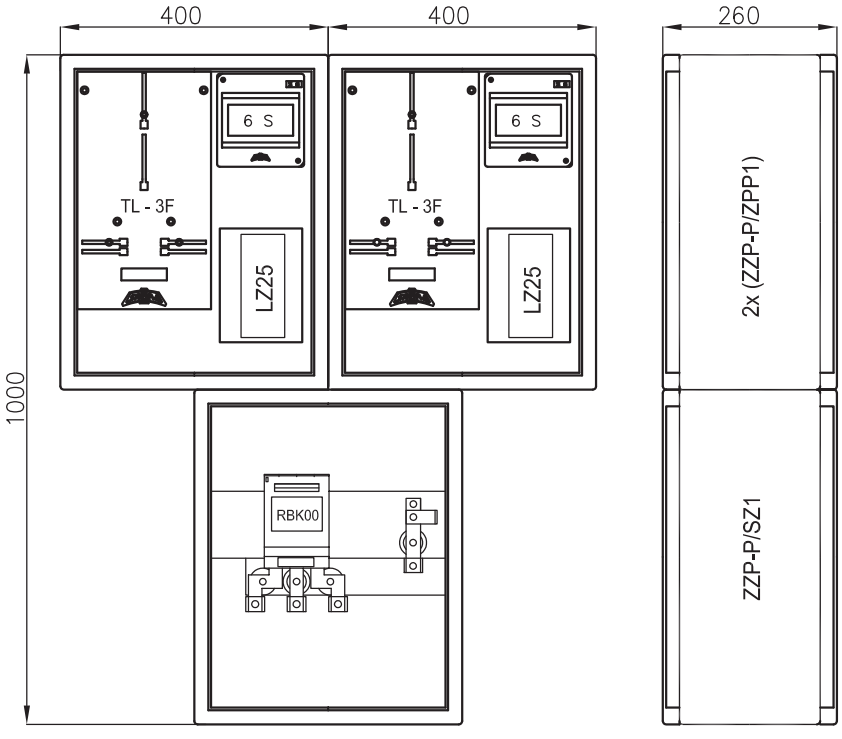

ZZP-P1/2

ZESTAWY PRZYŁĄCZOWO - POMIAROWE PODWÓJNE ZZP-P1/2 : ZZP-P6/2

ROZDZIELNICE BUDOWLANE

TYP RHRB



MONTAŻ ZEWNĘTRZNY

IP65

Zastosowanie:

Przeznaczone są do bezpośredniego zasilania urządzeń, narzędzi i oświetlenia placu budowy oraz rozliczeniowego pomiaru energii elektrycznej.

Charakterystyka techniczna:

Napięcie znamionowe łączeniowe:	**Un = 400V**
Napięcie znamionowe izolacji:	**Ui = 500V**
Klasa ochronności:	**I**
Stopień ochrony:	**IP65**

Wykonanie:

Blacha stalowa o grubości 1,5 mm, z ochronną powłoką metalową koloru RAL 9002 nakładaną metodą elektrostatyczną.

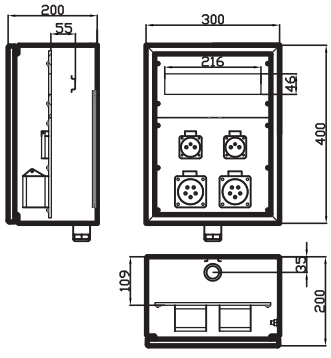

RHRB1

Nr kat.: 6-493

Wyposażenie:

- Gniazdo wtyczkowe 1-fazowe - 2 szt. (16A/250V)
- Gniazdo wtyczkowe 3-fazowe – 1 szt. (16A/400V)
- Gniazdo wtyczkowe 3-fazowe – 1 szt. (32A/400V)
- Listwa zaciskowa uziemiająca OBL 25/10-4
- Dławik uniwersalny na przewód zasilający

Montaż:

Uchwyt do montażu na słupie

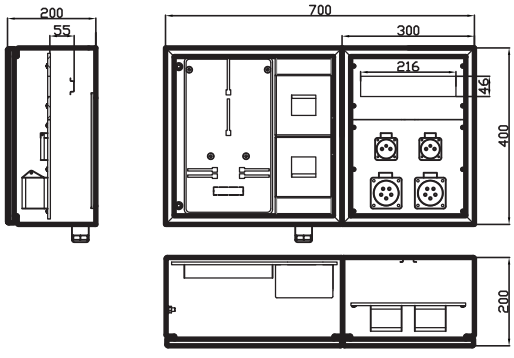

RHRB2

Nr kat.: 6-494

Wyposażenie:

- Gniazdo wtyczkowe 1-fazowe - 2 szt. (16A/250V)
- Gniazdo wtyczkowe 3-fazowe – 1 szt. (16A/400V)
- Gniazdo wtyczkowe 3-fazowe – 1 szt. (32A/400V)
- Listwa zaciskowa uziemiająca OBL 25/10-4
- Rozdzielnica ALFA 6S – 2 szt.
- Podstawa licznika 3-fazowego – 1 szt.
- Dławik uniwersalny na przewód zasilający

Montaż:

Obudowa stojąca na profilowanych nóżkach

ROZDZIELNICE BUDOWLANE

TYP GAMMARB





MONTAŻ ZEWNĘTRZNY

II KLASA OCHRONNOŚCI

IP44

Zastosowanie:

Przeznaczone są do bezpośredniego zasilania urządzeń, narzędzi i oświetlenia placu budowy oraz rozliczeniowego pomiaru energii elektrycznej.

Charakterystyka techniczna:

Napięcie znamionowe łączeniowe:	**Un = 400V**
Napięcie znamionowe izolacji:	**Ui = 500V**
Klasa ochronności:	**II**
Stopień ochrony:	**IP44**

Wykonanie:

Elementy obudowy rozdzielnicy wykonane są z odpornego na UV tworzywa sztucznego termoplastycznego metodą wtrysku.

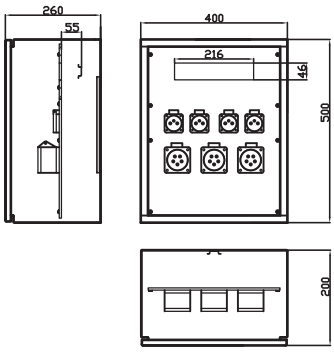

GAMMARB1

Nr kat.: 5-491

Wyposażenie:

- Gniazdo wtyczkowe 1-fazowe - 4 szt. (16A/250V)
- Gniazdo wtyczkowe 3-fazowe – 1 szt. (16A/400V)
- Gniazdo wtyczkowe 3-fazowe – 2 szt. (32A/400V)
- Listwa zaciskowa uziemiająca OBL 25/10-4
- Dławik uniwersalny na przewód zasilający

Montaż:

Uchwyt do montażu na słupie

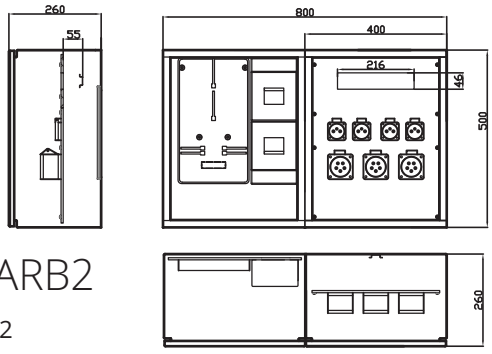

GAMMARB2

Nr kat.: 5-492

Wyposażenie:

- Gniazdo wtyczkowe 1-fazowe - 4 szt. (16A/250V)
- Gniazdo wtyczkowe 3-fazowe – 1 szt. (16A/400V)
- Gniazdo wtyczkowe 3-fazowe – 2 szt. (32A/400V)
- Listwa zaciskowa uziemiająca OBL 25/10-4
- Rozdzielnica ALFA 6S – 2 szt.
- Podstawa licznika 3-fazowego – 1 szt.
- Dławik uniwersalny na przewód zasilający

Montaż:

Obudowa stojąca na profilowanych nóżkach

ASORTYMENT STANDARDOWEGO WYPOSAŻENIA ROZDZIELNIC NISKIEGO NAPIĘCIA

Szyna TH-35 (3 typy)

Typ A



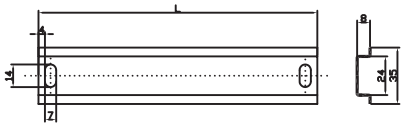

Typ B



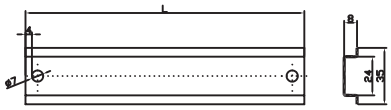

Typ C



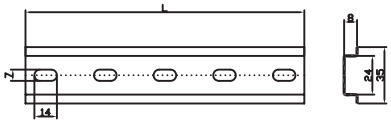

TYP A	DŁUGOŚĆ (mm)	NUMER KATALOGOWY
	L	
L-173	173	**8-520**
L-218	218	**8-522**
L-243	243	**8-524**
L-260	260	**8-526**
L-950	950	**8-528**

Zaślepka prostokątna

Nr kat.: 8-540



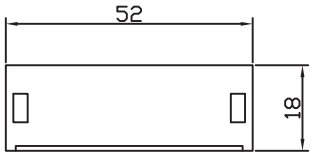

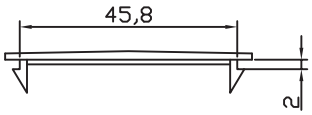

Dławik gumowy

Nr kat.: 8-544





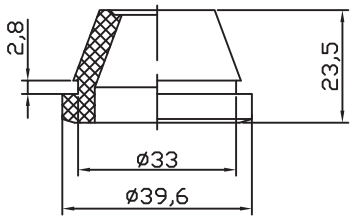

Przewód ochronny

Nr kat.: 8-576



Nr kat.: 8-578



ASORTYMENT STANDARDOWEGO WYPOSAŻENIA ROZDZIELNIC NISKIEGO NAPIĘCIA

Szyba owalna do rozdzielni nN typ RL, NRL

Nr kat.: 8-577



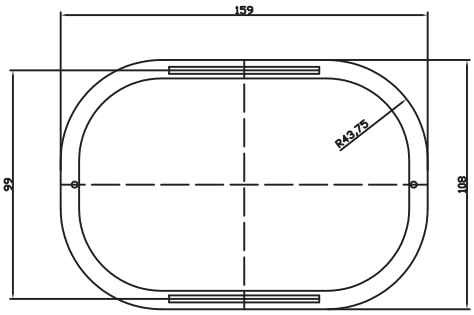

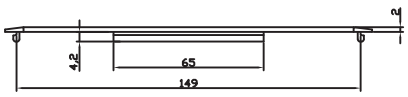

Szyny zaciskowe

NAZWA SZYNY	NUMER KATALOGOWY
U-6-0-35,5	8-521
12-0-55	8-523
15-0-61,5	8-525
24-0-94 zam. 0-90	8-527
36-0-141 zam. 0-170	8-529
48-0-172	8-531
E-12-0-50,5	8-533
E-18-0-70 zam. Euro 0-65	8-501
E-22-0-83 zam. Euro 0-95	8-503

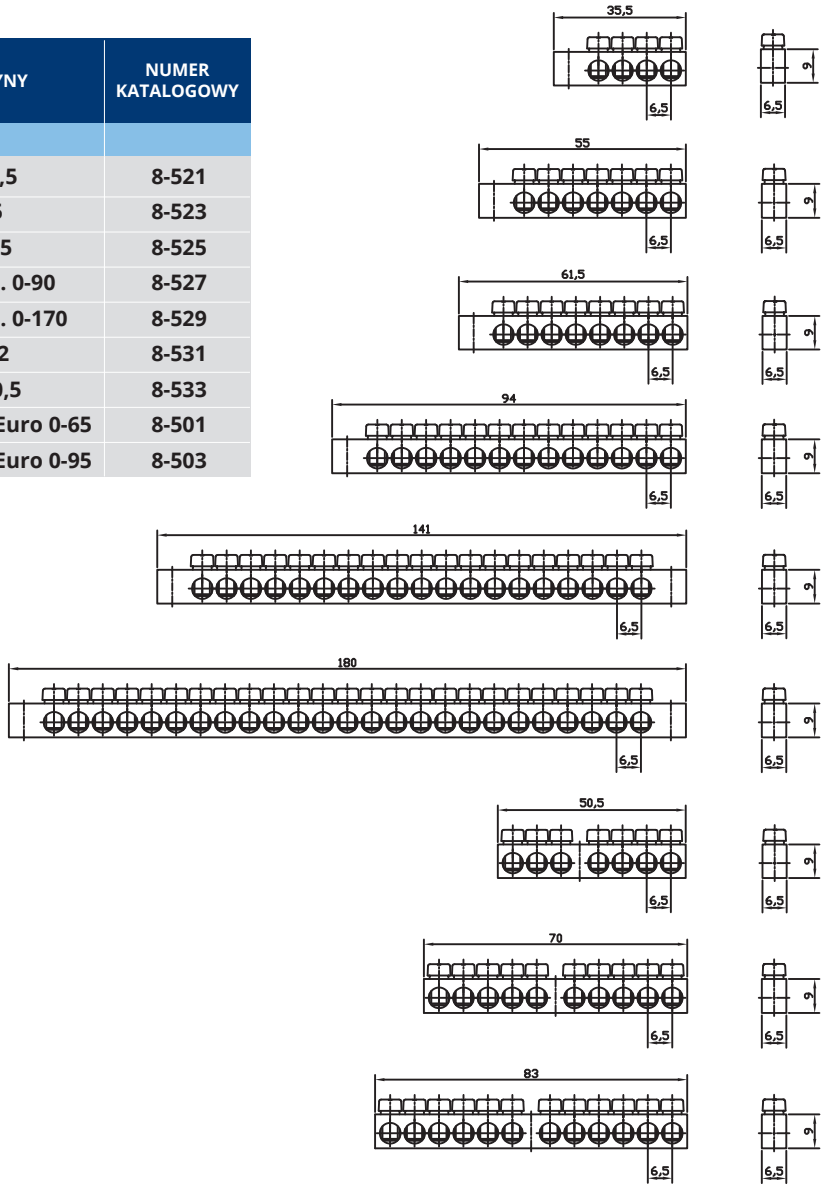


U-6-0-35,5


12-0-55


15-0-61,5

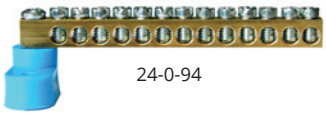
24-0-94

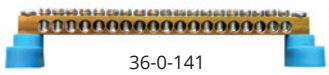
36-0-141


48-0-172


E-12-0-50,5


E-18-0-70


E-22-0-83

ASORTYMENT STANDARDOWEGO WYPOSAŻENIA ROZDZIELNIC NISKIEGO NAPIĘCIA

Szyna zaciskowa - widełki

TYP	DŁUGOŚĆ (mm)	ILOŚĆ ZACISKÓW	PRZEKRÓJ / OBCIĄŻALNOŚĆ	NUMER KATALOGOWY
	L			
1-F200	200	12	12/60	**8-558**
1-FI 000	1000	60	16/80	**8-560**
3F-200	200	12	12/60	**8-550**
3F-1000	1000	60	16/80	**8-552**

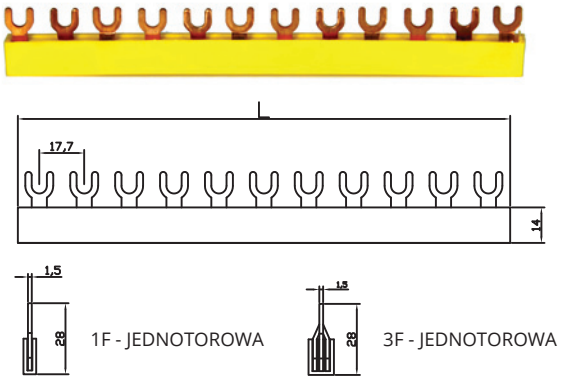

Szyna zaciskowa - prosta

TYP	DŁUGOŚĆ (mm)	ILOŚĆ ZACISKÓW	PRZEKRÓJ / OBCIĄŻALNOŚĆ	NUMER KATALOGOWY
	L			
1-F200	200	12	12/60	**8-562**
1-FI 000	1000	60	16/80	**8-564**
3F-200	200	12	12/60	**8-554**
3F-1000	1000	60	16/80	**8-556**

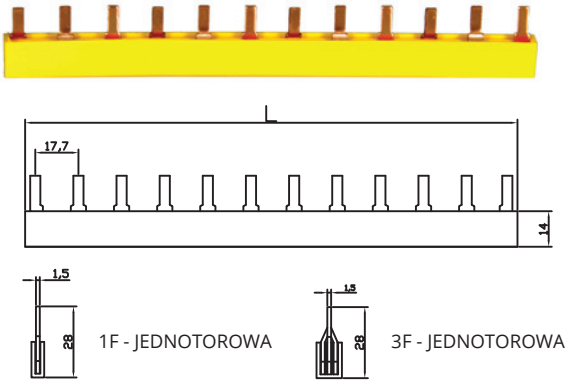

Podstawa licznika 1-fazowego

Nr kat.: 8-530



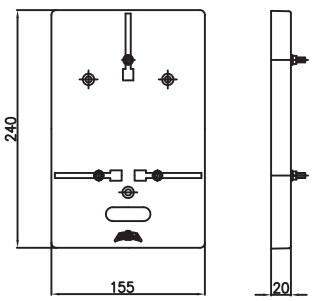

Podstawa licznika 3-fazowego

Nr kat.: 8-532



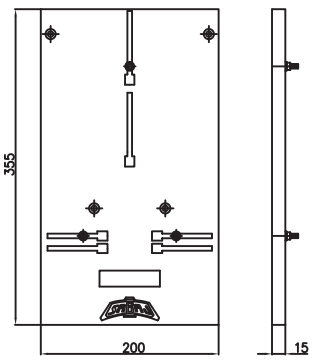

ASORTYMENT STANDARDOWEGO WYPOSAŻENIA ROZDZIELNIC NISKIEGO NAPIĘCIA

Zamek metalowy na klucz (1 system)

do rozdzielni nN typu RP i RL i drzwi rewizyjnych typu RD

Nr kat.: 8-566



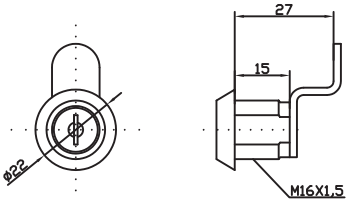

Zamek metalowy na klucz (1 system)

do rozdzielni nN typu NRP i NRL

Nr kat.: 8-568



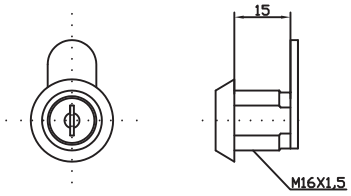

Zamek IP55

Nr kat.: 8-570



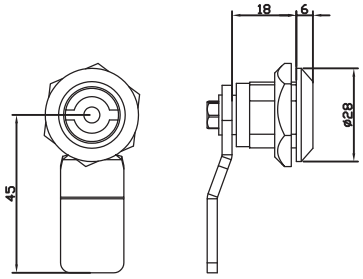

Klucz do zamka IP55

Nr kat.: 8-572



Zamek IP55 patentowy z kluczem

Nr kat.: 8-571



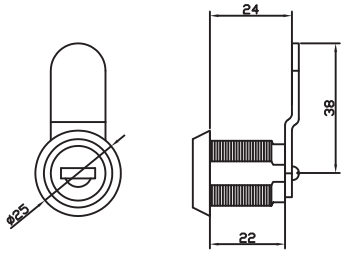

Zamek IP55 patentowy z plombą

Nr kat.: 8-538

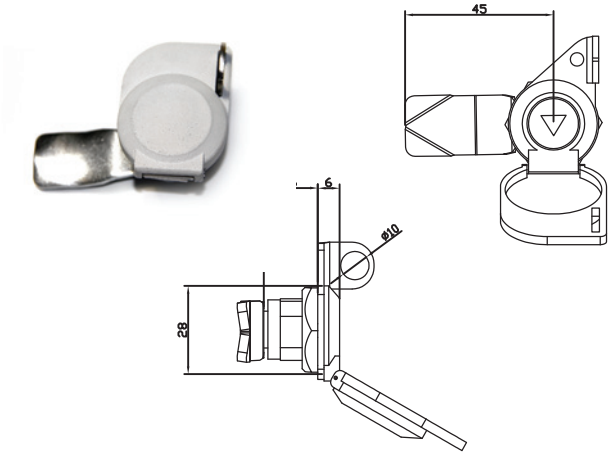

ASORTYMENT STANDARDOWEGO WYPOSAŻENIA ROZDZIELNIC NISKIEGO NAPIĘCIA

Kłódka K14 trójkąt

Nr kat.: 8-546

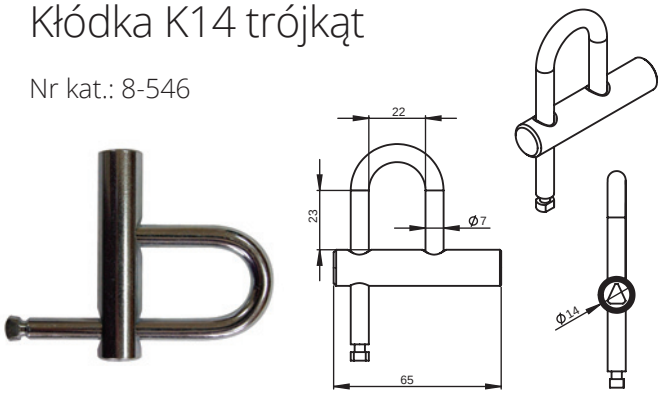

Klucz do kłódki K14 trójkąt

Nr kat.: 8-569

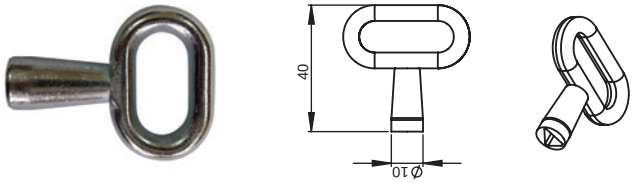

Kłodka K14 prostokąt

Nr kat.: 8-547



Klucz do kłódki K14 prostokąt

Nr kat.: 8-567

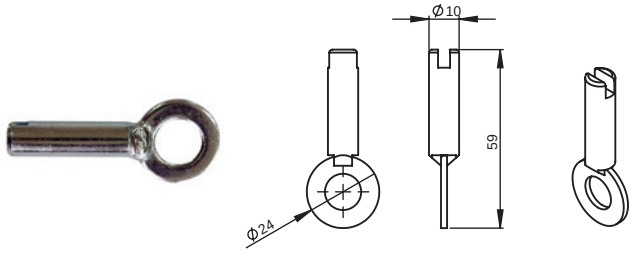

Kłódka K22

Nr kat.: 8-548

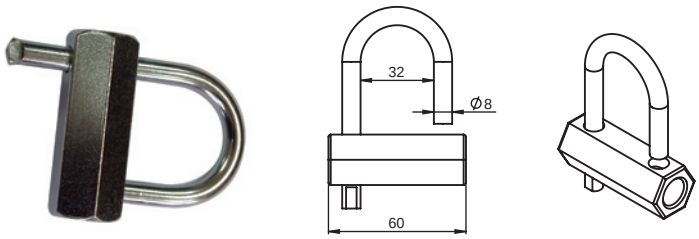

Klucz do kłódki K22

Nr kat.: 8-573

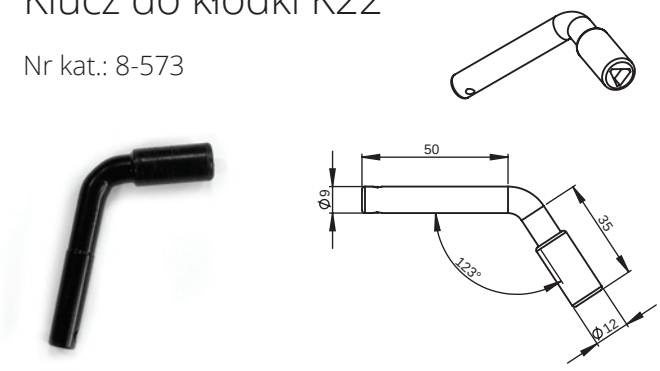

Kłódka 50/7

Nr kat.: 8-549

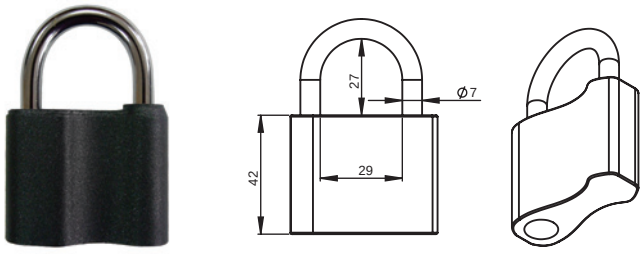

Klucz do kłódki 50/7

Nr kat.: 8-569

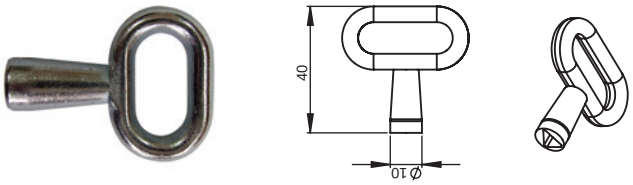





Sabaj System Sp. z o.o.
30-841 Kraków, ul. Domagały 15
tel. +48 12 653 53 85; fax: +48 12 653 53 82
e-mail: dok@sabaj.pl, biuro@sabaj.pl
www.sabajgroup.com



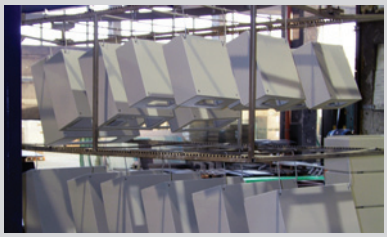







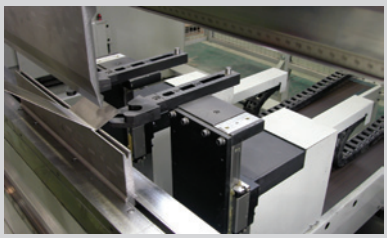







Sabaj System Sp. z o.o.
30-841 Kraków, ul. Domagały 15
tel. +48 12 653 53 85 (86); fax: +48 12 653 53 82
e-mail: dok@sabaj.pl, biuro@sabaj.pl
www.sabajgroup.com

Wydanie I