SZAFY WISZĄCE TELEINFORMATYCZNE 19”

TYP SIDE-O



Zastosowanie:

Szafy wiszące SIDE-O to połączenie funkcjonalności, nowoczesnego designu oraz wysokiej jakości wykonania. Możliwość zastosowania opcjonalnych dokręcanych nóżek pozwala również na wykorzystanie SIDE-O jako szaf stojących.

Charakterystyka konstrukcji:

- wykonanie z blachy DC01 o grubości 1,2 mm, malowanej proszkowo
- drzwi zamykane na kluczyk
- boczne ściany z możliwością demontażu i bezpiecznego zamknięcia
- możliwość zamontowania wentylatora 120x120 mm na górze i na dole
- otwory do wybijania pod przepusty kablowe na górze i na dole

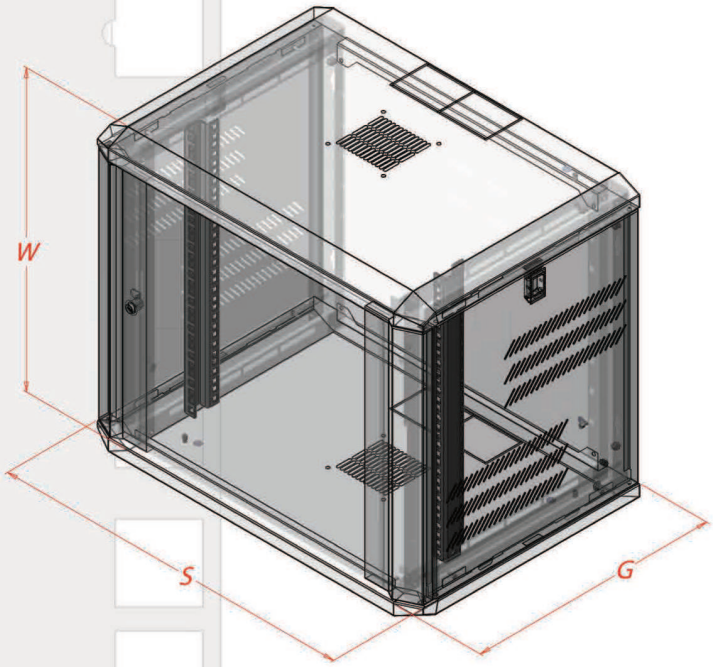

Dostępne wersje:



Dostępne kolory:

RAL 7035 RAL 9005

Forma dostawy:

Towar złożony

Zastosowanie:

Wewnętrzne

Klasa ochrony:

IP 20

Nośność:

KG 60

PRODUKT POLSKI

www.sabajgroup.com

Zapytaj › Zamów › dok@sabaj.pl

TYP SIDE-O

WYSOKOŚĆ UŻYTKOWA U x 44,45 MM	WYMIARY (MM)			NOŚNOŚĆ (KG)	WERSJA		KOLOR		KOD KATALOGOWY
	szer.	wys. całk.	głęb.		drzwi pełne	drzwi z szybą	RAL 7035 (szary)	RAL 9005 (czarny)	
	S	W	G		DP	DS	S	C	
6U	617	396	428	60	✓		✓		SIDE-O19-6U-40-DP-S
					✓			✓	SIDE-O19-6U-40-DP-C
						✓	✓		SIDE-O19-6U-40-DS-S
						✓		✓	SIDE-O19-6U-40-DS-C
			628		✓		✓		SIDE-O19-6U-60-DP-S
					✓			✓	SIDE-O19-6U-60-DP-C
						✓	✓		SIDE-O19-6U-60-DS-S
						✓		✓	SIDE-O19-6U-60-DS-C
9U	617	531	428	60	✓		✓		SIDE-O19-9U-40-DP-S
					✓			✓	SIDE-O19-9U-40-DP-C
						✓	✓		SIDE-O19-9U-40-DS-S
						✓		✓	SIDE-O19-9U-40-DS-C
			628		✓		✓		SIDE-O19-9U-60-DP-S
					✓			✓	SIDE-O19-9U-60-DP-C
						✓	✓		SIDE-O19-9U-60-DS-S
						✓		✓	SIDE-O19-9U-60-DS-C
12U	617	660	428	60	✓		✓		SIDE-O19-12U-40-DP-S
					✓			✓	SIDE-O19-12U-40-DP-C
						✓	✓		SIDE-O19-12U-40-DS-S
						✓		✓	SIDE-O19-12U-40-DS-C
			628		✓		✓		SIDE-O19-12U-60-DP-S
					✓			✓	SIDE-O19-12U-60-DP-C
						✓	✓		SIDE-O19-12U-60-DS-S
						✓		✓	SIDE-O19-12U-60-DS-C
15U	617	790	428	60	✓		✓		SIDE-O19-15U-40-DP-S
					✓			✓	SIDE-O19-15U-40-DP-C
						✓	✓		SIDE-O19-15U-40-DS-S
						✓		✓	SIDE-O19-15U-40-DS-C
			628		✓		✓		SIDE-O19-15U-60-DP-S
					✓			✓	SIDE-O19-15U-60-DP-C
						✓	✓		SIDE-O19-15U-60-DS-S
						✓		✓	SIDE-O19-15U-60-DS-C
18U	617	931	428	60	✓		✓		SIDE-O19-18U-40-DP-S
					✓			✓	SIDE-O19-18U-40-DP-C
						✓	✓		SIDE-O19-18U-40-DS-S
						✓		✓	SIDE-O19-18U-40-DS-C
			628		✓		✓		SIDE-O19-18U-60-DP-S
					✓			✓	SIDE-O19-18U-60-DP-C
						✓	✓		SIDE-O19-18U-60-DS-S
						✓		✓	SIDE-O19-18U-60-DS-C