

podwójna tulejka przewodowa; tulejka dla 2 x 1 mm² / AWG 2 x 18; kolor izolacji czerwony; dł. 12 mm

Numer wyrobu: 216-542



podwójna tulejka przewodowa; tulejka dla 2 x 1 mm² / AWG 2 x 18; kolor izolacji czerwony; dł. 12 mm

Oznaczenie

RoHS ✓
Compliant

Dane handlowe

Dostawca	*WAGO*
Nr wyrobu dostawcy	*216-542*
GTIN / EAN	*4045454331542*
Zawartość	*1*
Opakowanie jednostkowe	*500*
Nr artykułu u klienta	

Uwagi

Dane techniczne

Inne

kolor	*czerwony*
ciężar [g]	*0.17 [g]*

Zdjęcia i schematy



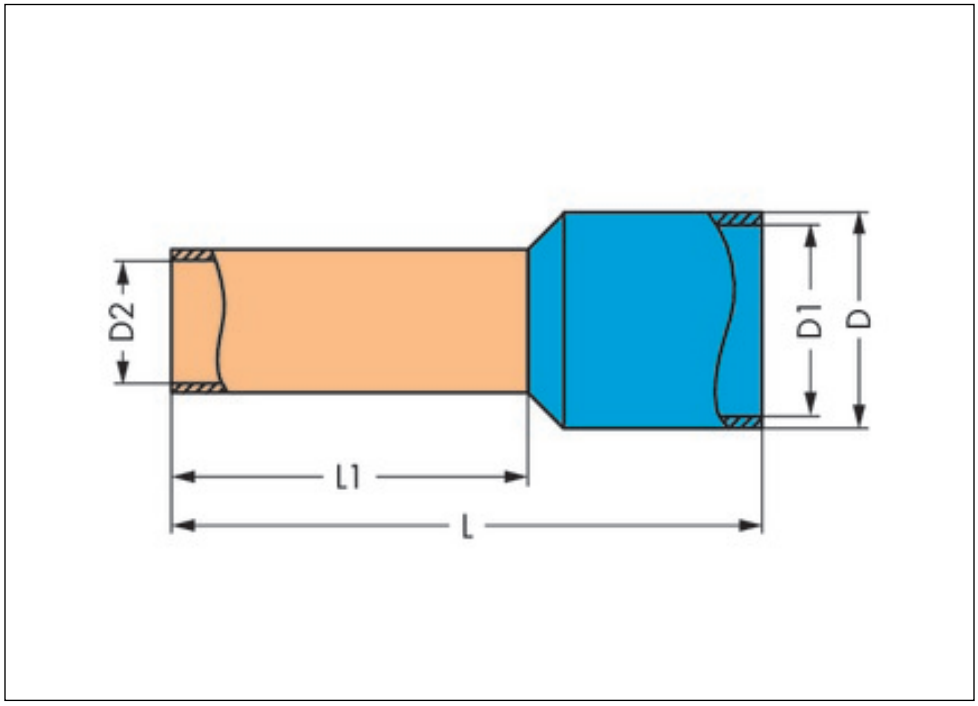

Adres

WAGO Kontakttechnik GmbH & Co. KG
Hansastr. 27
32423 Minden
Telefon: 0571/887-0
Fax: 0571/887-169
http://www.wago.com
© WAGO Kontakttechnik GmbH & Co. KG
Technische Änderungen und Irrtümer vorbehalten.