wspornik szyny zbiorczej; do szyn zbiorczych Cu 10 mm x 3 mm; jednostronnie, konstrukcja kątowa; distance between center of DIN -rail and busbar carrier: 70 mm; do montażu zatrzaskowego na TS 35



Numer wyrobu: 790-301

wspornik szyny zbiorczej; do szyn zbiorczych Cu 10 mm x 3 mm; jednostronnie, konstrukcja kątowa; distance between center of DIN-rail and busbar carrier: 70 mm; do montażu zatrzaskowego na TS 35

Oznaczenie

RoHS ✓
Compliant

Dane handlowe

Dostawca	*WAGO*
Nr wyrobu dostawcy	*790-301*
GTIN / EAN	*4045454415952*
Zawartość	*1*
Opakowanie jednostkowe	*10*
Nr artykułu u klienta	

Uwagi

Dane techniczne

Inne

ciężar [g]	*39.6 [g]*

Podgląd wydruku: wspornik szyny zbiorczej; do szyn zbiorczych Cu 10 mm x 3 mm; jednostronnie, konstrukcja kątowa; distance between center of DIN-rail and busbar carrier: 70 mm; do montażu zatrzaskowego na TS 35 - Numer wyrobu: 790-301

Zdjęcia i schematy



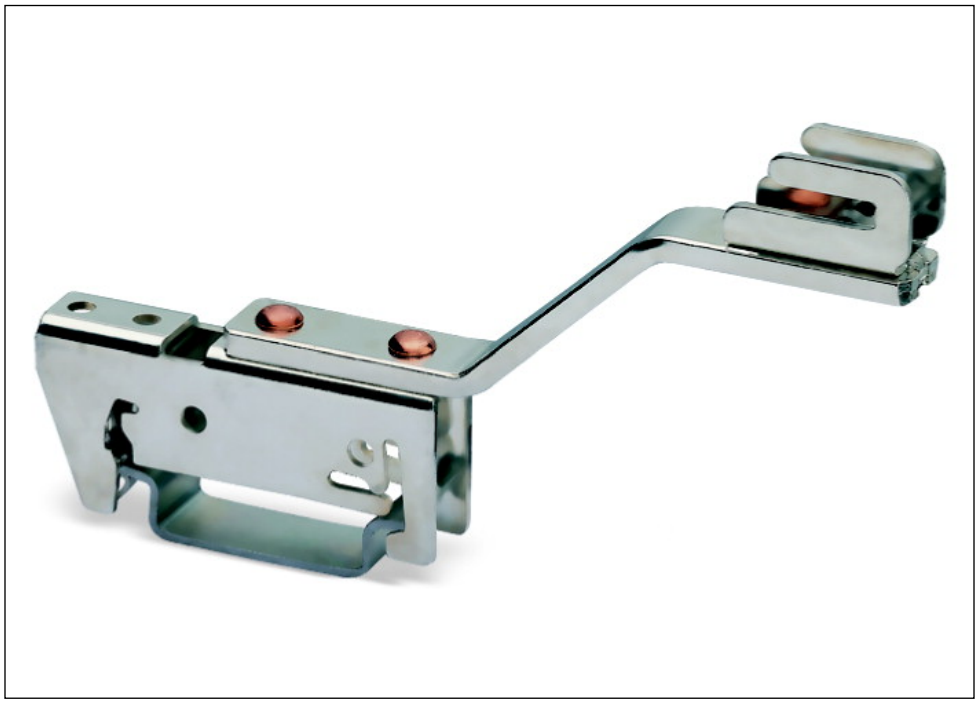

Podgląd wydruku: wspornik szyny zbiorczej; do szyn zbiorczych Cu 10 mm x 3 mm; jednostronnie, konstrukcja kątowa; distance between center of DIN-rail and busbar carrier: 70 mm; do montażu zatrzaskowego na TS 35 - Numer wyrobu: 790-301

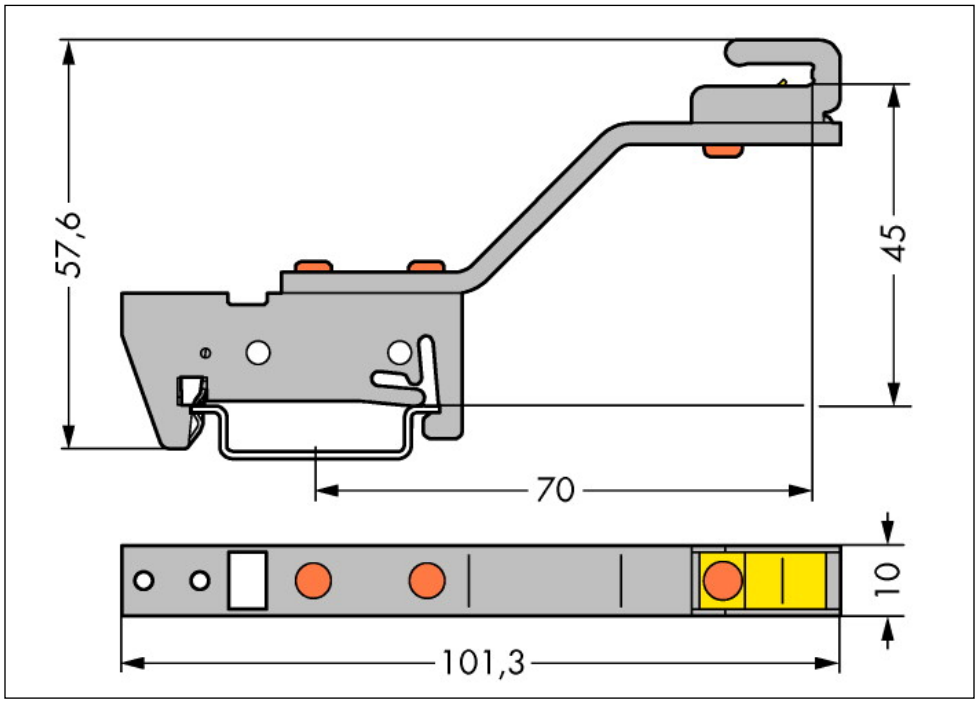

Adres

WAGO Kontakttechnik GmbH & Co. KG
Hansastr. 27
32423 Minden
Telefon: 0571/887-0
Fax: 0571/887-169
http://www.wago.com
© WAGO Kontakttechnik GmbH & Co. KG
Technische Änderungen und Irrtümer vorbehalten.