# przekaźnik separacyjny; przekaźnik z 1 zestykiem przełącznym (1p); z przekaźnikami miniaturowymi; zdefiniowany próg załączania i wyłączania

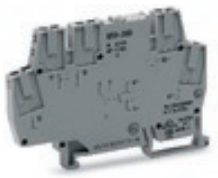

*Numer wyrobu: 859-368*

*przekaźnik separacyjny; przekaźnik z 1 zestykiem przełącznym (1p); z przekaźnikami miniaturowymi; zdefiniowany próg załączania i wyłączania*

## Oznaczenie

RoHS ✓
Compliant

## Dane handlowe

| | |
|---|---|
| *Dostawca* | *WAGO* |
| *Nr wyrobu dostawcy* | *859-368* |
| *GTIN / EAN* | *4045454565831* |
| *Zawartość* | *1* |
| *Opakowanie jednostkowe* | *1* |
| *Nr artykułu u klienta* | |

## Uwagi

*Wskazówka: Przy załączaniu obciążeń indukcyjnych zestyki i cewki przekaźników muszą być chronione przy pomocy środków ochrony przeciwprzepięciowej!*

## Dane techniczne

*Inne*

| | |
|---|---|
| *łączna liczba zacisków* | *5* |
| *łączna liczba potencjałów* | *5* |
| *kolor* | *szary* |

| Dane techniczne | |
|---|---|
| *stopień zanieczyszczenia* | *2* |
| *napięcie znamionowe [V]* | *250 [V]* |
| *napięcie znamionowe udarowe [kV]* | *4 [kV]* |
| *czas zadziałania styku typ. [ms]* | *5 [ms]* |
| *trwałość mechaniczna* | *5 x 106 cykli łączeniowych* |
| *czas odpadania styku typ. [ms]* | *6 [ms]* |
| *nominalny prąd wejściowy (In) (cewka 20 °C)* | *4,2 mA* |
| *zakres napięcia wejściowego* | *UN ± 10 %* |
| *próg załączania przekaźnika / LED* | *190 V AC / 165 V AC* |
| *próg wyłączania przekaźnika / LED* | *140 V AC / 150 V AC* |
| *maks. napięcie łączeniowe* | *250 V AC* |
| *maks. moc łączeniowa (przy obc. rezystancyjnym)* | *1250 VA AC; DC patrz krzywa obciążalności zestyku* |
| *zalecana min. moc łączeniowa* | *10 V DC / 10 mA, 24 V DC / 1 mA* |
| *maks. częstość załączania z obc. / bez obc.* | *6 min-1 / 180 min-1* |
| *czas drgania styku typ. [ms]* | *5 [ms]* |
| *nominalny rodzaj pracy* | *100 % cyklu* |
| *wytrzymałość napięciowa zestyk-cewka (AC, 1 min) [kVsk.* | *4 [kVsk.]* |
| *wytrzymałość udarowa zestyk-cewka (1,2/50 µs) [kV]* | *6 [kV]* |
| *wytrzymałość napięciowa - otwarty zestyk [kV]* | *1 [kV]* |
| *wytrzymałość napięciowa - otwarty zestyk (AC, 1 min.) [kV<su* | *1 [kVsk.]* |
| *trwałość mechaniczna przy maks. obc. rezystancyjnym* | *5 x 104 cykli łączeniowych* |
| *nominalne napięcie wejściowe (UN)* | *230 V AC* |
| *maks. prąd długotrwały* | *5 A* |
| *technika podłączania przewodu* | *CAGE CLAMP®* |
| *rodzaj oprzewodowania* | *oprzewodowanie od czoła* |
| *materiał styku* | *AgNi* |
| *obciążenie ogniowe [MJ]* | *0.436 [MJ]* |
| *ciężar [g]* | *22.9 [g]* |
| *szerokość* | *6 mm / 0.236 in* |
| *wysokość od górnej krawędzi szyny* | *56 mm / 2.205 in* |
| *gł.* | *91 mm / 3.583 in* |
| *temperatura składowania* | *-40 °C ... +70 °C* |
| *rodzaj montażu* | *szyna TS 35* |

| Dane techniczne | |
|---|---|
| *dop. temperatura otoczenia przy UN* | *-25 °C ... +50 °C* |

## Zdjęcia i schematy

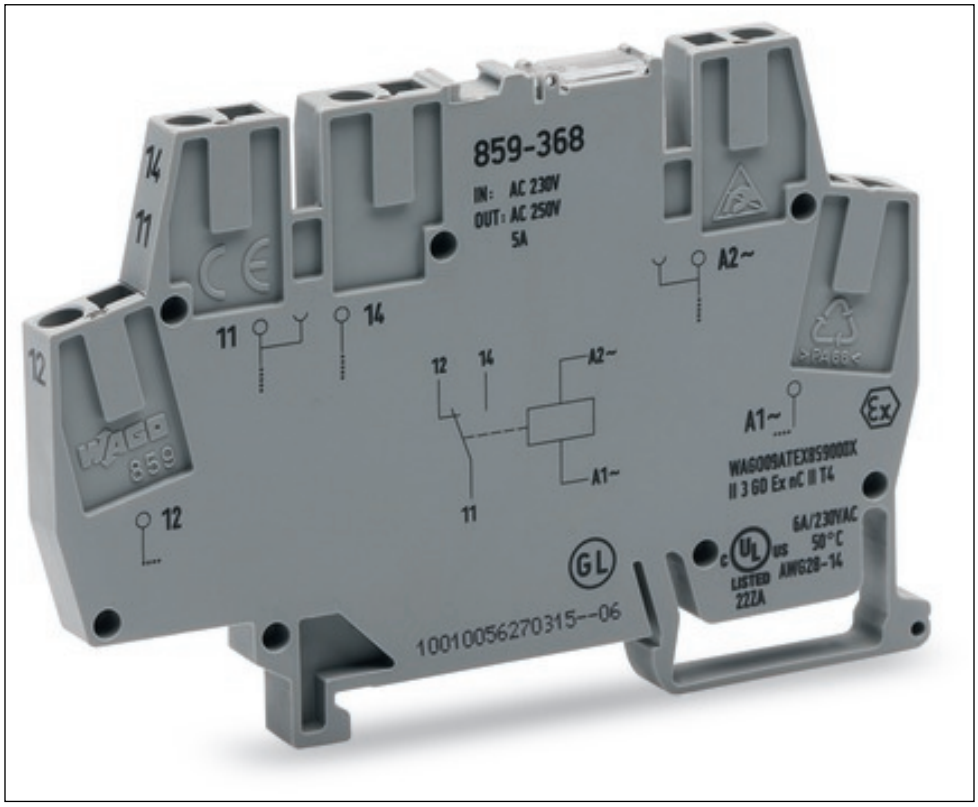


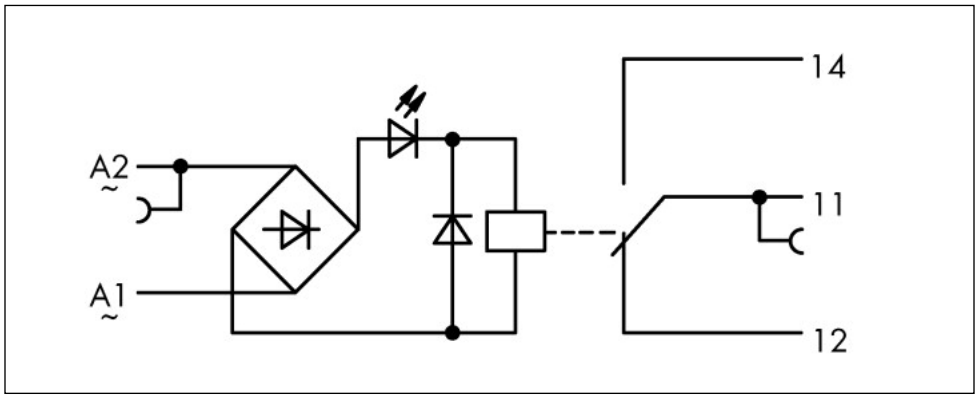

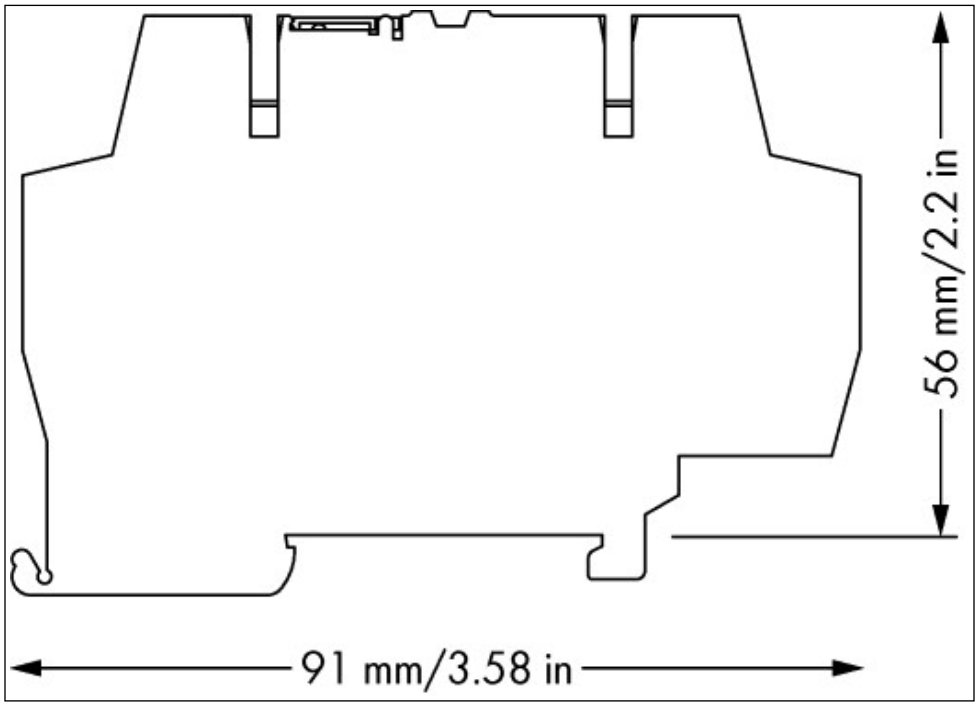
56 mm/2.2 in
91 mm/3.58 in

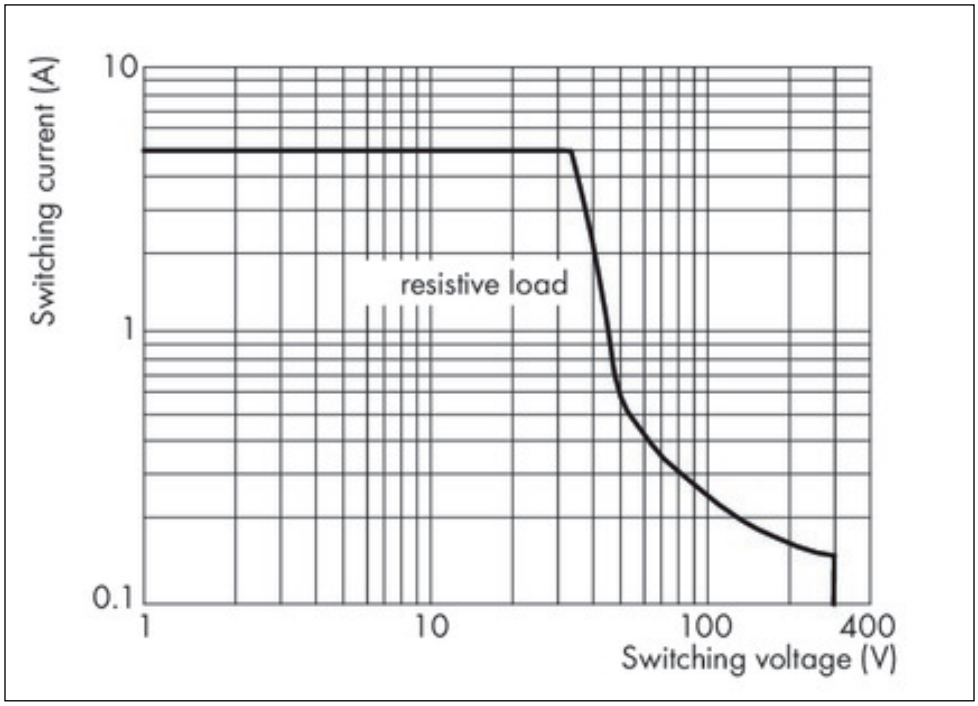
Switching current (A)
10
1
0.1
resistive load
1
10
100
400
Switching voltage (V)

## Adres

WAGO Kontakttechnik GmbH & Co. KG
Hansastr. 27
32423 Minden
Telefon: 0571/887-0
Fax: 0571/887-169
http://www.wago.com
© WAGO Kontakttechnik GmbH & Co. KG
Technische Änderungen und Irrtümer vorbehalten.