3-przewodowa złączka diodowa; z diodą 1N4007

Numer wyrobu: 280-673/281-410

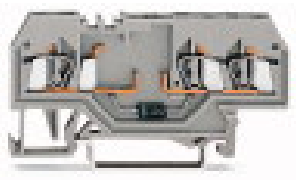

3-przewodowa złączka diodowa; z diodą 1N4007

Oznaczenie

RoHS ✓
Compliant

Dane handlowe

Dostawca	*WAGO*
Nr wyrobu dostawcy	*280-673/281-410*
GTIN / EAN	*4050821275459*
Zawartość	*1*
Opakowanie jednostkowe	*100*
Nr artykułu u klienta	

Uwagi

Dane techniczne

Inne	
łączna liczba zacisków	*3*
łączna liczba potencjałów	*1*
kolor	*szary*
parametry znamionowe zgodnie z 1	*IEC/EN 60947-7-1*
prąd nominalny [A]	*0.5 [A]*
napięcie nominalne [V]	*250 [V]*

Dane techniczne	
napięcie zaporowe [V]	*1000 [V]*
liczba poziomów	*1*
technika podłączania przewodu	*CAGE CLAMP®*
liczba zacisków	*3*
rodzaj montażu	*Operating tool*
materiał podłączanego przewodu	*Copper*
jednodrutowy, montaż przy pomocy narzędzi	*0,08 … 2,5 mm² / 28 … 14 AWG*
linkowy, montaż przy pomocy narzędzi	*0,08 … 2,5 mm² / 28 … 14 AWG*
dł. odizolowania przewodu	*8 … 9 mm / 0.31 … 0.35 in*
rodzaj oprzewodowania	*oprzewodowanie od czoła*
konstrukcja	*konstrukcja pozioma*
płaszczyzna opisu	*opis na środku*
materiał izolacyjny	*poliamid 66 (PA 66)*
obciążenie ogniowe [MJ]	*0.141 [MJ]*
ciężar [g]	*7.976 [g]*
szerokość	*5 mm / 0.197 in*
wysokość od górnej krawędzi szyny	*28 mm / 1.102 in*
gł.	*64 mm / 2.52 in*

Zdjęcia i schematy

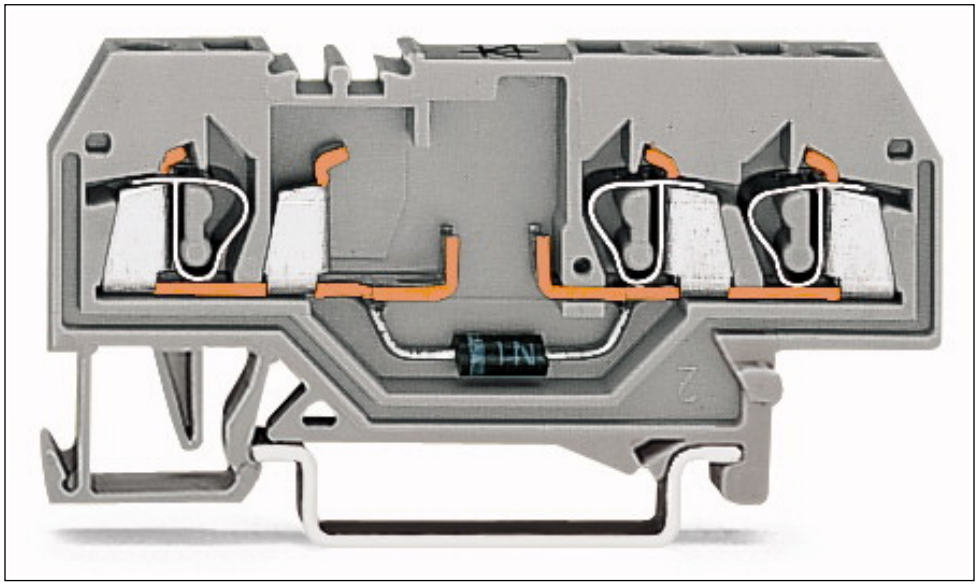

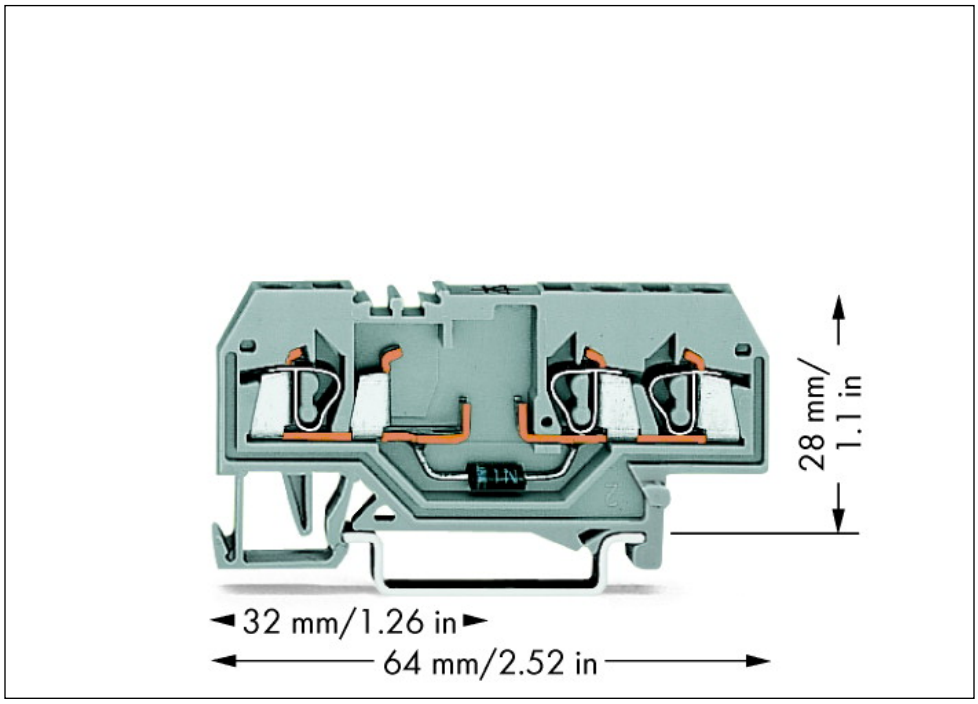

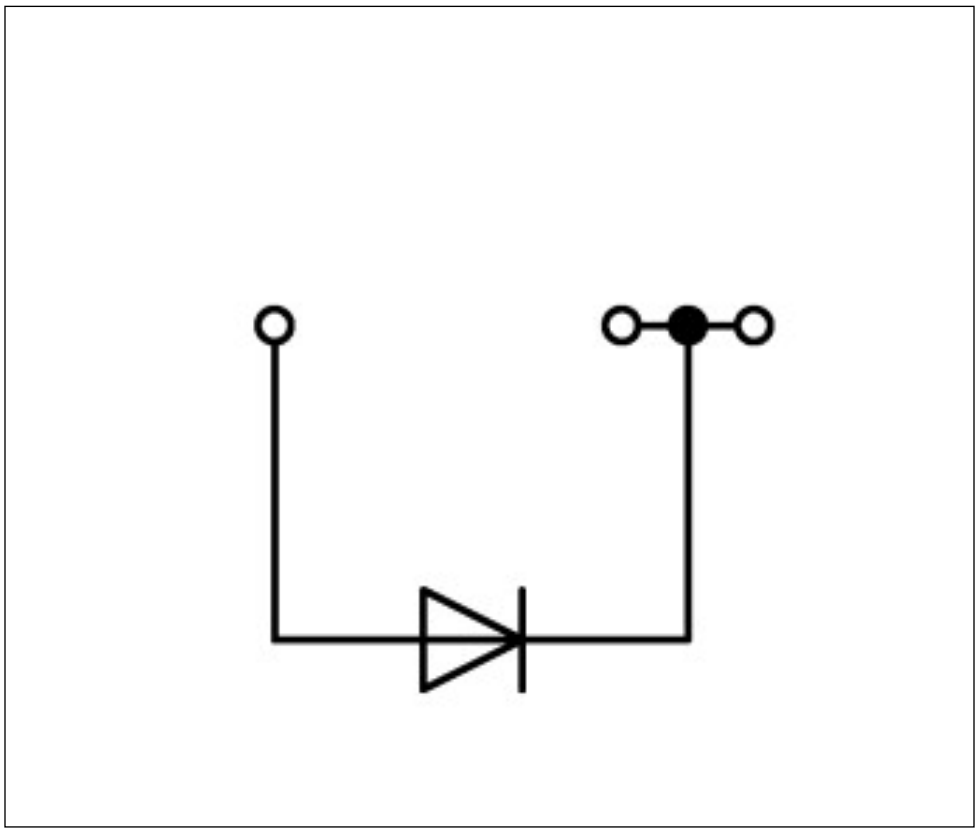

Adres

WAGO Kontakttechnik GmbH & Co. KG
Hansastr. 27
32423 Minden
Telefon: 0571/887-0
Fax: 0571/887-169
http://www.wago.com
© WAGO Kontakttechnik GmbH & Co. KG
Technische Änderungen und Irrtümer vorbehalten.