Dane produktu
Charakterystyki

XCKJ10513H29

łącznik krań. XCKJ - dźw. z rolką stalową - 1NC+1NO - migowe - M20



Główne

Gama produktów	OsiSense XC
Nazwa serii	Format standardowy
Typ produktu lub komponentu	Łącznik krańcowy
Skrócona nazwa urządzenia	XCKJ
Konstrukcja czujnika	Typ A zgodnie z CENELEC EN 50041
Typ korpusu	Stacjonarny
Typ głowicy	Główka obrotowa
Materiał	Metal
Materiał korpusu	ZAMAK
Materiał głowicy	ZAMAK
Sposób mocowania	Za korpus
Ruch głowicy operacyjnej	Obrotowy
Typ operatora	Dźwignia rolkowa z samoczynnym powrotem metal
Rodzaj podejścia	Dostęp z boku 1 lub 2 kierunek programowalny
Wejście kablowe	1 gwintowane wejście dla dławika kablowego M20 x 1.5, zewnętrzna średnica kabla: 7...13 mm
Liczba słupów	2
Typ i budowa styków	1 NC + 1 NO
Działanie styków	Działanie migowe

Uzupełnienie

Załączenie łącznika	Przez krzywkę 30°
Przyłącza elektryczne	Zaciski śrubowe, zakres obsługiwanych średnic: 1 x 0.34...2 x 1.5 mm²
Forma izolacji styków	Zb
Liczba kroków	1
Wymuszone otwarcie	Z
Wymuszone otwarcie moment minimalny	0.5 N.m
Minimalny moment wyzwalający	0.25 N.m
Maksymalna prędkość załączania	1.5 m/s
[Ie] znamionowy prąd pracy	3 A w 240 V, AC-15, A300 zgodnie z EN/IEC 60947-5-1 załącznik A 0.27 A w 250 V, DC-13, Q300 zgodnie z EN/IEC 60947-5-1 załącznik A
[Ithe] znamionowy prąd cieplny	10 A
[Ui] napięcie znamionowe izolacji	500 V stopień zanieczyszczenia 3 zgodnie z IEC 60947-1 300 V zgodnie z UL 508 300 V zgodnie z CSA C22.2 Nr 14
Odporność między zaciskami	<= 25 MΩ zgodnie z IEC 60255-7 kategoria 3
[Uimp] znamionowe napięcie udarowe wytrzymywane	6 kV zgodnie z IEC 60664 6 kV zgodnie z IEC 60947-1
Zabezpieczenie przeciwzwarciowe	10 A przez gG CARTRIDGE bezpiecznik
Trwałość elektryczna	5000000 cykl, DC-13, indukcyjne rodzaj obciążenia, 120 V, 4 W, prędkość robocza: <= 60 c./min, współczynnik obciążenia: 0.5 zgodnie z IEC 60947-5-1 dodatek C 5000000 cykl, DC-13, indukcyjne rodzaj obciążenia, 24 V, 10 W, prędkość robocza: <= 60 c./min, współczynnik obciążenia: 0.5 zgodnie z IEC 60947-5-1 dodatek C 5000000 cykl, DC-13, indukcyjne rodzaj obciążenia, 48 V, 7 W, prędkość robocza: <= 60 c./min, współczynnik obciążenia: 0.5 zgodnie z IEC 60947-5-1 dodatek C
Wytrzymałość mechaniczna	30000000 cykl
Szerokość	40 mm
Wysokość	77 mm

Informacje zawarte w tej dokumentacji zawiera ogólne opisy lub charakterystyki technicznej wykonania produktów zawartych w niniejszym dokumencie. Dokumentacja ta nie jest przeznaczona jako substytut i nie może być stosowana do określenia przydatności lub niezawodności tych produktów dla konkretnych aplikacji użytkownika. Obowiązkiem każdego takiego użytkownika lub integratora jest wykonanie odpowiedniej i pełnej analizy ryzyka, oceny i testowania produktów w odniesieniu do określonej aplikacji lub odpowiedniego stosowania korzystania z niej. Ani Schneider Electric Industries SAS, ani żaden z jej oddziałów lub spółek zależnych są ponosi odpowiedzialności za niewłaściwe wykorzystanie informacji w nim zawartych.

Głębokość	44 mm
Masa produktu	0,49 kg
Opis zacisków ISO n°1	(13-14)NO (21-22)NC

Środowisko

odporność na wstrząsy	50 gn (czas trwania = 11 ms) zgodnie z IEC 60068-2-27
odporność na wibracje	25 gn (f = 10...500 Hz) zgodnie z IEC 60068-2-6
stopień ochrony IP	IP66 zgodnie z IEC 60529
stopień ochrony IK	IK07 zgodnie z EN 50102
kategoria przepięć	Klasa I zgodnie z NF C 20-030 Klasa I zgodnie z IEC 61140
temperatura otoczenia dla pracy urządzenia	-25...70 °C
temepratura otoczenia dla przechowywania	-40...70 °C
działanie ochronne	TC
certyfikaty produktu	CCC CSA UL
normy	CENELEC EN 50041 EN 60204-1 EN 60947-5-1 IEC 60204-1 IEC 60947-5-1 UL 508 CSA C22.2 Nr 14

Oferta zrównoważonego rozwoju

Status oferty zrównoważonego rozwoju	Produkt ekologiczny Green Premium
RoHS (kod daty: RRTT)	Zgodność - od 0951 - Deklaracja zgodności Schneider Electric
REACh	Referencja nie zawiera SVHC powyżej wartości progowej
Instrukcje dotyczące zakończenia okresu eksploatacji produktu	Bez potrzeby specjalnych działań recyklingowych

Contractual warranty

Okres	18 miesięcy

Dimensions

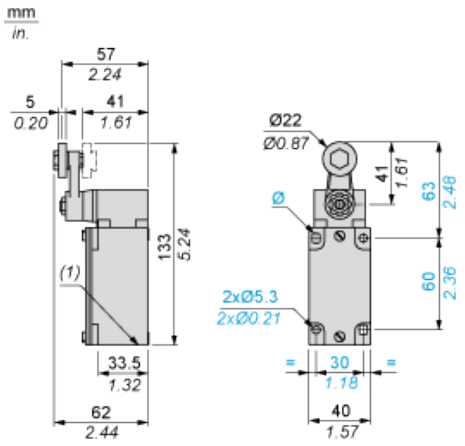

(1) 1 tapped entry M20 x 1.5

Mounting with Cable Entry

Position of Cable Gland

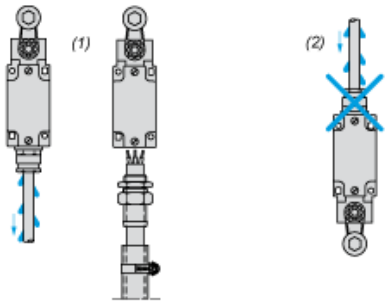

(1) Recommended

(2) To be avoided

Mounting with Rotary Heads and Levers

Type of Cam

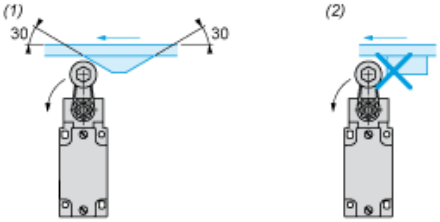

(1) Recommended

(2) To be avoided

Setting-up with Lever Head

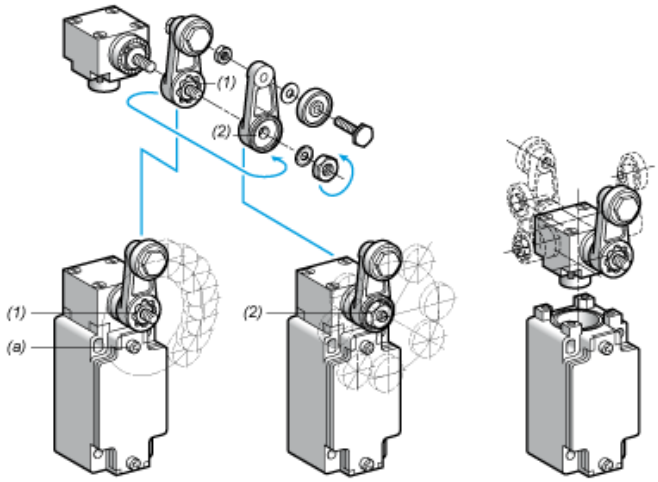

(1) 5° steps throughout 360° / Tightening torque (Min : 1) (Max : 1.5)

(2) 45° steps throughout 360° / Tightening torque (Min : 1) (Max : 1.5)

(a) Tightening torque (Min : 1) (Max : 1.5)

Setting-up with Head ZCKE05

Direction of Actuation Programming

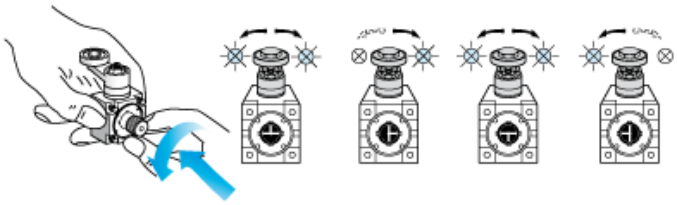

Wiring Diagram

2-pole NC + NO Snap Action

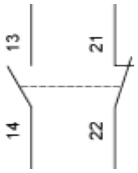

Characteristics of Actuation

Switch Actuation on End

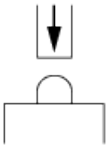

Functionnal Diagram

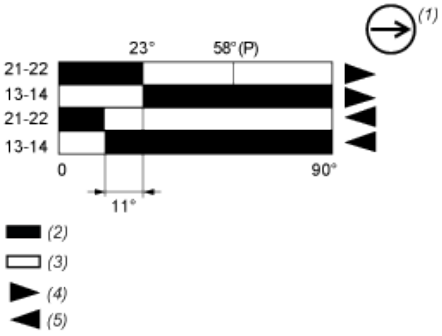

(P) Positive opening point
(1) NC contact with positive opening operation
(2) Closed
(3) Open
(4) Tripping
(5) Resetting