gniazdo; z obudową odciążającą przewody; 5-bieg.; pełna ochrona przed błędnym wetknięciem; średnica przewodu 9 - 13 mm; podłączanie 1-przewodowe

Numer wyrobu: 770-305



gniazdo; z obudową odciążającą przewody; 5-bieg.; pełna ochrona przed błędnym wetknięciem; średnica przewodu 9 - 13 mm; podłączanie 1-przewodowe

Oznaczenie

RoHS ✓
Compliant

Dane handlowe

Dostawca	*WAGO*
Nr wyrobu dostawcy	*770-305*
GTIN / EAN	*4044918252478*
Zawartość	*1*
Opakowanie jednostkowe	*25*
Nr artykułu u klienta	

Uwagi

Wskazówka:We wszystkich elementach mocowanych na stałe (warianty Snap-In do opraw oświetleniowych lub urządzeń, wszystkie rozgałęźniki i komponenty do płytek drukowanych), zaczepy ryglujące są zamontowane fabrycznie, tym samym zawsze zostaje zapewniona blokada połączenia elementów wtykowych - gniazd i wtyków. Dodatkowa blokada jest potrzebna tylko w przypadku połączenia gniazdo-wtyk.Wszystkie komponenty WINSTA® posiadają 100% ochrony przed błędnym wetknięciem przy:a.) łączeniu wielowtyków o różnej liczbie biegunówb.) łączeniu wielowtyków obróconych o 180°c.) łączeniu wielowtyków przesuniętych naprzemiennie d.) łączeniu jednobiegunowymwskazówka dot. temperatury ciągłego użytkowania:-35°C … +85°Cprzewód PCW do temperatury ≤ 70°C (dotyczy również przewodów bez halogenu)elementy izolacyjne do temperatury ≤ 105°Ccykle łączeniowe: 100, z obciążeniem rezystancyjnym IN = 25 A, atest (4 mm2)

Dane techniczne

Inne	
l. bieg.	*5*
raster	*10 mm / 0.394 in*
łączna liczba zacisków	*5*
łączna liczba potencjałów	*5*
oznaczenie potencjałów	*N ⏚ L1 L2 L3*
kolor	*czarny*
kodowanie	*A*
napięcie znamionowe (III / 3) [V]	*400 [V]*
napięcie znamionowe udarowe (III / 3) [kV]	*6 [kV]*
prąd nominalny [A]	*25 [A]*
cykle łączeniowe	*200, bez obciążenia rezystancyjnego*
technika podłączania przewodu	*Push-in CAGE CLAMP®*
liczba zacisków	*2*
rodzaj montażu	*Operating tool*
Nominal cross section	*4 mm² / 12 AWG*
jednodrutowy, montaż przy pomocy narzędzi	*0.5 … 4 mm² / 20 … 12 AWG*
jednodrutowy, montaż wtykowy bez pomocy narzędzi	*1.5 … 4 mm² / 16 … 12 AWG*
wielodrutowy, montaż przy pomocy narzędzi	*0.5 … 2.5 mm² / 20 … 14 AWG*
linkowy, montaż przy pomocy narzędzi	*0.5 … 4 mm² / 20 … 12 AWG*
linkowy z tulejką przewodową z kołnierzem z tworzywa	*0.25 … 1.5 mm² / 20 … 16 AWG*
linkowy z tulejką przewodową bez kołnierza z tworzywa	*0.25 … 2.5 mm² / 20 … 14 AWG*
linkowy z tulejką min. montaż wtykowy bez pomocy narzędzi	*1.5 mm² / 16 AWG*
dł. odizolowania przewodu	*9 mm / 0.35 in*
przekrój do (1) [mm²]	*4 [mm²]*
przekrój od (1) [AWG]	*20 [AWG]*
siła wetknięcia przy połączeniu wtykowym	*ok. 20 ... 70 N (zależnie od liczby biegunów)*
siła mocująca połączenie wtykowe	*z zaczepami ryglującymi: > 80 N*
materiał izolacyjny	*poliamid 66 (PA 66)*
klasa palności zgodnie z UL 94	*V0*
materiał sprężyny zaciskowej	*chromoniklowa stal sprężynowa (CrNi)*
materiał styku	*miedź lub stop miedzi z uszlachetnioną powierzchnią*
temperatura montażu	*-5°C ... +40°C*

Dane techniczne	
obciążenie ogniowe [MJ]	*0.624 [MJ]*
ciężar [g]	*29.155 [g]*
szerokość	*54,6 mm / 2.15 in*
wys.	*17 mm / 0.669 in*
gł.	*75,9 mm / 2.988 in*
raster do [in]	*0.394 [in]*
nadruk	*N ⏚ L1 L2 L3*

Zdjęcia i schematy



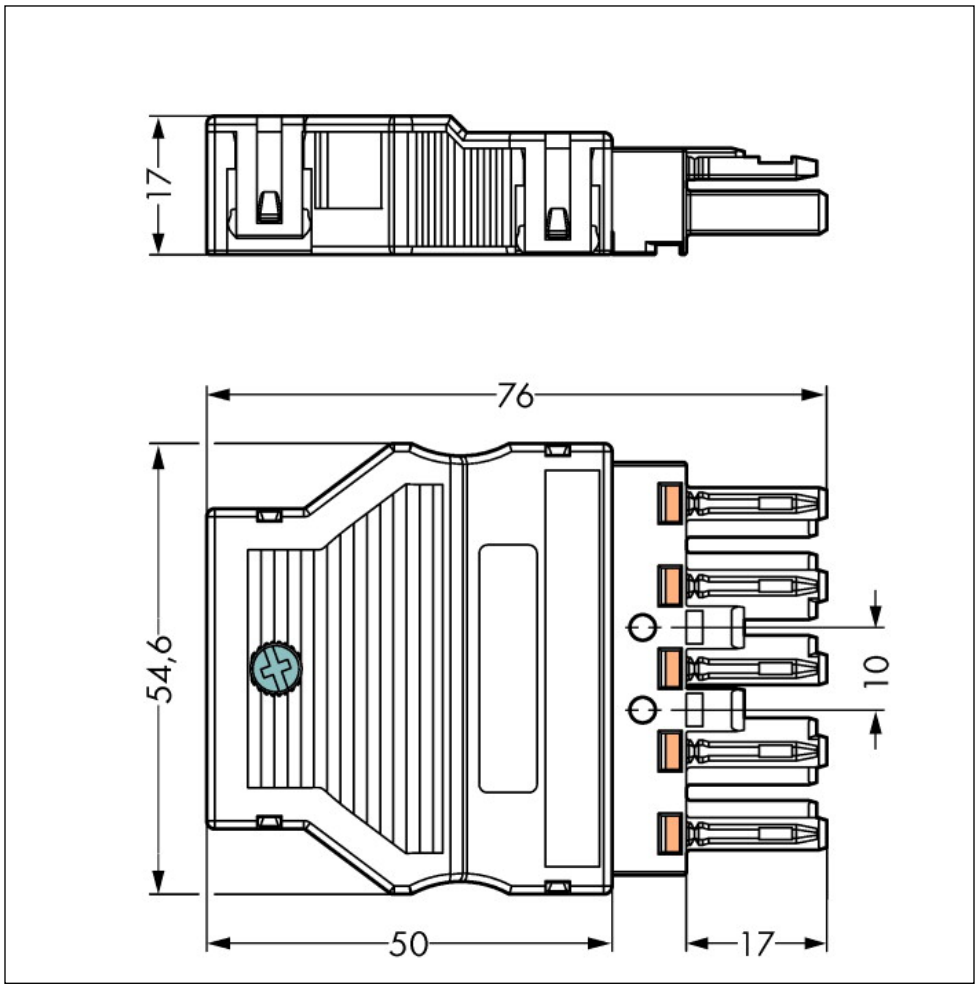

Adres

WAGO Kontakttechnik GmbH & Co. KG
Hansastr. 27
32423 Minden
Telefon: 0571/887-0
Fax: 0571/887-169
http://www.wago.com
© WAGO Kontakttechnik GmbH & Co. KG
Technische Änderungen und Irrtümer vorbehalten.