listwa zaciskowa do płytek drukowanych; 2 piny/biegun; 16-bieg.; raster 2,5 mm / 0.098 in; z przyciskami

Numer wyrobu: 234-216



listwa zaciskowa do płytek drukowanych; 2 piny/biegun; 16-bieg.; raster 2,5 mm / 0.098 in; z przyciskami

Oznaczenie

RoHS ✓
Compliant

Dane handlowe

Dostawca	*WAGO*
Nr wyrobu dostawcy	*234-216*
GTIN / EAN	*4044918651622*
Zawartość	*1*
Opakowanie jednostkowe	*25*
Nr artykułu u klienta	

Uwagi

opis artykułu:listwy zaciskowe z przyciskami i zaciskiem CAGE CLAMP®2 piny lutownicze w celu zapewnienia wysokiej stabilności mechanicznej na płytce drukowanejidealne do oprzewodowania na obiekcie dzięki obsłudze przy pomocy przyciskówbrak konieczności użycia specjalistycznych narzędzi

Dane techniczne

Inne

l. bieg.	*16*
raster	*2,5 mm (0.098 in)*
łączna liczba zacisków	*16*

Dane techniczne	
łączna liczba potencjałów	*16*
kolor	*szary*
parametry znamionowe zgodnie z 1	*IEC/EN 60664-1*
napięcie znamionowe (III / 3) [V]	*63 [V]*
napięcie znamionowe udarowe (III / 3) [kV]	*2.5 [kV]*
napięcie znamionowe (III / 2) [V]	*160 [V]*
napięcie znamionowe udarowe (III / 2) [kV]	*2.5 [kV]*
napięcie znamionowe (II / 2) [V]	*320 [V]*
napięcie znamionowe udarowe (II / 2) [kV]	*2.5 [kV]*
prąd nominalny [A]	*6 [A]*
liczba pojedynczych obiektów przyłączeniowych	*1*
liczba poziomów	*1*
technika podłączania przewodu	*CAGE CLAMP®*
liczba zacisków	*1*
rodzaj montażu	*Operating lever*
jednodrutowy, montaż przy pomocy narzędzi	*0,08 … 0,5 mm² / 28 … 20 AWG*
linkowy, montaż przy pomocy narzędzi	*0,08 … 0,5 mm² / 28 … 20 AWG*
linkowy z tulejką przewodową z kołnierzem z tworzywa	*0,25 mm² / AWG*
linkowy z tulejką przewodową bez kołnierza z tworzywa	*0,25 mm² / AWG*
dł. odizolowania przewodu	*5 … 6 mm / 0.2 … 0.24 in*
podejście przewodem do płytki drukowanej [°]	*90 [°]*
przekrój do (1) [mm²]	*0.5 [mm²]*
przekrój od (1) [AWG]	*28 [AWG]*
przekrój od (2) [mm²]	*0.08 [mm²]*
przekrój do (2) [mm²]	*0.5 [mm²]*
układ pinów lutowniczych	*w rzędzie*
długość pinu lutowniczego [mm]	*4 [mm]*
średnica wierconego otworu z tolerancją [mm]	*1.1(+ 0.1) [mm]*
średnica wierconego otworu [mm] [mm]	*1.1 [mm]*
tolerancja średnicy wierconego otworu [mm] [mm]	*+0.1 [mm]*
grupa materiału izolacyjnego	*I*
materiał izolacyjny	*poliamid 66 (PA 66)*
klasa palności zgodnie z UL 94	*V0*
zakres temperatur granicznych	*-60 … 105 °C*

Dane techniczne	
materiał sprężyny zaciskowej	*chromoniklowa stal sprężynowa (CrNi)*
materiał styku	*miedź elektrolityczna (ECu)*
powierzchnia styku	*cynowana*
obciążenie ogniowe [MJ]	*0.132 [MJ]*
ciężar [g]	*8.071 [g]*
szerokość	*42,2 mm / 1.661 in*
wys.	*18 mm / 0.709 in*
wysokość od podłoża	*14 mm / 0.551 in*
gł.	*14,4 mm / 0.567 in*

Zdjęcia i schematy

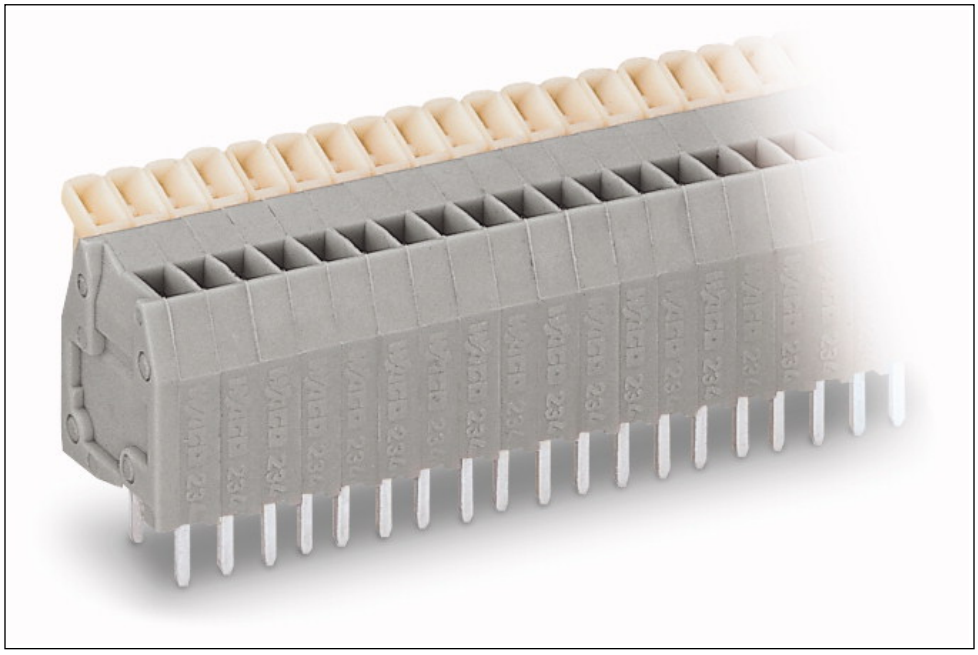

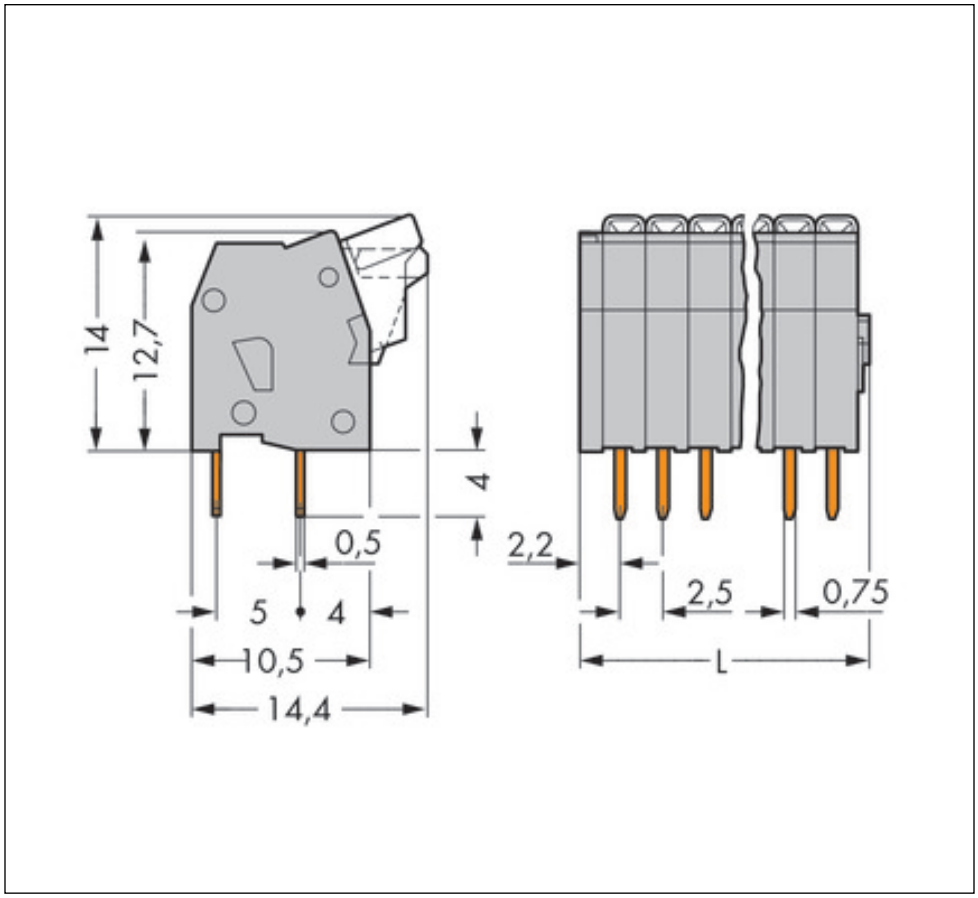

Adres

WAGO Kontakttechnik GmbH & Co. KG
Hansastr. 27
32423 Minden
Telefon: 0571/887-0
Fax: 0571/887-169
http://www.wago.com
© WAGO Kontakttechnik GmbH & Co. KG
Technische Änderungen und Irrtümer vorbehalten.