„odporne na działanie czynników atmosferycznych”, do instalacji zewnętrznych nieosłoniętych



KF 0606 G

- 2,5-6 mm², Cu 3~

- Każdy biegun z dwoma zaciskami
- dla każdego z 5-bieg.: 6 x 1,5 mm² sol / f, 4 x 2,5 mm² sol / f, 4 x 4 mm² sol / f, 4 x 6 mm² sol / f, 2 x 10 mm² sol / f
- z jednym przetłoczeniem M25 w ściance tylnej
- wprowadzanie przewodów przez przetłoczenia, dławnice AKM zamawiać oddzielnie (patrz dławnice LES)
- odporne na wpływy atmosferyczne (UV promieniowania słonecznego, deszcz, temperaturę, udary mechaniczne, etc.)
- odporne na wodę morską
- zastosowania nadbrzeżne
- Możliwość plombowania pokrywy bez dodatkowych akcesoriów
-
- kolor: szary, RAL 7035

Napięcie znamionowe izolacji	U_i = 690 V a.c./d.c.
Wytrzymałość prądowa	40 A
Moment dokręcania zacisku:	1,5 Nm
Materiał:	PC (poliwęglan) z GFS
Stopień ochrony:	IP 66 / IP 67 zanurzenie do 1 m max 15 min.
Szerokość	130 mm
Wysokość	130 mm
Głębokość	77 mm
Masa	0,254 kg
według normy	IEC 60 670-22
według normy	DNV GL - Nr. certyfikatu: TAE00000EE Rosyjski Rejestr Statków aprobata nr 250-A-1180-108795

Rysunki

Rysunek wymiarowy

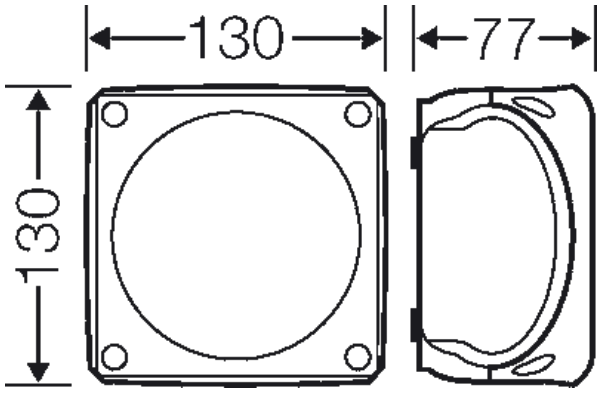

„odporne na działanie czynników atmosferycznych”, do instalacji zewnętrznych nieosłoniętych



KF 0606 G

- 2,5-6 mm², Cu 3~

IP 66/67

Dokładne wymiary

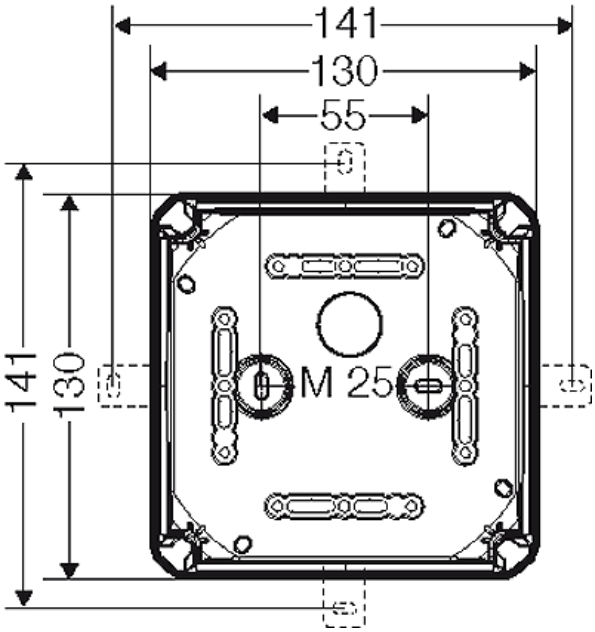

Ścianki boczne

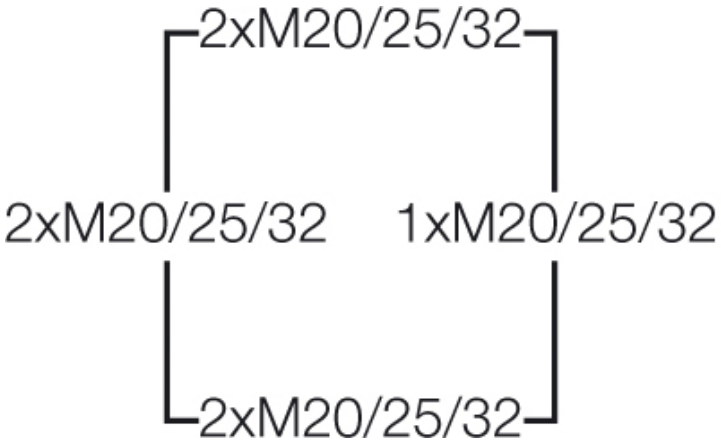

Warunki pracy i otoczenia

Zakres zastosowań	Nadaje się dla nieosłoniętych instalacji zewnętrznych Rozwiązania umożliwiające redukcję zjawiska tworzenia się kondensatu pary wodnej - patrz Dane techniczne.
odporność na przypadkowe strugi wody	
Temperatura otoczenia:	Wartość średnia na 24 godziny + 55 °C Wartość maksymalna + 70 °C Wartość minimalna - 25 °C
Względna wilgotność powietrza	50% przy 40° C krótkotrwale 100% przy 25° C
Ochrona pożarowa przy błędach wewnętrznych	Wymagania: przepisy i normy dla urządzeń elektrycznych Wymagania minimalne - próba rozżarzonego drutu według IEC 60695-2-11: - 650°C dla obudów i dławnic - 850°C dla części przewodzących prąd

„odporne na działanie czynników atmosferycznych”, do instalacji zewnętrznych nieosłoniętych



KF 0606 G

- 2,5-6 mm², Cu 3~

IP 66/67

Palność	próba rozżarzonego drutu IEC 60695-2-11: 960 °C UL Subject 94: V-0 trudnopalne samogasnące
Stopień ochrony przed mechanicznymi udarami	IK09 (10 Joule)
wydzielanie toksyn	nie zawiera halogenów bezsilikonowe "Bezhalogenowy" odpowiednio do kontroli kabli i przewodów izolowanych - korozyjność gazów pożarowych - według IEC 60 754-2
Wskazówka	Właściwości materiału - patrz dane techniczne

Hensel Polska Sp. z o.o. * ul. Dziadoszańska 10 * 61-248 Poznań * * Telefon: + 48 61 / 876-61-46 * Faks: + 48 61 / 879-93-50 * Data: September 5. 2016