przetestowana pod kątem podtrzymania funkcji podczas pożaru, materiał: poliwęglan



FK 0402

- Puszka odgałęźna 1,5 mm², Cu
- Puszka łączeniowa 1,5 mm², Cu

IP 65/66 | E30 E60 E90 | PH120

- 5-biegunów, dla każdego bieg.: 4 x 1,5 mm² sol lub 2 x 2,5 mm² sol
- zacisk łączeniowy z ceramiki odpornej na wysokie temperatury
- dołączone 3 dławnice EDKF 25,
  zakres uszczelniania: Ø 9÷17 mm, IP 65
- IP 66 przy użyciu dławnic typu AKMF (należy je zamawiać oddzielnie)
- podtrzymanie funkcji podczas pożaru zgodnie z DIN 4102 cz.12 w połączeniu z kablami
- przetestowane z kablami produkcji Datwyler oraz Eupen dla podtrzymania funkcji podczas pożaru E30 do E90, certyfikat nr P-MPA-E-15-018, ważny do 27 stycznia 2021, certyfikat do pobrania ze strony www.hensel-electric.pl
- przetestowane na zachowanie ciągłości obwodu PH120 wraz z kablami zgodnie z BS EN 50200, certyfikat do pobrania ze strony www.hensel-electric.pl
- załączone kotwy śrubowe przeznaczone są do montażu na betonie C20/25, na blokach pełnych z piaskowca KSV 12, na cegle zwykłej MZ 12 oraz na klinkierze KS 12.
- do instalacji osłoniętych
- Kolor: pomarańczowy, RAL 2003

Napięcie znamionowe izolacji	U_i = 400 V a.c./d.c.
Wytrzymałość prądowa	24 A
Moment dokręcania zacisku:	0,5 Nm
Materiał:	PC (poliwęglan) z GFS
Stopień ochrony:	IP 65
Stopień ochrony:	IP 66 (AKMF)
Wysokość	104 mm
Szerokość	104 mm
Głębokość	70 mm
Masa	0,371 kg
według normy	DIN 4102 część 12 IEC 60 670-22

Rysunki

Rysunek wymiarowy

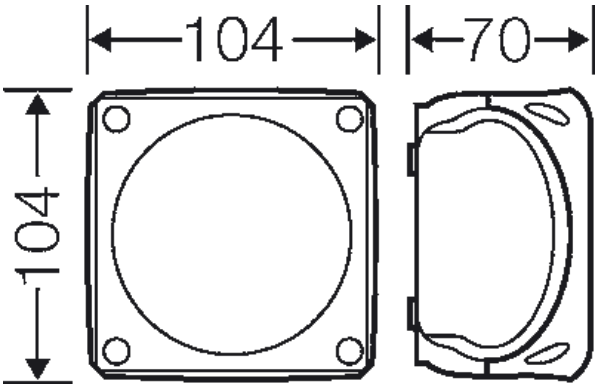

Hensel Polska Sp. z o.o. * ul. Dziadoszańska 10 * 61-248 Poznań * * Telefon: + 48 61 / 876-61-46 * Faks: + 48 61 / 879-93-50 * Data: September 5. 2016

przetestowana pod kątem podtrzymania funkcji podczas pożaru, materiał: poliwęglan



FK 0402

- Puszka odgałęźna 1,5 mm², Cu
- Puszka łączeniowa 1,5 mm², Cu

IP 65/66 | E30 E60 E90 | PH120

Dokładne wymiary

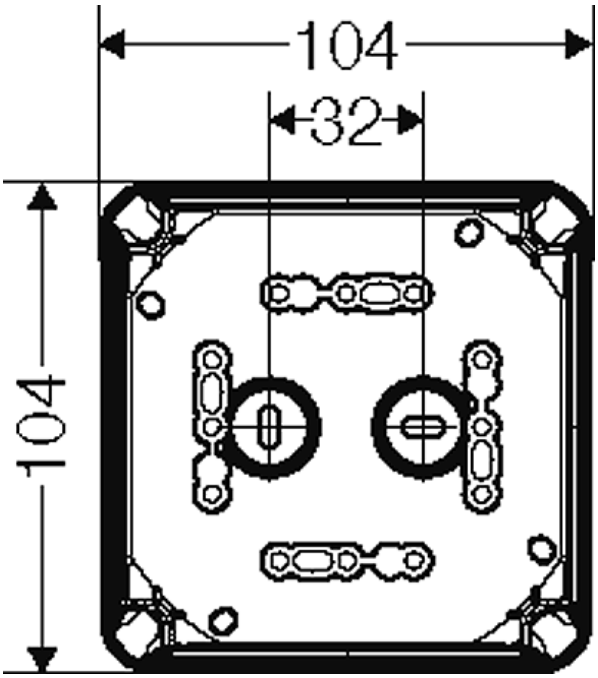

Ścianki boczne

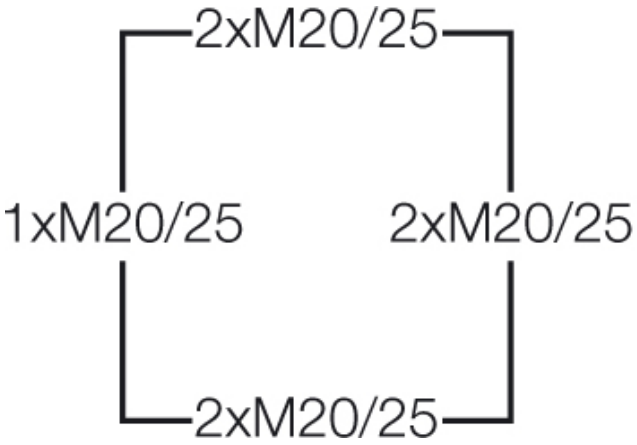

Warunki pracy i otoczenia

Zakres zastosowań	Nadaje się do pomieszczeń i osłoniętych instalacji zewnętrznych
Temperatura otoczenia:	Wartość średnia na 24 godziny + 35 °C Wartość maksymalna + 40 °C Wartość minimalna - 25 °C
Względna wilgotność powietrza	50% przy 40° C krótkotrwale 100% przy 25° C
Stopień ochrony przed mechanicznymi udarami	IK09 (10 Joule)
wydzielanie toksyn	bezsilikonowe nie zawiera halogenów "Bezhalogenowy" odpowiednio do kontroli kabli i przewodów izolowanych - korozyjność gazów pożarowych - według IEC 60 754-2

przetestowana pod kątem podtrzymania funkcji podczas pożaru, materiał: poliwęglan



FK 0402

- Puszka odgałęźna 1,5 mm², Cu
- Puszka łączeniowa 1,5 mm², Cu

IP 65/66 | E30 E60 E90 | PH120

Hensel Polska Sp. z o.o. * ul. Dziadoszańska 10 * 61-248 Poznań * * Telefon: + 48 61 / 876-61-46 * Faks: + 48 61 / 879-93-50 * Data: September 5. 2016