KGR Korytko H50

0,5 Grubość blachy: 0,5 mm

Informacje

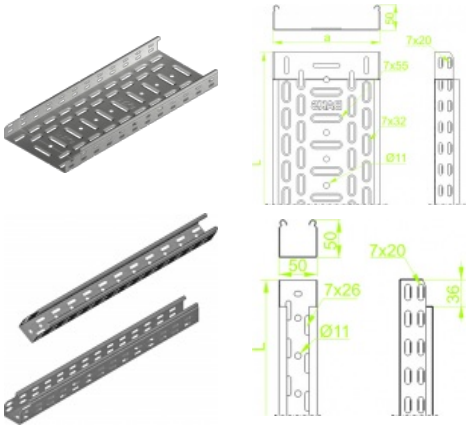

Zastosowanie
Prowadzenie trasy kablowej

Uwaga
System bezłącznikowy. Opcja łączenia koryt poprzez wsunięcie jedno w drugie i skręcenie. Stosowanie łączników zaleca się tylko przy dużych obciążeniach.

Materiał
Stal cynkowana metodą
Sendzimira PN-EN 10346:2015-09
Na zamówienie:
L - lakierowanie w standardowym kolorze RAL

Dodatkowe informacje
Możliwość łączenia koryt poprzez wsuwanie jednego w drugie i montaż bez łączników. Do montażu należy użyć śrub SGKM6x12 lub SGM6x12.

Wersje

Symbol	Numer katalogowy	Szerokość a (mm)	Długość L (mm)	Przekrój użyteczny (mm^2)	Ciężar 1mb (kg)	Ilość w opakowaniu (szt. / m. b.)
KGR50H50/2	150105	50	2 000	2 300	0,75	20 / 40
KGR50H50/3	150205	50	3 000	2 300	0,75	12 / 36
KGR100H50/2	157110	100	2 000	4 800	0,97	12 / 24
KGR100H50/3	157710	100	3 000	4 800	0,97	12 / 36
KGR150H50/2	157115	150	2 000	7 300	1,20	8 / 16
KGR150H50/3	157715	150	3 000	7 300	1,20	8 / 24
KGR200H50/2	157120	200	2 000	9 800	1,42	6 / 12
KGR200H50/3	157720	200	3 000	9 800	1,42	6 / 18
KGR300H50/2	157130	300	2 000	14 800	1,65	6 / 12
KGR300H50/3	157730	300	3 000	14 800	1,65	6 / 18

Obciążenie

