USKM35 Uchwyt korytka siatkowego

0,0 Grubość blachy: 0,0 mm

Szybki montaż Montaż bez użycia narzędzi

Informacje

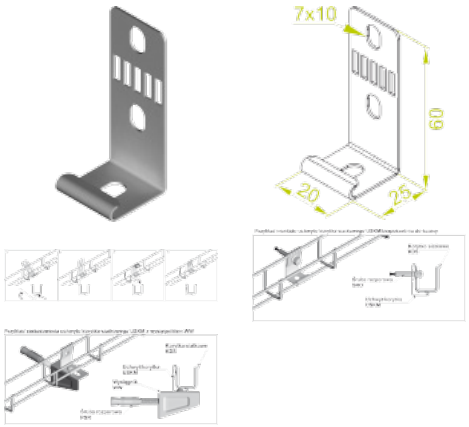

Zastosowanie
Montaż koryt siatkowych o szerokości 35 mm do standardowych wysięgników, a także bezpośrednio do ściany.

Materiał
Stal cynkowana galwanicznie
Na zamówienie:
F - stal cynkowana metodą cynku płatkowego PN-EN ISO 10683:2014-09
E- stal kwasoodporna
L- lakierowanie w standardowym kolorze RAL

Dodatkowe informacje
UWAGA! Cynkowanie ogniowe metodą zanurzeniową (PN-EN ISO 1461:2011) i cynkowanie dyfuzyjne (PN-EN ISO 17668:2016) dla elementów o max. wymiarze 200 mm, zastąpione będzie metodą cynku płatkowego PN-EN ISO 10683:2014-09

Wersje

Symbol	Numer katalogowy	Ciężar 1 szt. (kg)	Ilość w opakowaniu (szt)
USKM35	910800	0,01	100


BAKS