LDCN Łuk drabinki 90° H45

2,0 Grubość blachy: 2,0 mm

Informacje

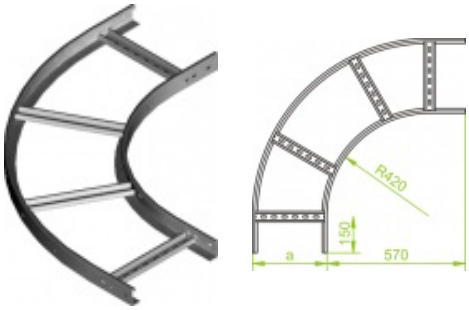

Zastosowanie
Zmiana kierunku prowadzenia trasy kablowej.

Materiał
Stal cynkowana metodą
Sendzimira PN-EN 10346:2015-09
Na zamówienie:
F - stal cynkowana metodą
zanurzeniową PN-EN ISO 1461:2011
E - stal kwasoodporna PN-EN 10088
L - lakierowanie w standardowym kolorze RAL

Dodatkowe informacje
Do montażu należy użyć 4 łączniki LDCH...
i 16 kompletów śrub SGKM8x14 lub SGM8x14

Wersje

Symbol	Numer katalogowy	Szerokość a (mm)	Ciężar 1 szt. (kg)	Ilość w opakowaniu (szt)
LDC100H45N	446910	100	3,39	2
LDC200H45N	446920	200	4,11	2
LDC300H45N	446930	300	4,83	2
LDC400H45N	446940	400	5,55	2
LDC500H45N	446950	500	6,27	2
LDC600H45N	446960	600	7	2