3-przewodowa złączka przelotowa

Numer wyrobu: 279-686

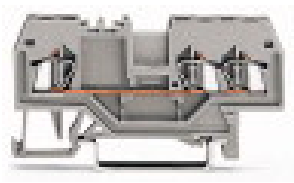

3-przewodowa złączka przelotowa

Oznaczenie

RoHS ✓
Compliant

Dane handlowe

Dostawca	*WAGO*
Nr wyrobu dostawcy	*279-686*
GTIN / EAN	*4044918650564*
Zawartość	*1*
Opakowanie jednostkowe	*100*
Nr artykułu u klienta	

Uwagi

Dane techniczne

Inne

łączna liczba zacisków	*3*
łączna liczba potencjałów	*1*
kolor	*żółty*
parametry znamionowe zgodnie z 1	*IEC/EN 60947-7-1*
napięcie znamionowe (III / 3) [V]	*800 [V]*
napięcie znamionowe udarowe (III / 3) [kV]	*8 [kV]*

Dane techniczne	
prąd nominalny [A]	*18 [A]*
liczba poziomów	*1*
technika podłączania przewodu	*CAGE CLAMP®*
liczba zacisków	*3*
rodzaj montażu	*Operating tool*
materiał podłączanego przewodu	*Copper*
jednodrutowy, montaż przy pomocy narzędzi	*0,08 … 1,5 mm² / 28 … 16 AWG*
linkowy, montaż przy pomocy narzędzi	*0,08 … 1,5 mm² / 28 … 16 AWG*
dł. odizolowania przewodu	*8 … 9 mm / 0.31 … 0.35 in*
rodzaj oprzewodowania	*oprzewodowanie od czoła*
konstrukcja	*konstrukcja pozioma*
płaszczyzna opisu	*opis na środku*
materiał izolacyjny	*poliamid 66 (PA 66)*
obciążenie ogniowe [MJ]	*0.104 [MJ]*
ciężar [g]	*5.28 [g]*
szerokość	*4 mm / 0.157 in*
wysokość od górnej krawędzi szyny	*27 mm / 1.063 in*
gł.	*62,5 mm / 2.461 in*

Zdjęcia i schematy

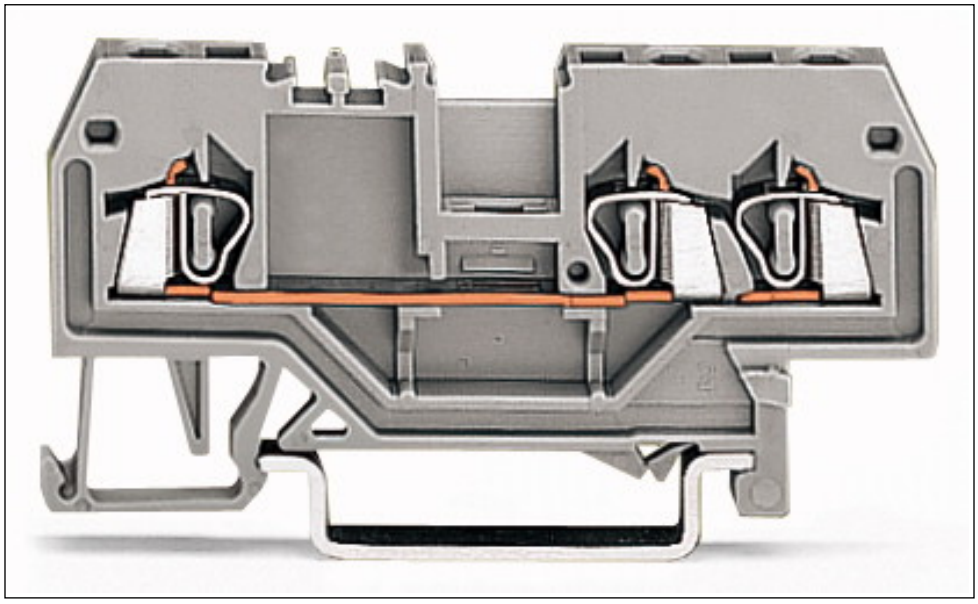

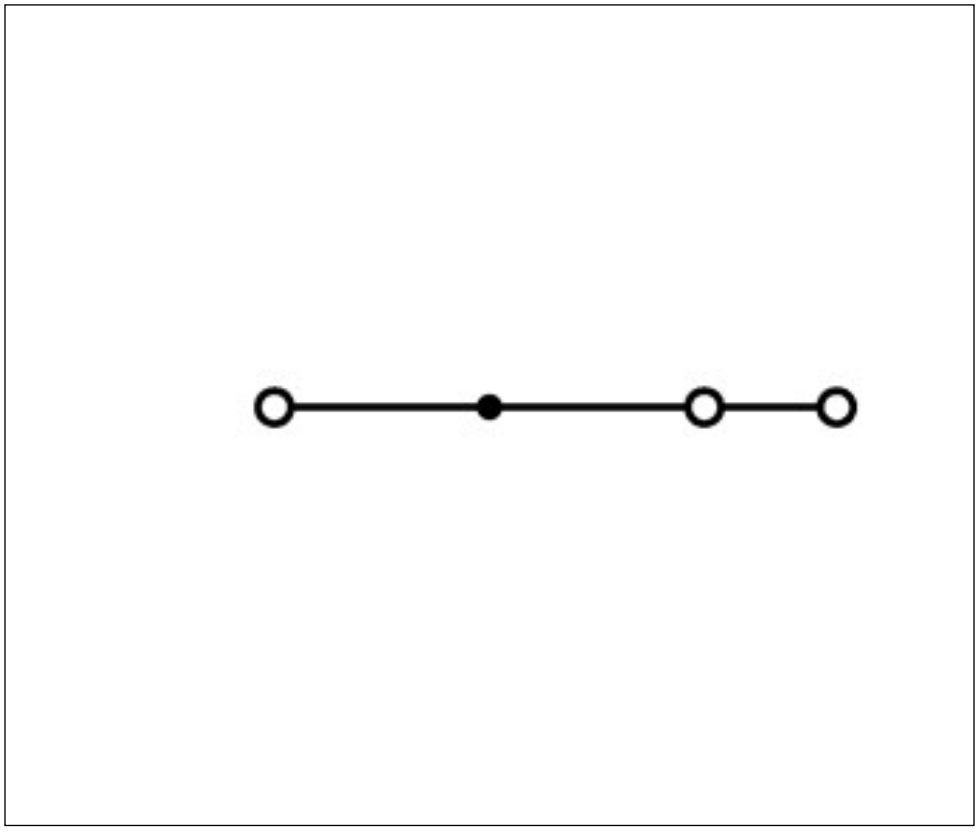

Adres

WAGO Kontakttechnik GmbH & Co. KG
Hansastr. 27
32423 Minden
Telefon: 0571/887-0
Fax: 0571/887-169
http://www.wago.com
© WAGO Kontakttechnik GmbH & Co. KG
Technische Änderungen und Irrtümer vorbehalten.