przekaźnik separacyjny; przekaźnik z 1 zestykiem przełącznym (1p); z przekaźnikami miniaturowymi

Numer wyrobu: 859-354



przekaźnik separacyjny; przekaźnik z 1 zestykiem przełącznym (1p); z przekaźnikami miniaturowymi

Oznaczenie

RoHS ✓
Compliant

Dane handlowe

Dostawca	*WAGO*
Nr wyrobu dostawcy	*859-354*
GTIN / EAN	*4045454337018*
Zawartość	*1*
Opakowanie jednostkowe	*1*
Nr artykułu u klienta	

Uwagi

Wskazówka: Przy załączaniu obciążeń indukcyjnych styki muszą być chronione przy pomocy środków ochrony przeciwprzepięciowej!

Dane techniczne

Inne

łączna liczba zacisków	*5*
łączna liczba potencjałów	*5*
kolor	*szary*
stopień zanieczyszczenia	*2*

Dane techniczne	
napięcie znamionowe [V]	*250 [V]*
napięcie znamionowe udarowe [kV]	*4 [kV]*
czas zadziałania styku typ. [ms]	*5 [ms]*
trwałość mechaniczna	*5 x 106 cykli łączeniowych*
czas odpadania styku typ. [ms]	*6 [ms]*
nominalny prąd wejściowy (In) (cewka 20 °C)	*8 mA*
moc robocza	*< 300 mW*
zakres napięcia wejściowego	*UN -15 % ... +20 %*
maks. napięcie łączeniowe	*250 V AC*
maks. moc łączeniowa (przy obc. rezystancyjnym)	*1250 VA AC; DC patrz krzywa obciążalności zestyku*
zalecana min. moc łączeniowa	*10 V DC / 10 mA, 24 V DC / 1 mA*
maks. częstość załączania z obc. / bez obc.	*6 min-1 / 180 min-1*
czas drgania styku typ. [ms]	*5 [ms]*
nominalny rodzaj pracy	*100 % cyklu*
wytrzymałość napięciowa zestyk-cewka (AC, 1 min) [kVsk.	*4 [kVsk.]*
wytrzymałość udarowa zestyk-cewka (1,2/50 µs) [kV]	*6 [kV]*
wytrzymałość napięciowa - otwarty zestyk [kV]	*1 [kV]*
wytrzymałość napięciowa - otwarty zestyk (AC, 1 min.) [kV<su	*1 [kVsk.]*
trwałość mechaniczna przy maks. obc. rezystancyjnym	*5 x 104 cykli łączeniowych*
nominalne napięcie wejściowe (UN)	*24 V AC/DC*
maks. prąd długotrwały	*5 A*
maks. prąd załączeniowy	*4 s (AC) 10 A*
technika podłączania przewodu	*CAGE CLAMP®*
rodzaj oprzewodowania	*oprzewodowanie od czoła*
materiał styku	*AgNi*
obciążenie ogniowe [MJ]	*0.513 [MJ]*
ciężar [g]	*22.9 [g]*
szerokość	*6 mm / 0.236 in*
wysokość od górnej krawędzi szyny	*56 mm / 2.205 in*
gł.	*91 mm / 3.583 in*
temperatura składowania	*-40 °C ... +70 °C*
rodzaj montażu	*szyna TS 35*
dop. temperatura otoczenia przy UN	*-25 °C ... +50 °C*

Dane techniczne	
dop. temperatura otoczenia dla UL ()	*-25 °C ... +40 °C*

Zdjęcia i schematy

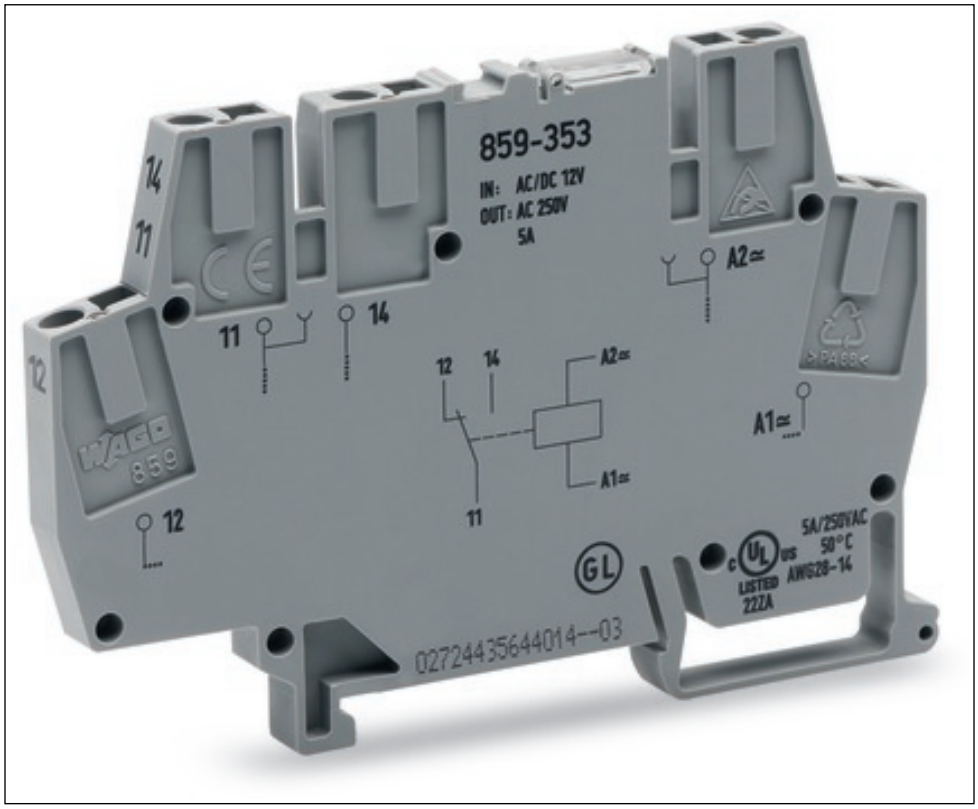

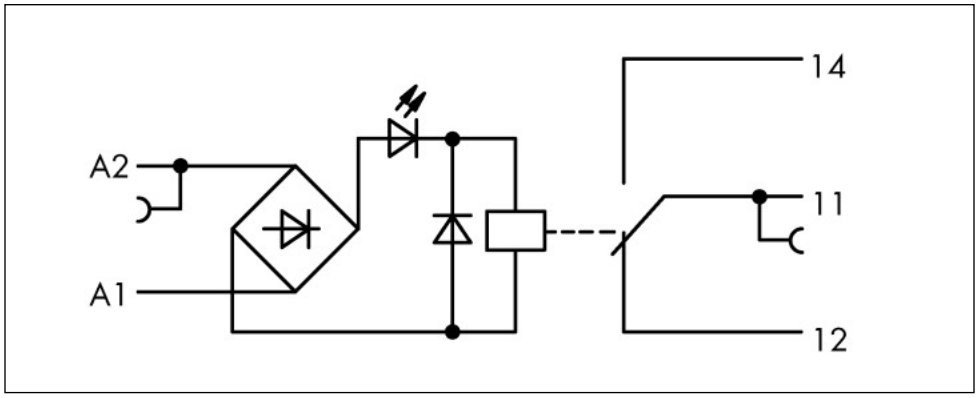

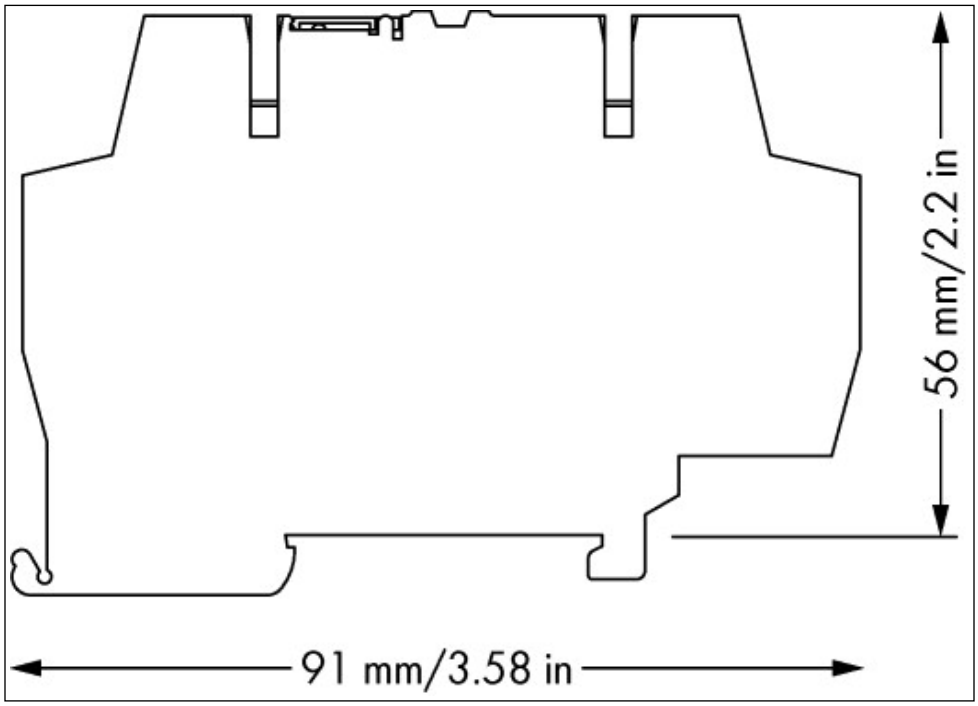
56 mm/2.2 in
91 mm/3.58 in

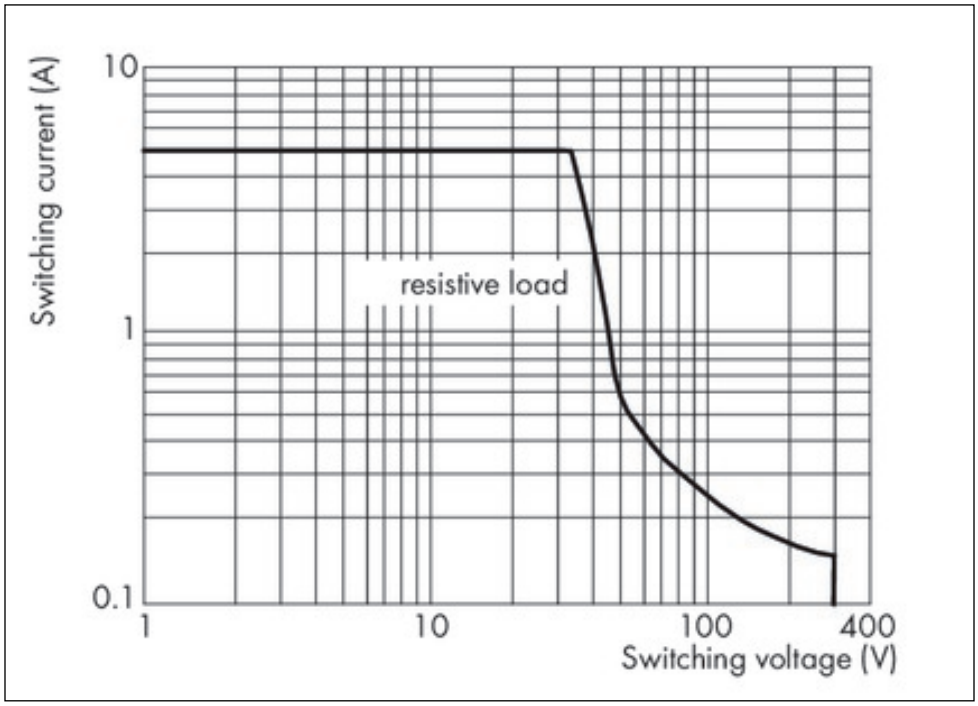
Switching current (A)
10
1
0.1
resistive load
1
10
100
400
Switching voltage (V)

Adres

WAGO Kontakttechnik GmbH & Co. KG
Hansastr. 27
32423 Minden
Telefon: 0571/887-0
Fax: 0571/887-169
http://www.wago.com
© WAGO Kontakttechnik GmbH & Co. KG
Technische Änderungen und Irrtümer vorbehalten.