1-przewodowa złączka rozłączalna N; ze zintegrowaną ścianką końcową

Numer wyrobu: 785-613

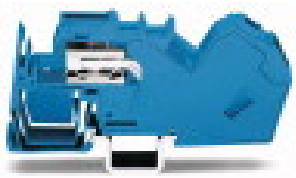

1-przewodowa złączka rozłączalna N; ze zintegrowaną ścianką końcową

Oznaczenie

RoHS ✓
Compliant

Dane handlowe

Dostawca	*WAGO*
Nr wyrobu dostawcy	*785-613*
GTIN / EAN	*4045454601874*
Zawartość	*1*
Opakowanie jednostkowe	*15*
Nr artykułu u klienta	

Uwagi

Dane techniczne

Inne

łączna liczba zacisków	*1*
łączna liczba potencjałów	*1*
kolor	*niebieski*
napięcie znamionowe (III / 3) [V]	*400 [V]*
napięcie znamionowe udarowe (III / 3) [kV]	*6 [kV]*
prąd nominalny [A]	*125 [A]*

Dane techniczne	
liczba poziomów	*1*
technika podłączania przewodu	*CAGE CLAMP®*
liczba zacisków	*1*
rodzaj montażu	*Operating tool*
materiał podłączanego przewodu	*Copper*
jednodrutowy, montaż przy pomocy narzędzi	*6 … 35 mm² / 8 … 2 AWG*
dł. odizolowania przewodu	*23 mm / 0.91 in*
dł. odizolowania przewodu 2	*16 mm / 0.63 in*
rodzaj oprzewodowania	*oprzewodowanie od czoła*
konstrukcja	*konstrukcja kątowa*
płaszczyzna opisu	*opis na środku / z boku*
ciężar [g]	*93.29 [g]*
szerokość	*16 mm / 0.63 in*
wysokość od górnej krawędzi szyny	*44,5 mm / 1.752 in*
gł.	*116,5 mm / 4.587 in*
wskazówka dot. bezpieczeństwa 1	*nie stosować na szynie TS 35 x 7,5 mm*

Zdjęcia i schematy

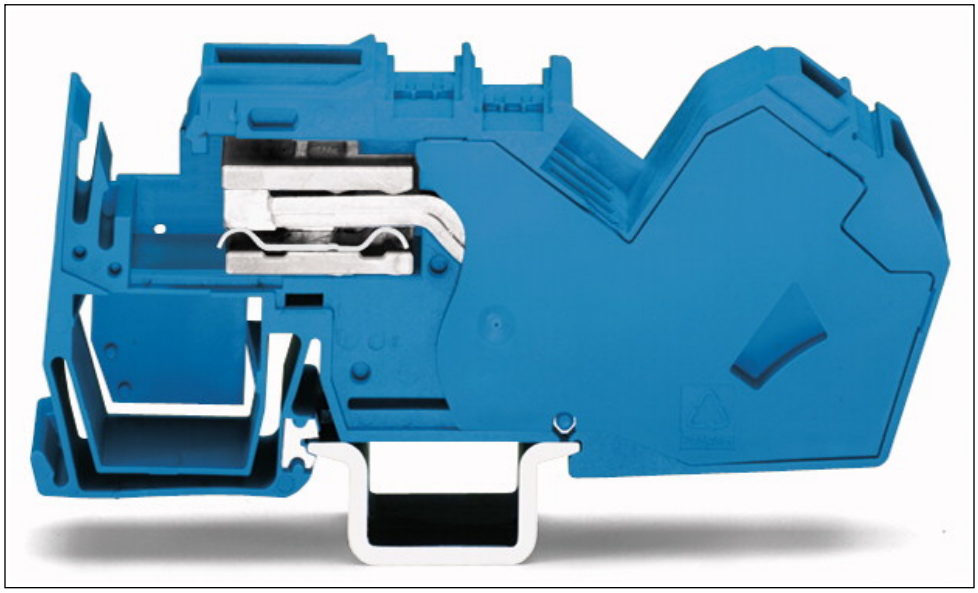

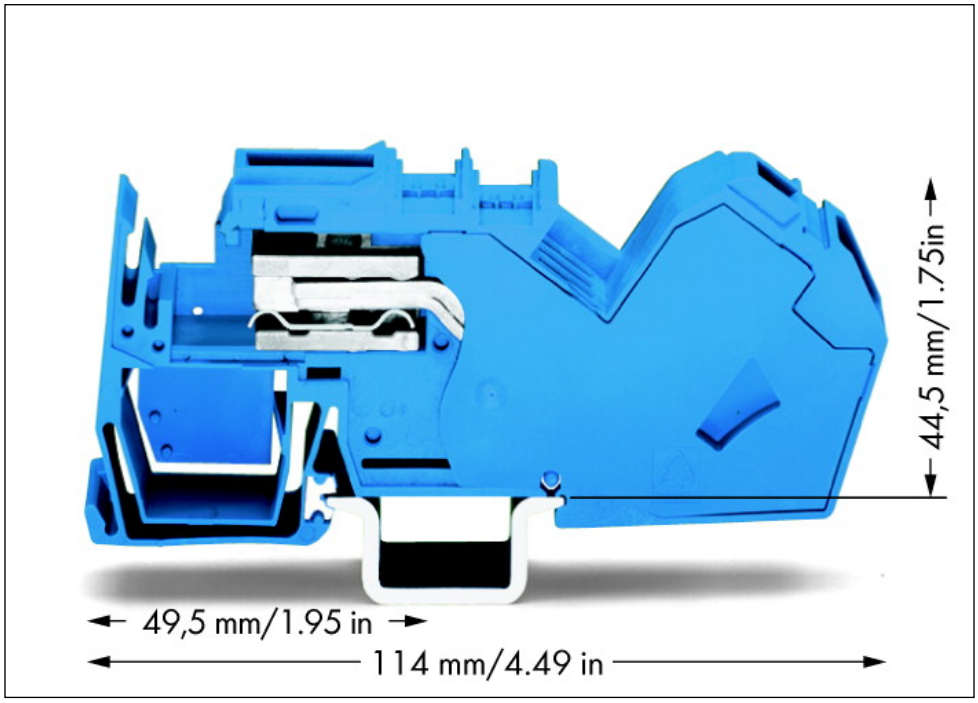

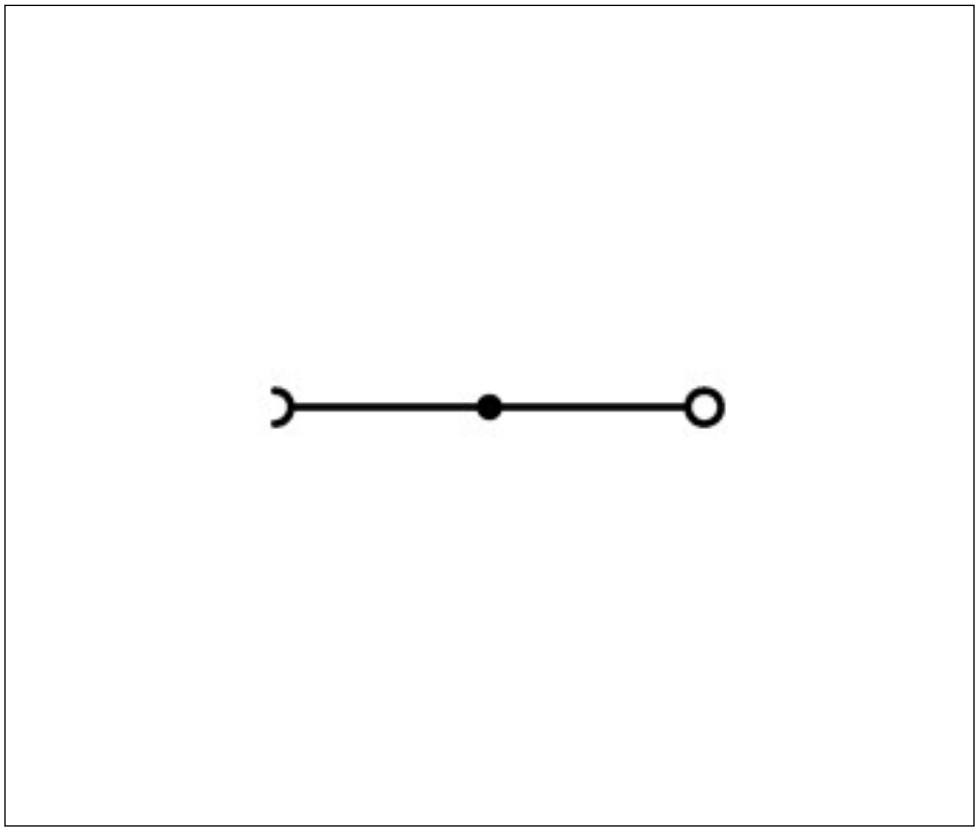

Adres

WAGO Kontakttechnik GmbH & Co. KG
Hansastr. 27
32423 Minden
Telefon: 0571/887-0
Fax: 0571/887-169
http://www.wago.com
© WAGO Kontakttechnik GmbH & Co. KG
Technische Änderungen und Irrtümer vorbehalten.