złączka rozłączalna do kontroli doziemień; 230 V

Numer wyrobu: 282-139

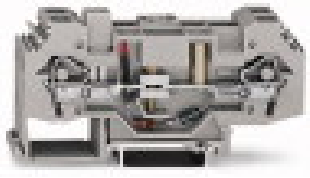

złączka rozłączalna do kontroli doziemień; 230 V

Oznaczenie

RoHS ✓
Compliant

Dane handlowe

Dostawca	*WAGO*
Nr wyrobu dostawcy	*282-139*
GTIN / EAN	*4045454448509*
Zawartość	*1*
Opakowanie jednostkowe	*1*
Nr artykułu u klienta	

Uwagi

Dane techniczne

Inne

łączna liczba zacisków	*4*
łączna liczba potencjałów	*2*
kolor	*szary*
liczba poziomów	*1*
technika podłączania przewodu	*CAGE CLAMP®*
liczba zacisków	*4*

Dane techniczne

rodzaj montażu	*Operating tool*
materiał podłączanego przewodu	*Copper*
jednodrutowy, montaż przy pomocy narzędzi	*0,2 … 6 mm² / 24 … 10 AWG*
linkowy, montaż przy pomocy narzędzi	*0,2 … 6 mm² / 24 … 10 AWG*
dł. odizolowania przewodu	*12 … 13 mm / 0.47 … 0.51 in*
rodzaj oprzewodowania	*oprzewodowanie z boku*
konstrukcja	*konstrukcja pozioma*
płaszczyzna opisu	*opis z boku*
ciężar [g]	*44.957 [g]*
szerokość	*16 mm / 0.63 in*
wysokość od górnej krawędzi szyny	*38,5 mm / 1.516 in*
gł.	*87,5 mm / 3.445 in*

Zdjęcia i schematy

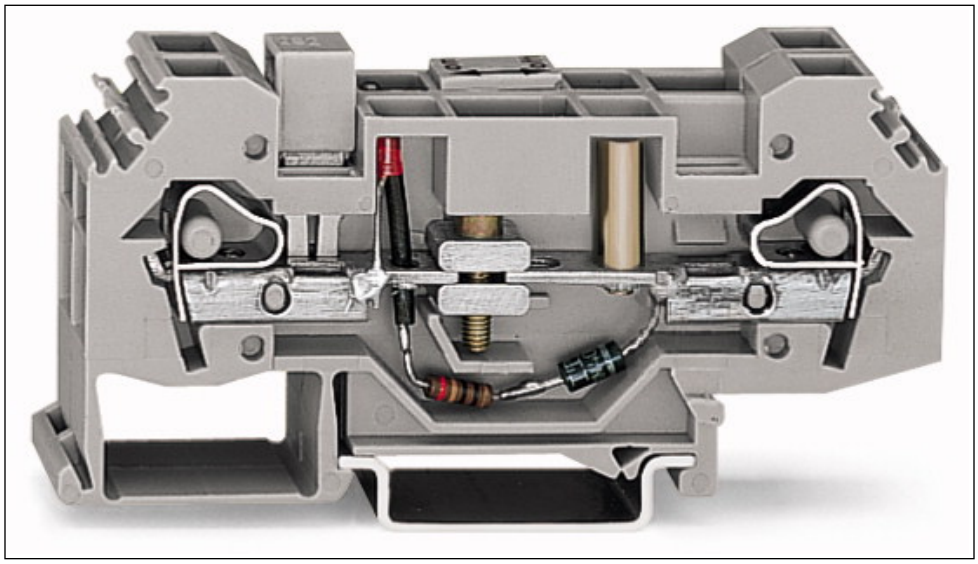

Adres

WAGO Kontakttechnik GmbH & Co. KG
Hansastr. 27
32423 Minden
Telefon: 0571/887-0
Fax: 0571/887-169
http://www.wago.com
© WAGO Kontakttechnik GmbH & Co. KG
Technische Änderungen und Irrtümer vorbehalten.