Ceownik wzmocniony



Uwaga! Na duże zamówienie, możliwość wykonania dowolnych odcinków.
Do montażu ceownika z łącznikiem należy użyć śrub SGK M6×12 lub SG M6×12

CWJ20H10... — 1,0 mm

SYMBOL	długość L mm	kg 1 szt	nr katalogowy	szt.
CWJ20H10/02	200	0,06	616102	50
CWJ20H10/03	300	0,10	616103	50
CWJ20H10/04	400	0,13	616104	50
CWJ20H10/05	500	0,16	616105	50
CWJ20H10/ 1	1000	0,32	616110	20
CWJ20H10/ 2	2000	0,64	616120	20
CWJ20H10/ 3	3000	0,96	616130	20

CWD20H10... — 1,2 mm

CWD20H10/02	200	0,07	616202	50
CWD20H10/03	300	0,11	616203	50
CWD20H10/04	400	0,14	616204	50
CWD20H10/05	500	0,18	616205	50
CWD20H10/ 1	1000	0,35	616210	20
CWD20H10/ 2	2000	0,70	616220	20
CWD20H10/ 3	3000	1,05	616230	20

Ceownik wzmocniony



Uwaga! Na duże zamówienie, możliwość wykonania dowolnych odcinków do 6 m.
Do montażu ceownika z łącznikiem należy użyć śrub SGK M8×14 lub SG M8×14

CWD30H30... — 1,2 mm

SYMBOL	długość L mm	kg 1 szt	nr katalogowy	szt.
CWD30H30/02	200	0,16	613502	50
CWD30H30/03	300	0,25	613503	50
CWD30H30/04	400	0,33	613504	50
CWD30H30/05	500	0,41	613505	50
CWD30H30/ 1	1000	0,82	613510	8
CWD30H30/ 2	2000	1,64	613520	8
CWD30H30/ 3	3000	2,46	613530	8

CWP30H30... — 1,5 mm

CWP30H30/02	200	0,20	613602	50
CWP30H30/03	300	0,30	613603	50
CWP30H30/04	400	0,40	613604	50
CWP30H30/05	500	0,50	613605	50
CWP30H30/ 1	1000	1,00	613610	8
CWP30H30/ 2	2000	2,00	613620	8
CWP30H30/ 3	3000	3,00	613630	8

CWC30H30... — 2,0 mm

CWC30H30/02	200	0,26	613702	50
CWC30H30/03	300	0,40	613703	50
CWC30H30/04	400	0,53	613704	50
CWC30H30/05	500	0,66	613705	50
CWC30H30/ 1	1000	1,32	613710	8
CWC30H30/ 2	2000	2,64	613720	8
CWC30H30/ 3	3000	3,96	613730	8

Łącznik

LCW30H30 — 1,5 mm

SYMBOL	kg 1 szt	nr katalogowy	szt.
LCW30H30	0,20	661100	50

Nakładka ochronna

NO 30×30

SYMBOL	szerokość a mm	wysokość H mm	nr katalogowy	szt.
NO 30×30	30	30	670301	100

Łącznik

LCW20H10 — 1,0 mm

SYMBOL	kg 1 szt	nr katalogowy	szt.
LCW20H10	0,07	669000	100

Ceownik wzmocniony



Uwaga! Na duże zamówienie, możliwość wykonania dowolnych odcinków do 6 m. oraz ceownika z blachy o grubości 2,5 mm.
Do montażu ceownika z łącznikiem należy użyć śrub SGK M10×20 lub SG M10×20

CWD40H22... — 1,2 mm

SYMBOL	długość L mm	kg 1 szt	nr katalogowy	szt.
CWD40H22/02	200	0,16	610102	50
CWD40H22/03	300	0,24	610103	50
CWD40H22/04	400	0,32	610104	30
CWD40H22/05	500	0,40	610105	30
CWD40H22/ 1	1000	0,80	610110	8
CWD40H22/ 2	2000	1,60	610120	8
CWD40H22/ 3	3000	2,40	610130	8
CWD40H22/ 6	6000	4,80	610160	8

CWP40H22... — 1,5 mm

CWP40H22/02	200	0,21	610202	50
CWP40H22/03	300	0,31	610203	50
CWP40H22/04	400	0,41	610204	30
CWP40H22/05	500	0,52	610205	30
CWP40H22/ 1	1000	1,03	610210	8
CWP40H22/ 2	2000	2,06	610220	8
CWP40H22/ 3	3000	3,09	610230	8
CWP40H22/ 6	6000	6,18	610260	8

CWC40H22... — 2,0 mm

CWC40H22/02	200	0,27	610302	50
CWC40H22/03	300	0,40	610303	50
CWC40H22/04	400	0,54	610304	30
CWC40H22/05	500	0,67	610305	30
CWC40H22/ 1	1000	1,34	610310	8
CWC40H22/ 2	2000	2,68	610320	8
CWC40H22/ 3	3000	4,02	610330	8
CWC40H22/ 6	6000	8,04	610360	8

CWT40H22... — 3,0 mm

CWT40H22/ 3	3000	7,02	641130	4
CWT40H22/ 6	6000	14,04	641160	4

Łącznik

LCW40H22 — 1,5 mm

SYMBOL	szerokość a mm	wysokość H mm	kg 1 szt	nr katalogowy	szt.
LCW40H22	44	20	0,20	660500	100

LCT40H20 — 3,0 mm

LCT40H20	47	23	0,35	660501	100

Nakładka ochronna

NOW 40×22

SYMBOL	szerokość a mm	wysokość H mm	nr katalogowy	szt.
NOW 40×22	40	22	760100	100

CW...20H10 **LCW20H10**

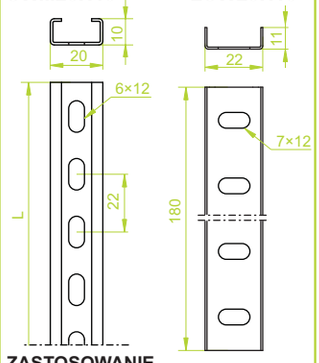

ZASTOSOWANIE

Wykorzystywany jako szczebel do drabin i element konstrukcyjny do mocowania drabinek i korytek kablowych.

MATERIAŁ

Stal cynkowana metodą Sendzimira PN-EN 10346:2011.
Na zamówienie:
F- Stal cynkowana metodą zanurzeniową PN-EN ISO 1461:2011
L- lakierowanie proszkowe na dowolny kolor

CW...30H30 **LCW30H30**

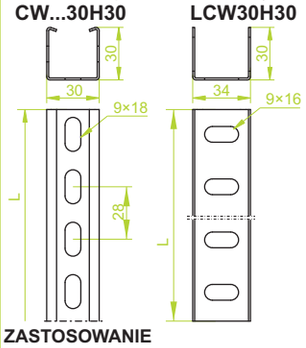

ZASTOSOWANIE

Do podwieszania lamp i jako element konstrukcyjny do mocowania drabinek i korytek kablowych.
Jako element wsporczy dla wysięgników: „WW", „WWS".

CW...40H22 **LC...40H22**

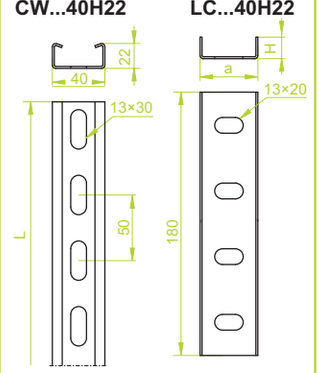

ZASTOSOWANIE

Do podwieszania lamp i jako element konstrukcyjny do mocowania drabinek i korytek kablowych. Jako element wsporczy dla wysięgników: „WW", „WWS", „WS", „WSZ", „WZS", „WWC", „WWCN", „WMC", „WMCN", „WPL", „WWD", „WPT".

MATERIAŁ

Stal cynkowana metodą Sendzimira PN-EN 10346:2011.
Na zamówienie:
F- Stal cynkowana metodą zanurzeniową PN-EN ISO 1461:2011
E- stal kwasoodporna do 3 m.
L- lakierowanie proszkowe na dowolny kolor

NO I NOW

ZASTOSOWANIE

Ochrona montera przed skaleczeniem o stalowe krawędzie, poprawa estetyki

MATERIAŁ

Polietylen. Standard - zielony RAL 6029.
Na zamówienie:
biały RAL 9010, srebrny RAL 9006.

Gr. blachy [mm]: 1,0 | 1,2 | 1,5 | 2,0 | 2,5 | 3,0

- zielone podświetlenie numeru ktalogowego - NOWOŚĆ w asortymencie

Ceownik wzmocniony

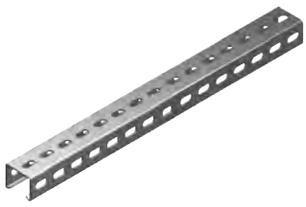

Uwaga! Na duże zamówienie, możliwość wykonania dowolnych odcinków do 6 m.
Do montażu ceownika z łącznikiem należy użyć śrub SGK M8×14 lub SG M8×14

CWD40H35...			1,2 mm	
SYMBOL	długość L mm	kg 1 szt	nr katalogowy	szt.
CWD40H35/02	200	0,20	610402	30
CWD40H35/03	300	0,30	610403	30
CWD40H35/04	400	0,40	610404	30
CWD40H35/05	500	0,50	610405	30
CWD40H35/ 1	1000	1,01	610410	8
CWD40H35/ 2	2000	2,02	610420	8
CWD40H35/ 3	3000	3,03	610430	8
CWD40H35/ 6	6000	6,06	610460	8
CWP40H35...			**1,5 mm**	
CWP40H35/02	200	0,23	610502	30
CWP40H35/03	300	0,35	610503	30
CWP40H35/04	400	0,46	610504	30
CWP40H35/05	500	0,58	610505	30
CWP40H35/ 1	1000	1,16	610510	8
CWP40H35/ 2	2000	2,32	610520	8
CWP40H35/ 3	3000	3,48	610530	8
CWP40H35/ 6	6000	6,96	610560	8
CWC40H35...			**2,0 mm**	
CWC40H35/02	200	0,30	610602	30
CWC40H35/03	300	0,45	610603	30
CWC40H35/04	400	0,61	610604	30
CWC40H35/05	500	0,76	610605	30
CWC40H35/ 1	1000	1,51	610610	8
CWC40H35/ 2	2000	3,02	610620	8
CWC40H35/ 3	3000	4,53	610630	8
CWC40H35/ 6	6000	9,06	610660	8

Łącznik

LCW40H35		1,5 mm	
SYMBOL	kg 1 szt	nr katalogowy	szt.
LCW40H35	0,24	660200	50

Nakładka ochronna



NO 40×35N				
SYMBOL	szerokość a mm	wysokość H mm	nr katalogowy	szt.
NO 40×35N	40	35	670210	100

Ceownik wzmocniony



Uwaga! Na duże zamówienie, możliwość wykonania dowolnych odcinków do 6 m oraz ceownika z blachy o grubości 2,5 mm.
Do montażu ceownika z łącznikiem należy użyć śrub SGK M10×20 lub SG M10×20

CWD40H40...			1,2 mm	
SYMBOL	długość L mm	kg 1 szt	nr katalogowy	szt.
CWD40H40/02	200	0,22	611002	30
CWD40H40/03	300	0,33	611003	30
CWD40H40/04	400	0,44	611004	30
CWD40H40/05	500	0,55	611005	30
CWD40H40/ 1	1000	1,10	611010	8
CWD40H40/ 2	2000	2,20	611020	8
CWD40H40/ 3	3000	3,30	611030	8
CWD40H40/ 6	6000	6,60	611060	8
CWP40H40...			**1,5 mm**	
CWP40H40/02	200	0,26	611102	30
CWP40H40/03	300	0,39	611103	30
CWP40H40/04	400	0,52	611104	30
CWP40H40/05	500	0,65	611105	30
CWP40H40/ 1	1000	1,30	611110	8
CWP40H40/ 2	2000	2,60	611120	8
CWP40H40/ 3	3000	3,90	611130	8
CWP40H40/ 6	6000	7,80	611160	8
CWC40H40...			**2,0 mm**	
CWC40H40/02	200	0,35	611202	30
CWC40H40/03	300	0,53	611203	30
CWC40H40/04	400	0,70	611204	30
CWC40H40/05	500	0,88	611205	30
CWC40H40/ 1	1000	1,75	611210	8
CWC40H40/ 2	2000	3,50	611220	8
CWC40H40/ 3	3000	5,30	611230	8
CWC40H40/ 6	6000	10,60	611260	8
CWT40H40...			**3,0 mm**	
CWT40H40/ 3	3000	7,92	641230	4
CWT40H40/ 6	6000	15,84	641260	4

Łącznik

LC40H40		1,5 mm	
SYMBOL	kg 1 szt	nr katalogowy	szt.
LC40H40	0,30	660401	50
LCT40H40		**3,0 mm**	
LCT40H40	0,52	660402	50

Nakładka ochronna



NO 40×40N				
SYMBOL	szerokość a mm	wysokość H mm	nr katalogowy	szt.
NO 40×40N	40	40	760510	100

CW...40H35 **LCW40H35**

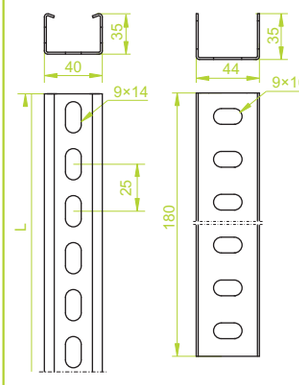

ZASTOSOWANIE

Do podwieszania lamp i jako element konstrukcyjny do mocowania drabinek i korytek kablowych. Jako element wsporczy dla wysięgników: „WW" , „WWS", „WWD", „WWC", „WWCN", „WPL", „WTL", „WPT", „WWT", „WMC", „WMCN".

CW...40H40

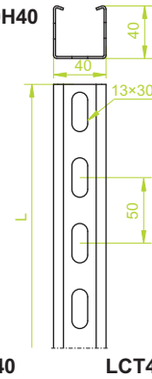

LC40H40 **LCT40H40**

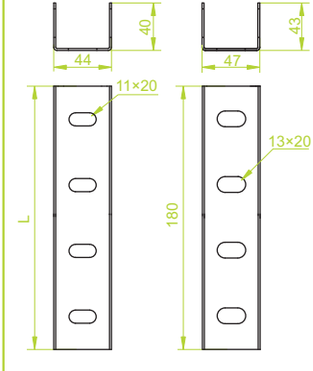

ZASTOSOWANIE

Do podwieszania lamp i jako element konstrukcyjny do mocowania drabinek i korytek kablowych. Jako element wsporczy dla wysięgników: „WW", „WWS", „WS", „WSZ", „WZS", „WWC", „WWCN", „WMC", „WMCN", „WPL", „WWD", „WPT", „WTL", „WWT".

MATERIAŁ

Stal cynkowana metodą Sendzimira PN-EN 10346:2011.
Na zamówienie:
F- Stal cynkowana metodą zanurzeniową PN-EN ISO 1461:2011
E- stal kwasoodporna odcinki do 3 m.
L- lakierowanie proszkowe na dowolny kolor

NO

ZASTOSOWANIE

Ochrona montera przed skaleczeniem o stalowe krawędzie, poprawa estetyki

MATERIAŁ

Polietylen. Standard - zielony RAL 6029.
Na zamówienie:
biały RAL 9010, srebrny RAL 9006.

Gr. blachy [mm]: 1,2 | 1,5 | 2,0 | 2,5 | 3,0

- zielone podświetlenie numeru ktalogowego - NOWOŚĆ w asortymencie

Ceownik wzmocniony



Uwaga! Na duże zamówienie, możliwość wykonania dowolnych odcinków do 6 m. Do montażu ceownika z łącznikiem należy użyć śrub SGK M10×20 lub SG M10×20

CWD40H47... 1,2 mm

SYMBOL	długość L mm	kg 1 szt	nr katalogowy	szt.
CWD40H47/02	200	0,23	610702	30
CWD40H47/03	300	0,35	610703	30
CWD40H47/04	400	0,46	610704	30
CWD40H47/05	500	0,58	610705	30
CWD40H47/ 1	1000	1,16	610710	8
CWD40H47/ 2	2000	2,32	610720	8
CWD40H47/ 3	3000	3,48	610730	8
CWD40H47/ 6	6000	6,96	610760	8

CWP40H47... 1,5 mm

CWP40H47/02	200	0,28	610802	30
CWP40H47/03	300	0,43	610803	30
CWP40H47/04	400	0,57	610804	30
CWP40H47/05	500	0,71	610805	30
CWP40H47/ 1	1000	1,42	610810	8
CWP40H47/ 2	2000	2,84	610820	8
CWP40H47/ 3	3000	4,26	610830	8
CWP40H47/ 6	6000	8,52	610860	8

CWC40H47... 2,0 mm

SYMBOL	długość L mm	kg 1 szt	nr katalogowy	szt.
CWC40H47/02	200	0,38	610902	30
CWC40H47/03	300	0,58	610903	30
CWC40H47/04	400	0,77	610904	30
CWC40H47/05	500	0,96	610905	30
CWC40H47/ 1	1000	1,92	610910	8
CWC40H47/ 2	2000	3,84	610920	8
CWC40H47/ 3	3000	5,76	610930	8
CWC40H47/ 6	6000	11,52	610960	8

Łącznik

LCW40H47 1,5 mm

SYMBOL	kg 1 szt	nr katalogowy	szt.
LCW40H47	0,34	660300	50

Ceownik wzmocniony

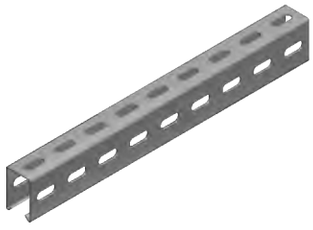

Ceownik wzmocniony

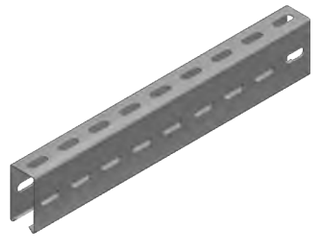

Uwaga! Przy dużych zamówieniach możliwość wykonania ceownika z blachy o grubości 2,0 i 2,5 mm. Do montażu ceownika z łącznikiem należy użyć śrub SGK M10×20 lub SG M10×20

CWT40H60... 3,0 mm

SYMBOL	długość L mm	kg 1 szt	nr katalogowy	szt.
CWT40H60/ 3	3000	12,67	641330	4
CWT40H60/ 6	6000	25,34	641360	4

CWT40H80... 3,0 mm

SYMBOL	długość L mm	kg 1 szt	nr katalogowy	szt.
CWT40H80/ 3	3000	15,55	641430	4
CWT40H80/ 6	6000	31,10	641460	4

Łącznik

LCT40H60 3,0 mm

SYMBOL	kg 1 szt	nr katalogowy	szt.
LCT40H60	0,70	660403	50

Łącznik

LCT40H80 3,0 mm

SYMBOL	kg 1 szt	nr katalogowy	szt.
LCT40H80	1,30	660404	20

Nakładka ochronna

NO 40×47

SYMBOL	szerokość a mm	wysokość H mm	nr katalogowy	szt.
NO 40×47	40	47	670300	100



- zielone podświetlenie numeru ktalogowego - NOWOŚĆ w asortymencie

CW...40H47 LCW40H47

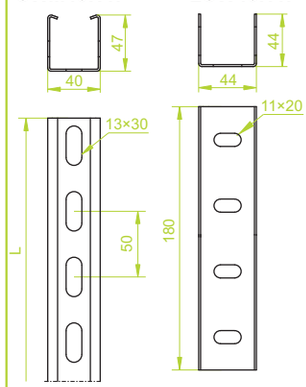

ZASTOSOWANIE

Do podwieszania lamp i jako element konstrukcyjny do mocowania drabinek i korytek kablowych. Jako element wsporczy dla wysięgników: „WW", „WWS", „WS", „WSZ", „WZS", „WWC", "WWCN", „WMC", „WMCN", „WPL", „WWD", „WPT", „WTL", „WWT".

CWT40H60 LCT40H60

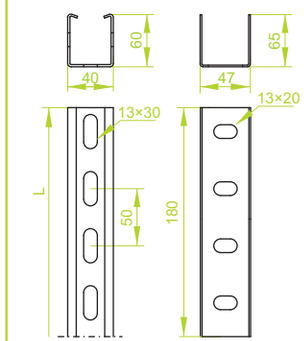

CWT40H80 LCT40H80

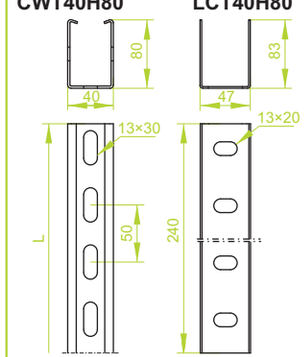

ZASTOSOWANIE

Do podwieszania lamp i jako element konstrukcyjny do mocowania drabinek, koryt i wysięgników: „WW", „WWS", „WS", „WSZ", „WZS", „WWC", „WWCN", „WMC", „WMCN", „WPL", „WWD", „WPT", WTL", „WWT".

MATERIAŁ

Stal cynkowana metodą Sendzimira PN-EN 10346:2011.
Na zamówienie:
F- stal cynkowana metodą zanurzeniową PN-EN ISO 1461:2011
E- stal kwasoodporna odcinki do 3 m.
L- lakierowanie proszkowe na dowolny kolor

NO

ZASTOSOWANIE

Ochrona montera przed skaleczeniem o stalowe krawędzie, poprawa estetyki

MATERIAŁ

Polietylen. Standard - zielony RAL 6029.
Na zamówienie:
biały RAL 9010, srebrny RAL 9006.

Gr. blachy [mm]: 1,2 | 1,5 | 2,0 | 2,5 | 3,0

Ceownik wzmocniony



Ceownik wzmocniony



Możliwość łączenia poprzez wsuwanie bez stosowania łączników.
Do montażu ceowników należy użyć śrub SGKF M6×12 lub SGF M6×12

CWZJ30H20...			1,0 mm	
SYMBOL	długość L mm	kg 1 m	nr katalogowy	szt.
CWZJ30H20/ 2	2000	0,64	615020	20
CWZJ30H20/ 3	3000	0,64	615030	20
CWZP30H20...			**1,5 mm**	
CWZP30H20/ 2	2000	0,96	615120	20
CWZP30H20/ 3	3000	0,96	615130	20

CWZP40H22...			1,5 mm	
SYMBOL	długość L mm	kg 1 m	nr katalogowy	szt.
CWZP40H22/ 2	2000	1,03	615220	8
CWZP40H22/ 3	3000	1,03	615230	8
CWZC40H22...			**2,0 mm**	
CWZC40H22/ 2	2000	1,34	615320	8
CWZC40H22/ 3	3000	1,34	615330	8

Ceownik wzmocniony

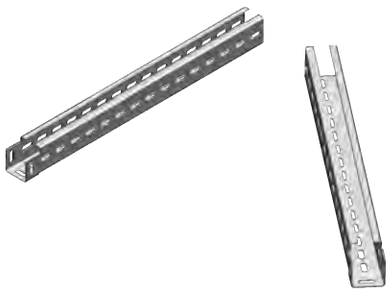

Możliwość łączenia poprzez wsuwanie bez stosowania łączników.

CWZP40H47...			1,5 mm	
SYMBOL	długość L mm	kg 1 m	nr katalogowy	szt.
CWZP40H47/ 2	2000	1,42	615420	8
CWZP40H47/ 3	3000	1,42	615430	8
CWZC40H47...			**2,0 mm**	
CWZC40H47/ 2	2000	1,92	615520	8
CWZC40H47/ 3	3000	1,92	615530	8

Pokrywa ceownika

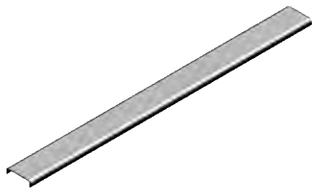

Uwaga! W każdej pokrywie występują otwory technologiczne konieczne do procesu cynkowania zanurzeniowego

PCWZJ...				1,0 mm	
SYMBOL	szerokość a mm	długość L mm	kg 1 m	nr katalogowy	szt.
PCWZJ30/ 2	30	2000	0,40	615620	8
PCWZJ30/ 3	30	3000	0,40	615630	8
PCWZJ40/ 2	40	2000	0,48	615720	8
PCWZJ40/ 3	40	3000	0,48	615730	8

- zielone podświetlenie numeru ktalogowego - NOWOŚĆ w asortymencie

CWZ...30H20 **CWZ...40H22**

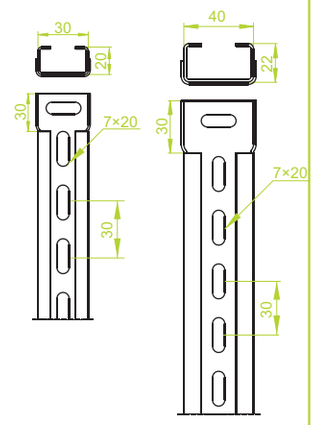

CWZ...40H47

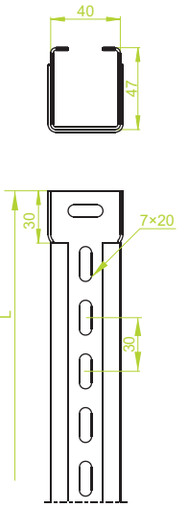

ZASTOSOWANIE
Wykorzystywany jako element konstrukcyjny do mocowania drabinek i korytek kablowych.

MATERIAŁ
Stal cynkowana metodą zanurzeniową PN-EN ISO 1461:2011
Na zamówienie:
E- stal kwasoodporna
L- lakierowanie proszkowe na dowolny kolor

PCWZJ



MATERIAŁ
Stal cynkowana metodą zanurzeniową PN-EN ISO 1461:2011
Na zamówienie:
E- stal kwasoodporna
L- lakierowanie proszkowe na dowolny kolor

Gr. blachy [mm]: 1,0 | 1,2 | 1,5 | 2,0 | 2,5 | 3,0