2-przewodowa złączka PE; do zastosowań Ex e II

Numer wyrobu: 2000-1207

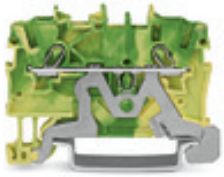

2-przewodowa złączka PE; do zastosowań Ex e II

Oznaczenie

RoHS ✓
Compliant

Dane handlowe

Dostawca	*WAGO*
Nr wyrobu dostawcy	*2000-1207*
GTIN / EAN	*4045454966829*
Zawartość	*1*
Opakowanie jednostkowe	*100*
Nr artykułu u klienta	

Uwagi

Dane techniczne

Inne	
łączna liczba zacisków	*2*
łączna liczba potencjałów	*1*
kolor	*żółto-zielony*
parametry znamionowe zgodnie z 1	*IEC/EN 60947-7-2*
liczba poziomów	*1*
technika podłączania przewodu	*Push-in CAGE CLAMP®*

Dane techniczne	
liczba zacisków	*2*
rodzaj montażu	*Operating tool*
materiał podłączanego przewodu	*Copper*
Nominal cross section	*1 mm²*
jednodrutowy, montaż przy pomocy narzędzi	*0,14 … 1,5 mm² / 24 … 16 AWG*
jednodrutowy, montaż wtykowy bez pomocy narzędzi	*0,5 … 1,5 mm² / 20 … 16 AWG*
linkowy, montaż przy pomocy narzędzi	*0,14 … 1,5 mm² / 24 … 16 AWG*
linkowy z tulejką min. montaż wtykowy bez pomocy narzędzi	*0,5 mm² / 20 AWG*
dł. odizolowania przewodu	*9 … 11 mm / 0.35 … 0.43 in*
rodzaj oprzewodowania	*oprzewodowanie od czoła*
konstrukcja	*konstrukcja pozioma*
płaszczyzna opisu	*opis na środku / z boku*
materiał izolacyjny	*poliamid 66 (PA 66)*
obciążenie ogniowe [MJ]	*0.07 [MJ]*
ciężar [g]	*5.738 [g]*
szerokość	*3,5 mm / 0.138 in*
wysokość od górnej krawędzi szyny	*32,9 mm / 1.295 in*
gł.	*50,8 mm / 2 in*

Zdjęcia i schematy

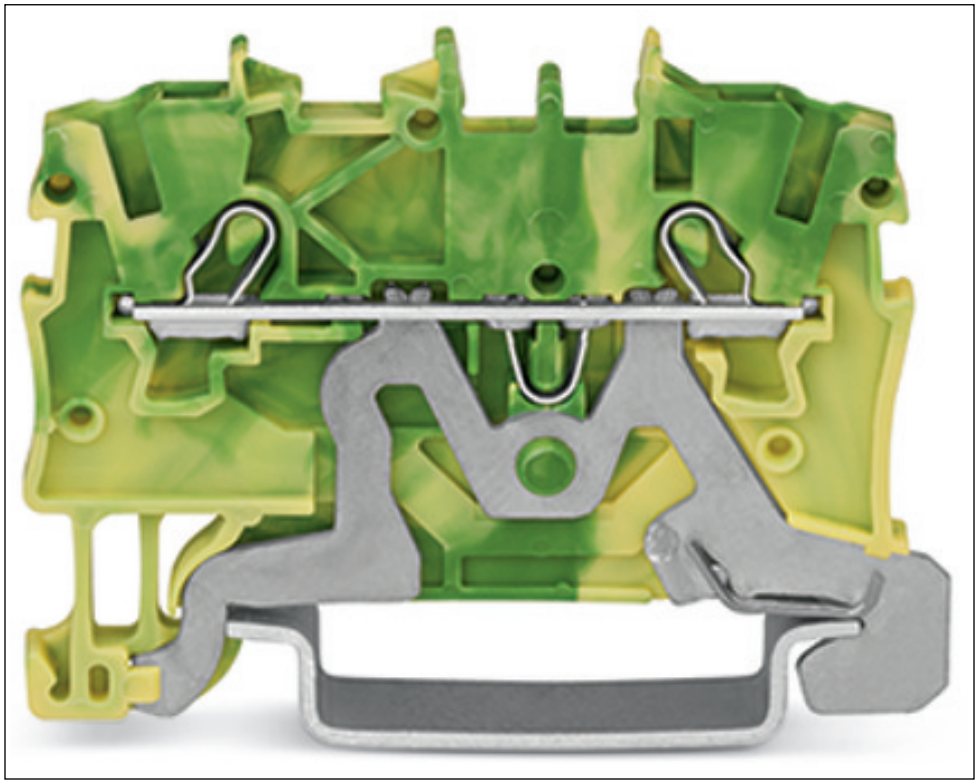

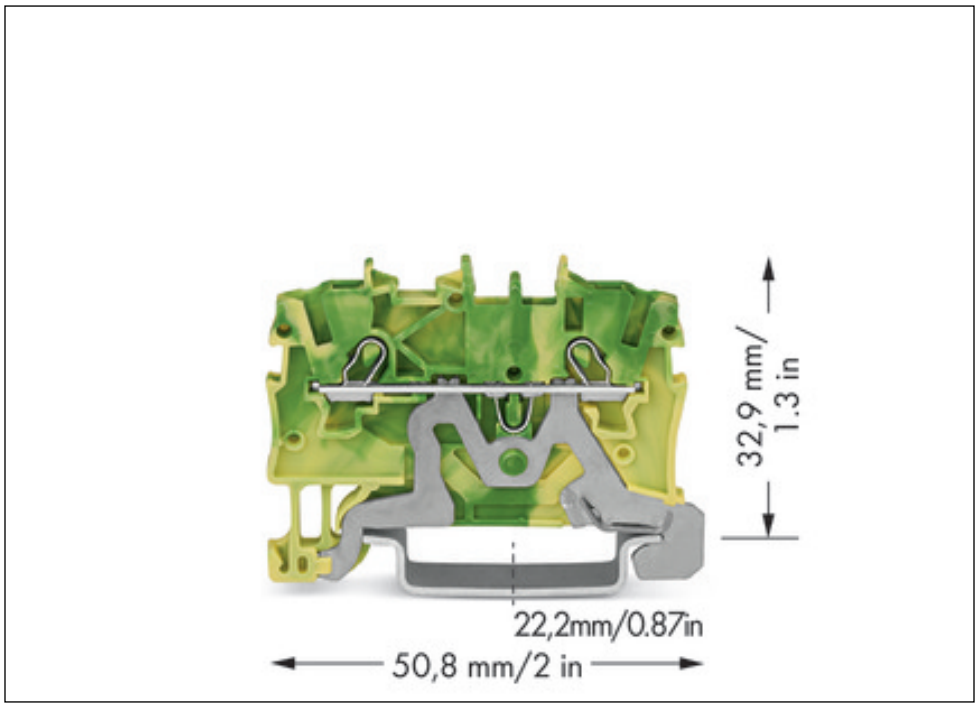

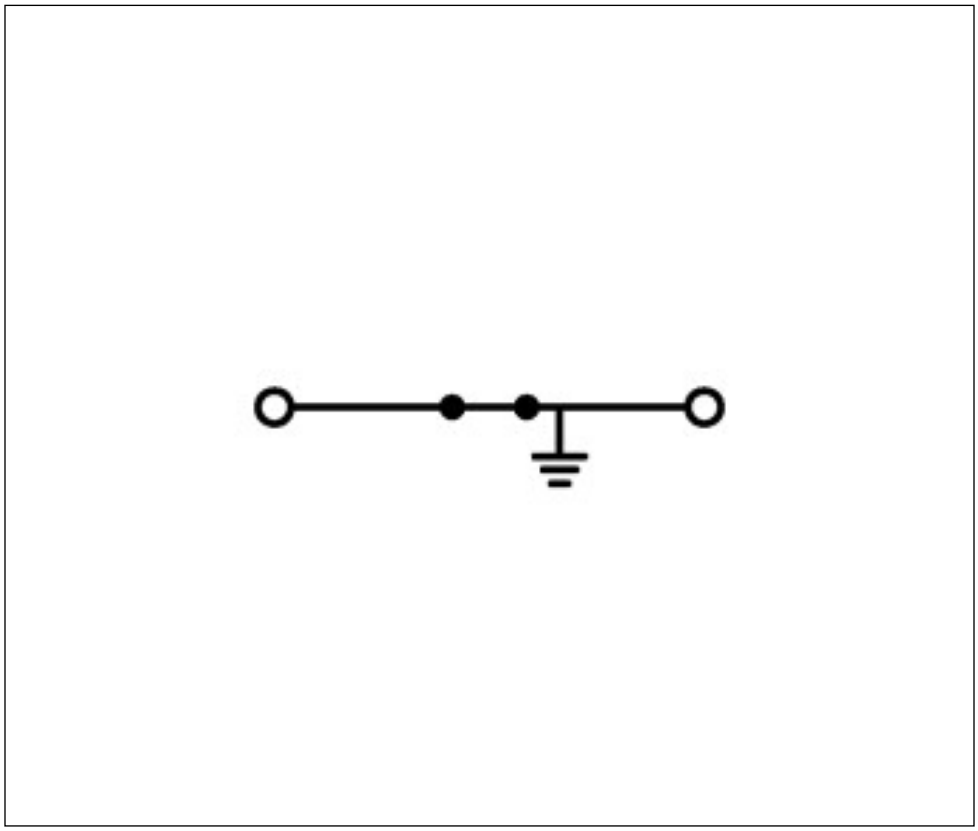

Adres

WAGO Kontakttechnik GmbH & Co. KG
Hansastr. 27
32423 Minden
Telefon: 0571/887-0
Fax: 0571/887-169
http://www.wago.com
© WAGO Kontakttechnik GmbH & Co. KG
Technische Änderungen und Irrtümer vorbehalten.