2-przewodowa złączka Ex e II; ze stopką zatrzaskową; dla blach o grubości 0,6 … 1,2 mm; otwór montażowy Ø 3,5 mm; również na szynę aluminiową 210-154 lub ze stopką montażową 209-120 na szynę TS 35; do zastosowań Ex e II



Numer wyrobu: 262-180

2-przewodowa złączka Ex e II; ze stopką zatrzaskową; dla blach o grubości 0,6 … 1,2 mm; otwór montażowy Ø 3,5 mm; również na szynę aluminiową 210-154 lub ze stopką montażową 209-120 na szynę TS 35; do zastosowań Ex e II

Oznaczenie

RoHS ✓
Compliant

Dane handlowe

Dostawca	*WAGO*
Nr wyrobu dostawcy	*262-180*
GTIN / EAN	*4044918640060*
Zawartość	*1*
Opakowanie jednostkowe	*50*
Nr artykułu u klienta	

Uwagi

Dane techniczne

Inne

łączna liczba zacisków	*2*
łączna liczba potencjałów	*1*

Podgląd wydruku: 2-przewodowa złączka Ex e II; ze stopką zatrzaskową; dla blach o grubości 0,6 … 1,2 mm; otwór montażowy Ø 3,5 mm; również na szynę aluminiową 210-154 lub ze stopką montażową 209-120 na szynę TS 35; do zastosowań Ex e II - Numer wyrobu: 262-180

Dane techniczne	
kolor	*jasnoszary*
prąd nominalny [A]	*23 [A]*
napięcie znamionowe EN (Ex e II) [V]	*550 [V]*
liczba poziomów	*1*
technika podłączania przewodu	*CAGE CLAMP®*
liczba zacisków	*2*
rodzaj montażu	*Operating tool*
materiał podłączanego przewodu	*Copper*
jednodrutowy, montaż przy pomocy narzędzi	*0,5 … 4 mm² / 20 … 12 AWG*
linkowy, montaż przy pomocy narzędzi	*0,5 … 4 mm² / 20 … 12 AWG*
dł. odizolowania przewodu	*9 … 10 mm / 0.35 … 0.39 in*
rodzaj oprzewodowania	*oprzewodowanie z boku*
konstrukcja	*konstrukcja pozioma*
płaszczyzna opisu	*opis z boku*
obciążenie ogniowe [MJ]	*0.079 [MJ]*
ciężar [g]	*4.208 [g]*
szerokość	*7 mm / 0.276 in*
wysokość od podłoża	*23 mm / 0.906 in*
gł.	*33,5 mm / 1.319 in*

Zdjęcia i schematy

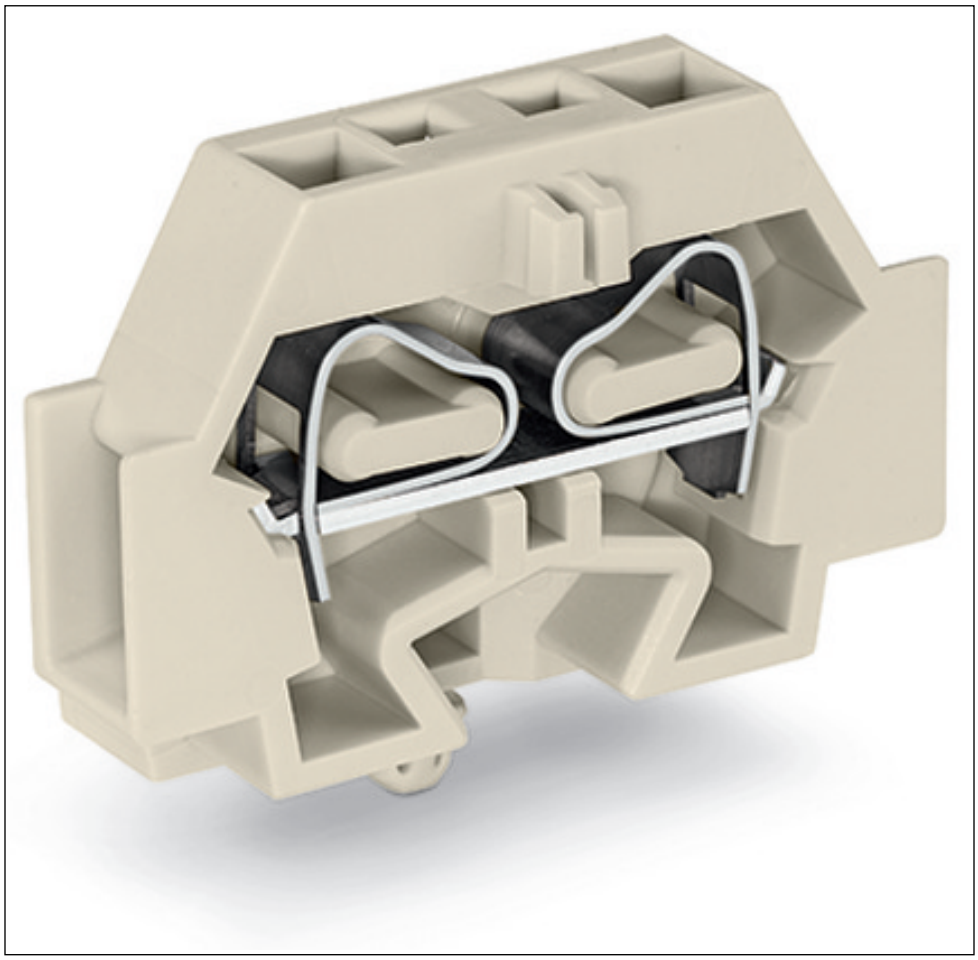

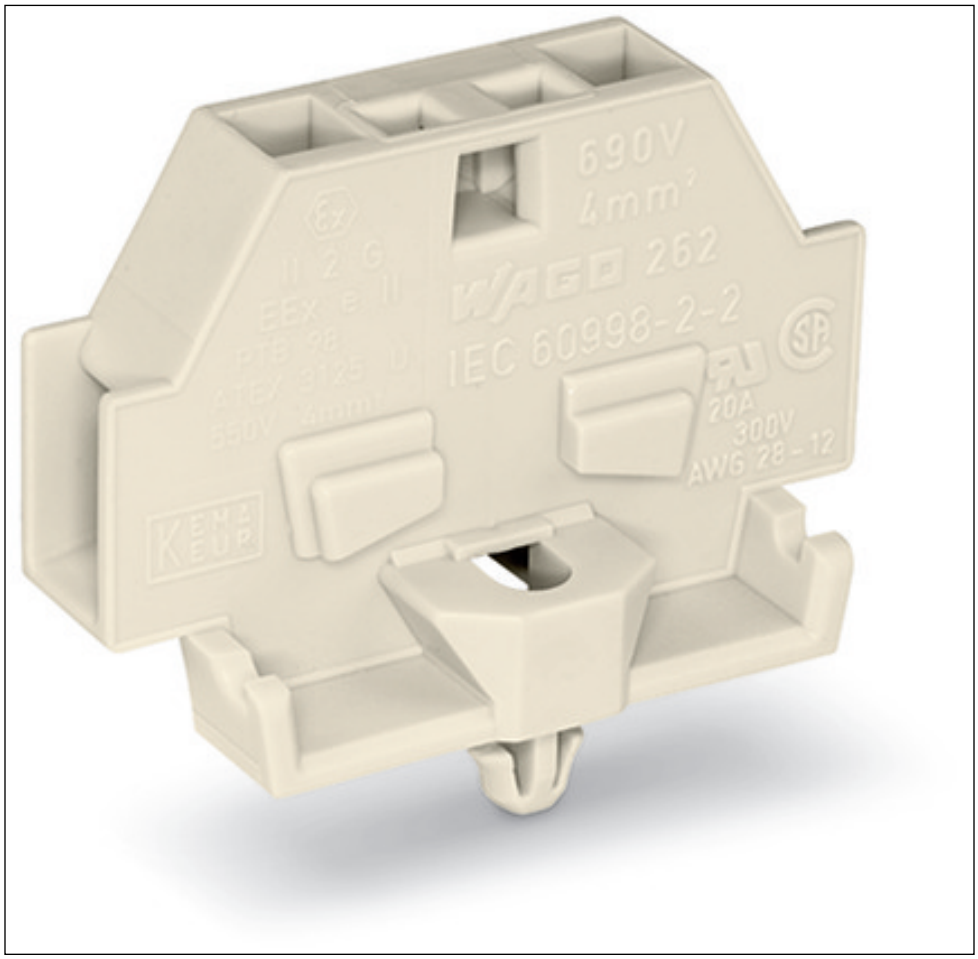
690V
4mm²
WAGO 262
IEC 60998-2-2
20A
300V
AWG 28 - 12

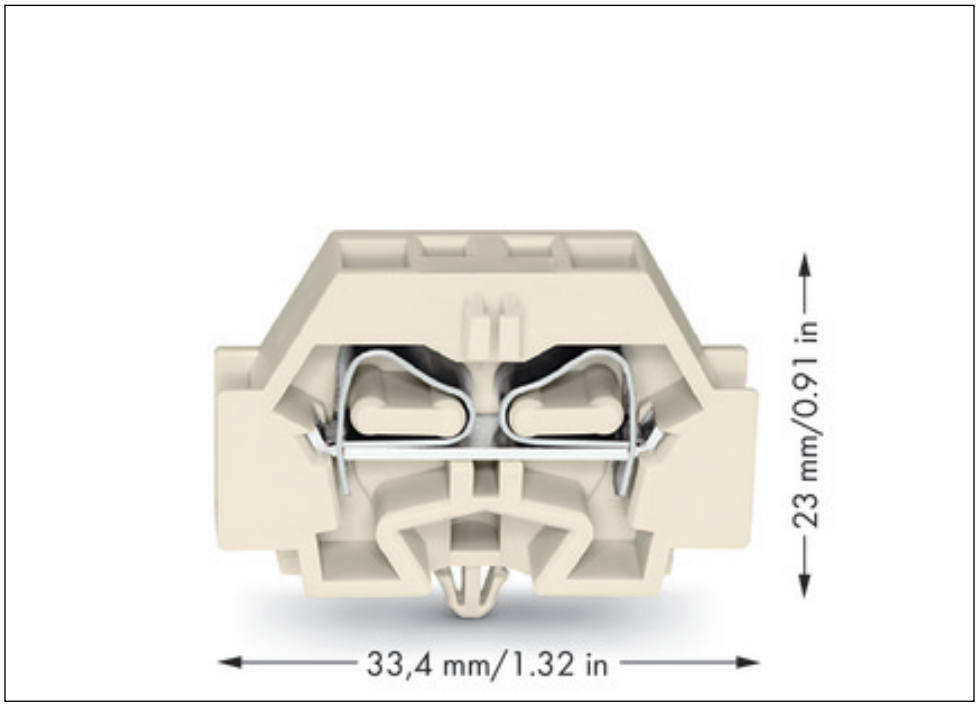
23 mm/0.91 in
33,4 mm/1.32 in

Adres

WAGO Kontakttechnik GmbH & Co. KG
Hansastr. 27
32423 Minden
Telefon: 0571/887-0
Fax: 0571/887-169
http://www.wago.com
© WAGO Kontakttechnik GmbH & Co. KG
Technische Änderungen und Irrtümer vorbehalten.