

złączka 2-przewodowa; ze stopką zatrzaskową; dla blach o grubości 0,6 … 1,2 mm; otwór montażowy Ø 3,5 mm; również na szynę aluminiową 210-154 lub ze stopką montażową 209-120 na szynę TS 35



Numer wyrobu: 262-311

złączka 2-przewodowa; ze stopką zatrzaskową; dla blach o grubości 0,6 … 1,2 mm; otwór montażowy Ø 3,5 mm; również na szynę aluminiową 210-154 lub ze stopką montażową 209-120 na szynę TS 35

Oznaczenie

RoHS ✓
Compliant

Dane handlowe

Dostawca	*WAGO*
Nr wyrobu dostawcy	*262-311*
GTIN / EAN	*4044918639729*
Zawartość	*1*
Opakowanie jednostkowe	*50*
Nr artykułu u klienta	

Uwagi

Dane techniczne

Inne

łączna liczba zacisków	*2*
łączna liczba potencjałów	*1*
kolor	*szary*

Podgląd wydruku: złączka 2-przewodowa; ze stopką zatrzaskową; dla blach o grubości 0,6 … 1,2 mm; otwór montażowy Ø 3,5 mm; również na szynę aluminiową 210-154 lub ze stopką montażową 209-120 na szynę TS 35 - Numer wyrobu: 262-311

Dane techniczne	
napięcie znamionowe (III / 3) [V]	*630 [V]*
napięcie znamionowe udarowe (III / 3) [kV]	*8 [kV]*
prąd nominalny [A]	*24 [A]*
liczba poziomów	*1*
technika podłączania przewodu	*CAGE CLAMP®*
liczba zacisków	*2*
rodzaj montażu	*Operating tool*
materiał podłączanego przewodu	*Copper*
jednodrutowy, montaż przy pomocy narzędzi	*0,08 … 4 mm² / 28 … 12 AWG*
linkowy, montaż przy pomocy narzędzi	*0,08 … 4 mm² / 28 … 12 AWG*
dł. odizolowania przewodu	*9 … 10 mm / 0.35 … 0.39 in*
rodzaj oprzewodowania	*oprzewodowanie z boku*
konstrukcja	*konstrukcja pozioma*
płaszczyzna opisu	*opis z boku*
obciążenie ogniowe [MJ]	*0.078 [MJ]*
ciężar [g]	*4.14 [g]*
szerokość	*7 mm / 0.276 in*
wysokość od podłoża	*23 mm / 0.906 in*
gł.	*33,5 mm / 1.319 in*

Podgląd wydruku: złączka 2-przewodowa; ze stopką zatrzaskową; dla blach o grubości 0,6 … 1,2 mm; otwór montażowy Ø 3,5 mm; również na szynę aluminiową 210-154 lub ze stopką montażową 209-120 na szynę TS 35 - Numer wyrobu: 262-311

Zdjęcia i schematy

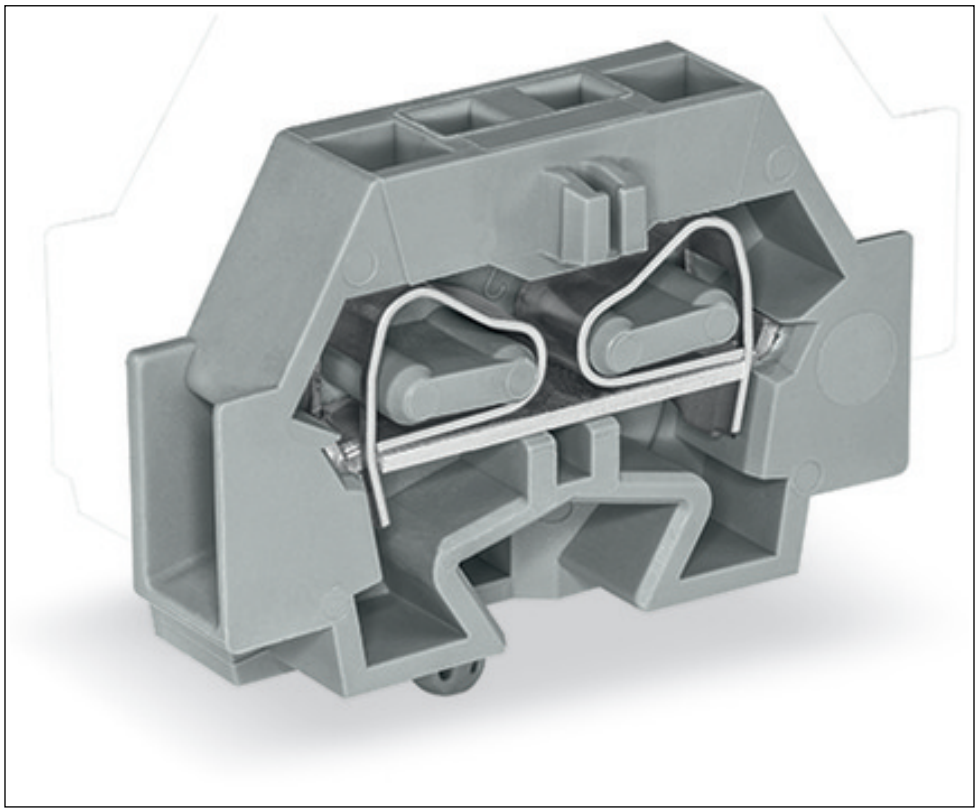

Podgląd wydruku: złączka 2-przewodowa; ze stopką zatrzaskową; dla blach o grubości 0,6 … 1,2 mm; otwór montażowy Ø 3,5 mm; również na szynę aluminiową 210-154 lub ze stopką montażową 209-120 na szynę TS 35 - Numer wyrobu: 262-311

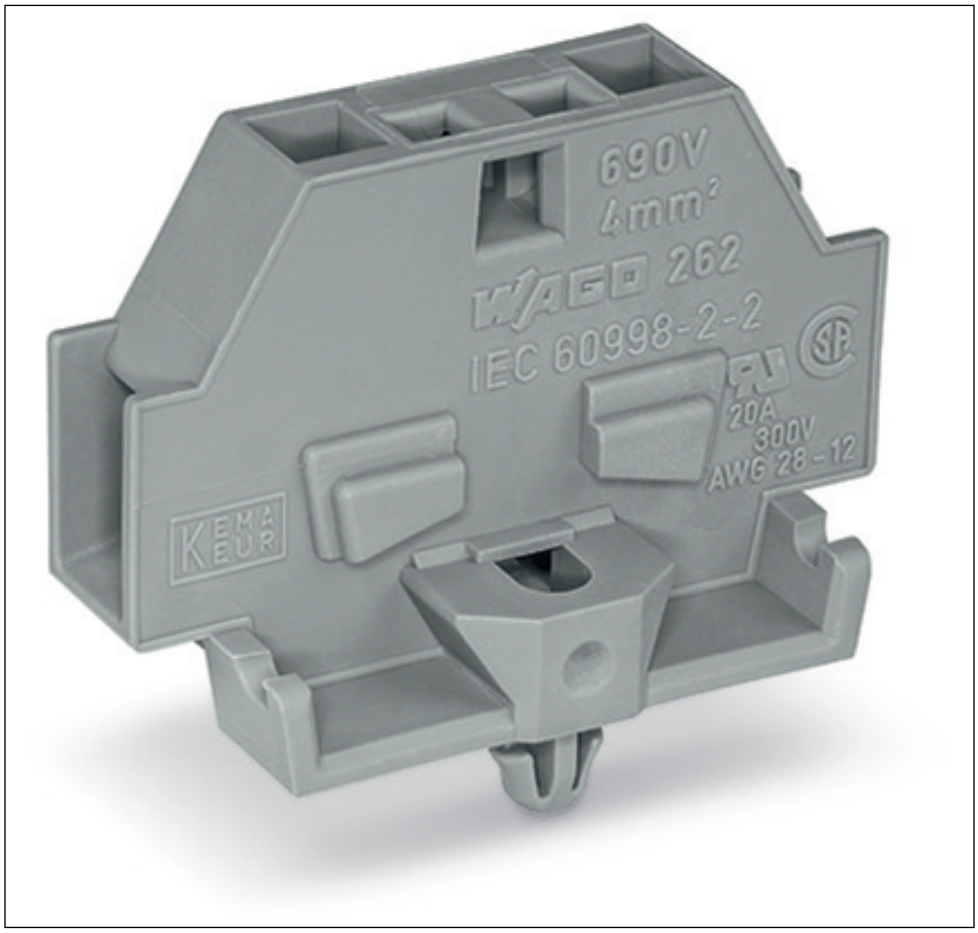

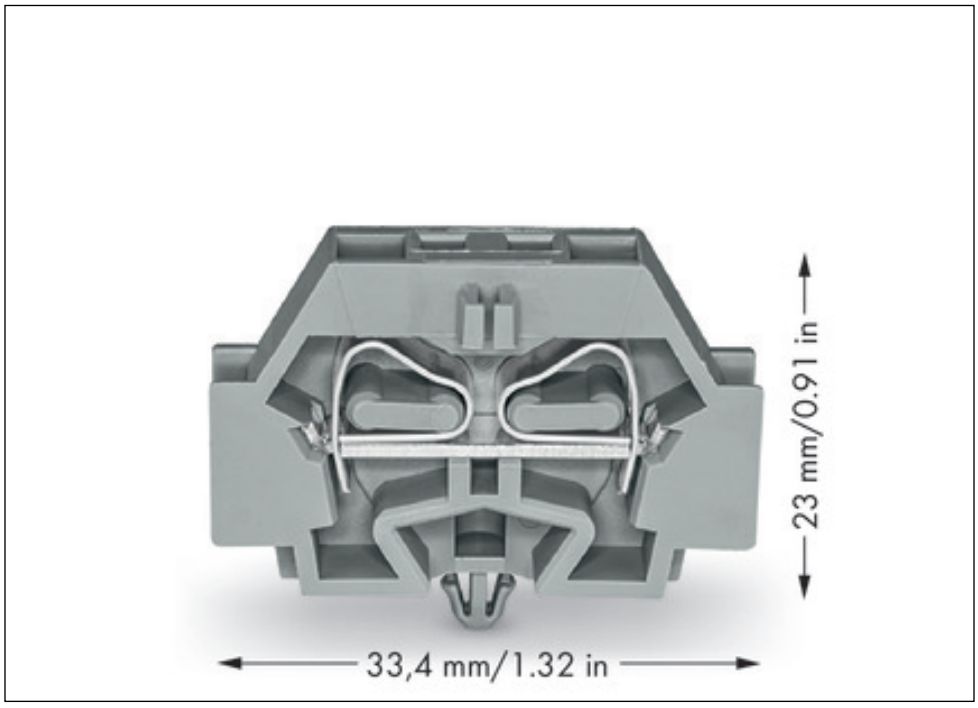

Podgląd wydruku: złączka 2-przewodowa; ze stopką zatrzaskową; dla blach o grubości 0,6 … 1,2 mm; otwór montażowy Ø 3,5 mm; również na szynę aluminiową 210-154 lub ze stopką montażową 209-120 na szynę TS 35 - Numer wyrobu: 262-311

Adres

WAGO Kontakttechnik GmbH & Co. KG
Hansastr. 27
32423 Minden
Telefon: 0571/887-0
Fax: 0571/887-169
http://www.wago.com
© WAGO Kontakttechnik GmbH & Co. KG
Technische Änderungen und Irrtümer vorbehalten.