obudowa odciążająca przewody do montażu zatrzaskowego; składająca się z części dolnej i górnej; 10-bieg.

Numer wyrobu: 769-1610



obudowa odciążająca przewody do montażu zatrzaskowego; składająca się z części dolnej i górnej; 10-bieg.

Oznaczenie

RoHS ✓
Compliant

Dane handlowe

Dostawca	*WAGO*
Nr wyrobu dostawcy	*769-1610*
GTIN / EAN	*4017332729697*
Zawartość	*1*
Opakowanie jednostkowe	*25*
Nr artykułu u klienta	

Uwagi

Dane techniczne

Inne

l. bieg.	*10*
kolor	*szary*
obciążenie ogniowe [MJ]	*0.348 [MJ]*
ciężar [g]	*11.64 [g]*
szerokość	*50 mm / 1.969 in*
wys.	*18,3 mm / 0.72 in*

Dane techniczne	
gł.	*46 mm / 1.811 in*

Zdjęcia i schematy

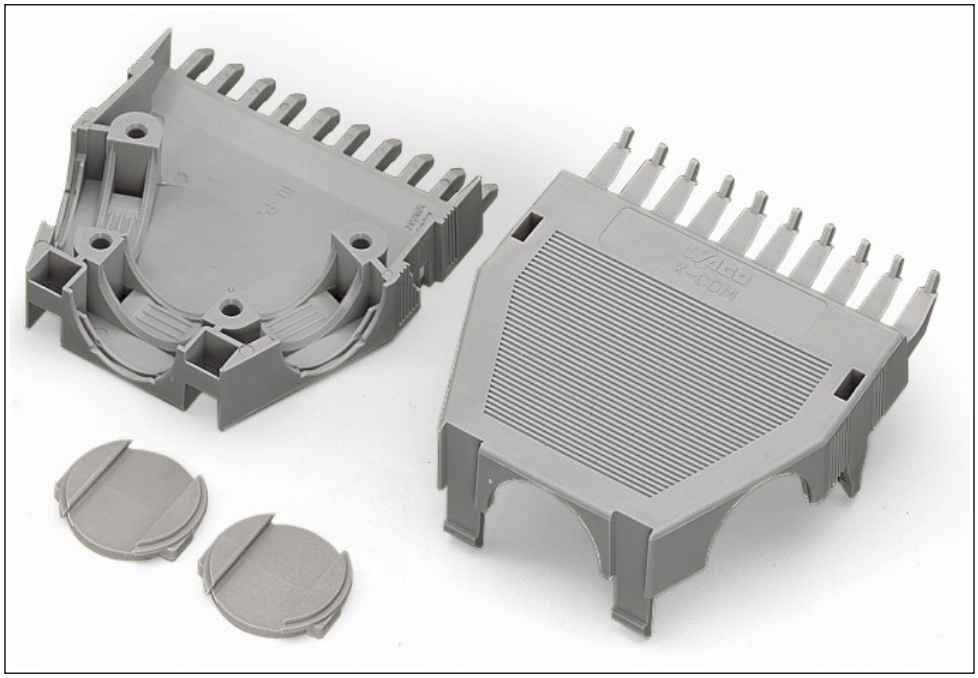

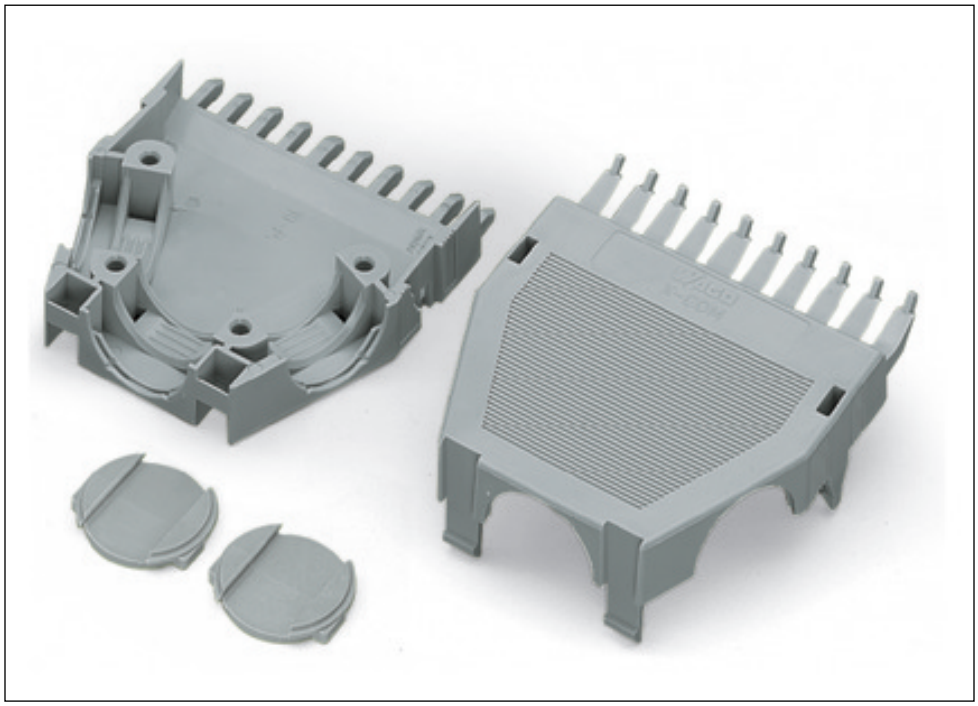

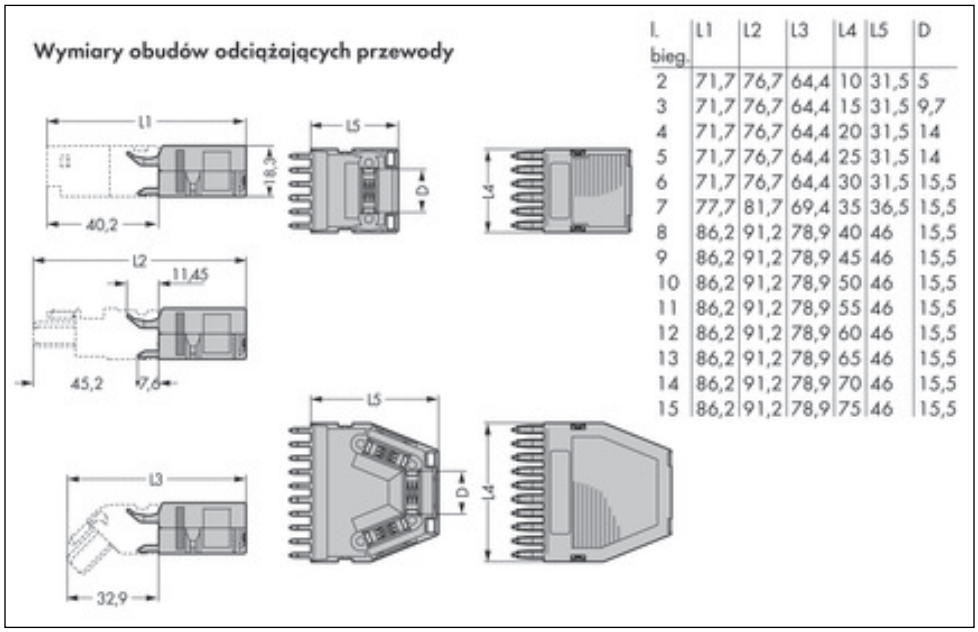

l. bieg.	L1	L2	L3	L4	L5	D
2	71,7	76,7	64,4	10	31,5	5
3	71,7	76,7	64,4	15	31,5	9,7
4	71,7	76,7	64,4	20	31,5	14
5	71,7	76,7	64,4	25	31,5	14
6	71,7	76,7	64,4	30	31,5	15,5
7	77,7	81,7	69,4	35	36,5	15,5
8	86,2	91,2	78,9	40	46	15,5
9	86,2	91,2	78,9	45	46	15,5
10	86,2	91,2	78,9	50	46	15,5
11	86,2	91,2	78,9	55	46	15,5
12	86,2	91,2	78,9	60	46	15,5
13	86,2	91,2	78,9	65	46	15,5
14	86,2	91,2	78,9	70	46	15,5
15	86,2	91,2	78,9	75	46	15,5

Adres

WAGO Kontakttechnik GmbH & Co. KG
Hansastr. 27
32423 Minden
Telefon: 0571/887-0
Fax: 0571/887-169
http://www.wago.com
© WAGO Kontakttechnik GmbH & Co. KG
Technische Änderungen und Irrtümer vorbehalten.