# tulejka przewodowa; tulejka dla 1,5 mm² / AWG 16; bez kołnierza z tworzywa; cynowana galwanicznie; miedź elektrolityczna; połączenie gazoszczelne; zgodnie z DIN 46228, cz. 1/08.92



*Numer wyrobu: 216-124*

*tulejka przewodowa; tulejka dla 1,5 mm² / AWG 16; bez kołnierza z tworzywa; cynowana galwanicznie; miedź elektrolityczna; połączenie gazoszczelne; zgodnie z DIN 46228, cz. 1/08.92*

## Oznaczenie

RoHS ✓
Compliant

## Dane handlowe

| | |
|---|---|
| *Dostawca* | *WAGO* |
| *Nr wyrobu dostawcy* | *216-124* |
| *GTIN / EAN* | *4017332277662* |
| *Zawartość* | *1* |
| *Opakowanie jednostkowe* | *1 000* |
| *Nr artykułu u klienta* | |

## Uwagi

## Dane techniczne

*Inne*

| | |
|---|---|
| *dł. odizolowania przewodu* | *6 mm / 0.24 in* |
| *ciężar [g]* | *0.052 [g]* |
| *średnica [mm]* | *2.8 [mm]* |
| *średnica 2 [mm]* | *1.7 [mm]* |

Podgląd wydruku: tulejka przewodowa; tulejka dla 1,5 mm² / AWG 16; bez kołnierza z tworzywa; cynowana galwanicznie; miedź elektrolityczna; połączenie gazoszczelne; zgodnie z DIN 46228, cz. 1/08.92 - Numer wyrobu: 216-124

| Dane techniczne | |
|---|---|
| *długość [mm]* | *6 [mm]* |

## Zdjęcia i schematy



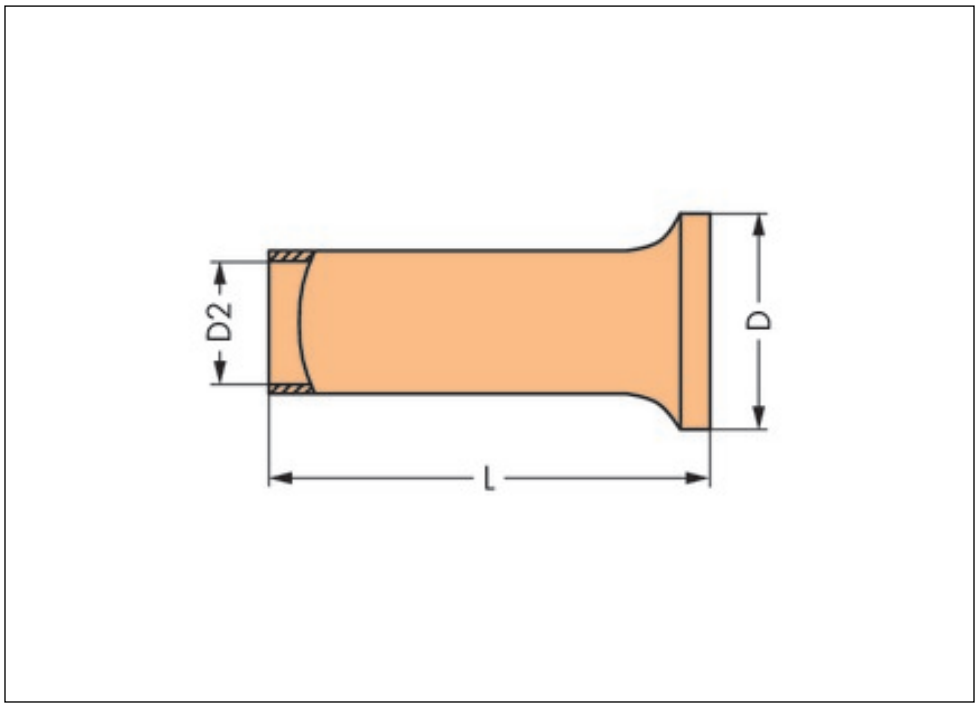


## Adres

WAGO Kontakttechnik GmbH & Co. KG
Hansastr. 27
32423 Minden
Telefon: 0571/887-0
Fax: 0571/887-169
http://www.wago.com
© WAGO Kontakttechnik GmbH & Co. KG
Technische Änderungen und Irrtümer vorbehalten.