tulejka przewodowa; tulejka dla 6 mm² / AWG 10; bez kołnierza z tworzywa; cynowana galwanicznie; miedź elektrolityczna; połączenie gazoszczelne; zgodnie z DIN 46228, cz. 1/08.92



Numer wyrobu: 216-108

tulejka przewodowa; tulejka dla 6 mm² / AWG 10; bez kołnierza z tworzywa; cynowana galwanicznie; miedź elektrolityczna; połączenie gazoszczelne; zgodnie z DIN 46228, cz. 1/08.92

Oznaczenie

RoHS ✓
Compliant

Dane handlowe

Dostawca	*WAGO*
Nr wyrobu dostawcy	*216-108*
GTIN / EAN	*4017332277709*
Zawartość	*1*
Opakowanie jednostkowe	*250*
Nr artykułu u klienta	

Uwagi

Dane techniczne

Inne

dł. odizolowania przewodu	*12 mm / 0.47 in*
ciężar [g]	*0.276 [g]*
średnica [mm]	*4.7 [mm]*
średnica 2 [mm]	*3.5 [mm]*

Podgląd wydruku: tulejka przewodowa; tulejka dla 6 mm² / AWG 10; bez kołnierza z tworzywa; cynowana galwanicznie; miedź elektrolityczna; połączenie gazoszczelne; zgodnie z DIN 46228, cz. 1/08.92 - Numer wyrobu: 216-108

Dane techniczne	
długość [mm]	*12 [mm]*

Podgląd wydruku: tulejka przewodowa; tulejka dla 6 mm² / AWG 10; bez kołnierza z tworzywa; cynowana galwanicznie; miedź elektrolityczna; połączenie gazoszczelne; zgodnie z DIN 46228, cz. 1/08.92 - Numer wyrobu: 216-108

Zdjęcia i schematy



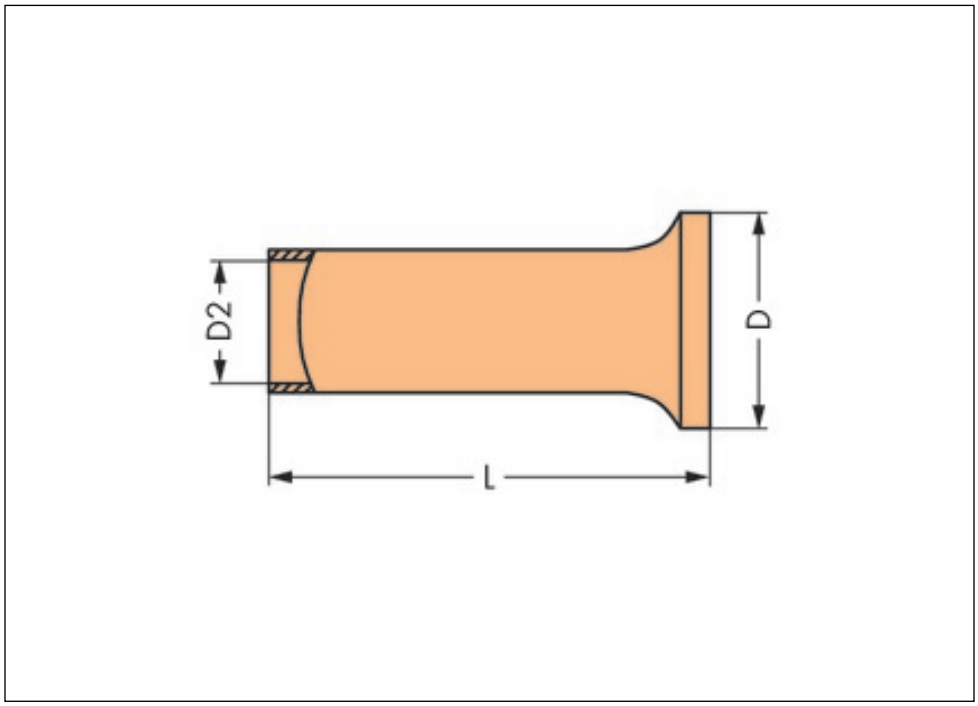

Adres

WAGO Kontakttechnik GmbH & Co. KG
Hansastr. 27
32423 Minden
Telefon: 0571/887-0
Fax: 0571/887-169
http://www.wago.com
© WAGO Kontakttechnik GmbH & Co. KG
Technische Änderungen und Irrtümer vorbehalten.