

tulejka przewodowa; tulejka dla 4 mm² / AWG 12; bez kołnierza z tworzywa; cynowana galwanicznie; miedź elektrolityczna; połączenie gazoszczelne; zgodnie z DIN 46228, cz. 1/08.92



Numer wyrobu: 216-107

tulejka przewodowa; tulejka dla 4 mm² / AWG 12; bez kołnierza z tworzywa; cynowana galwanicznie; miedź elektrolityczna; połączenie gazoszczelne; zgodnie z DIN 46228, cz. 1/08.92

Oznaczenie

RoHS ✓
Compliant

Dane handlowe

Dostawca	*WAGO*
Nr wyrobu dostawcy	*216-107*
GTIN / EAN	*4017332277693*
Zawartość	*1*
Opakowanie jednostkowe	*1 000*
Nr artykułu u klienta	

Uwagi

Dane techniczne

Inne

dł. odizolowania przewodu	*10 mm / 0.39 in*
ciężar [g]	*0.165 [g]*
średnica [mm]	*4 [mm]*
średnica 2 [mm]	*2.8 [mm]*

Podgląd wydruku: tulejka przewodowa; tulejka dla 4 mm² / AWG 12; bez kołnierza z tworzywa; cynowana galwanicznie; miedź elektrolityczna; połączenie gazoszczelne; zgodnie z DIN 46228, cz. 1/08.92 - Numer wyrobu: 216-107

Dane techniczne	
długość [mm]	*10 [mm]*

Zdjęcia i schematy



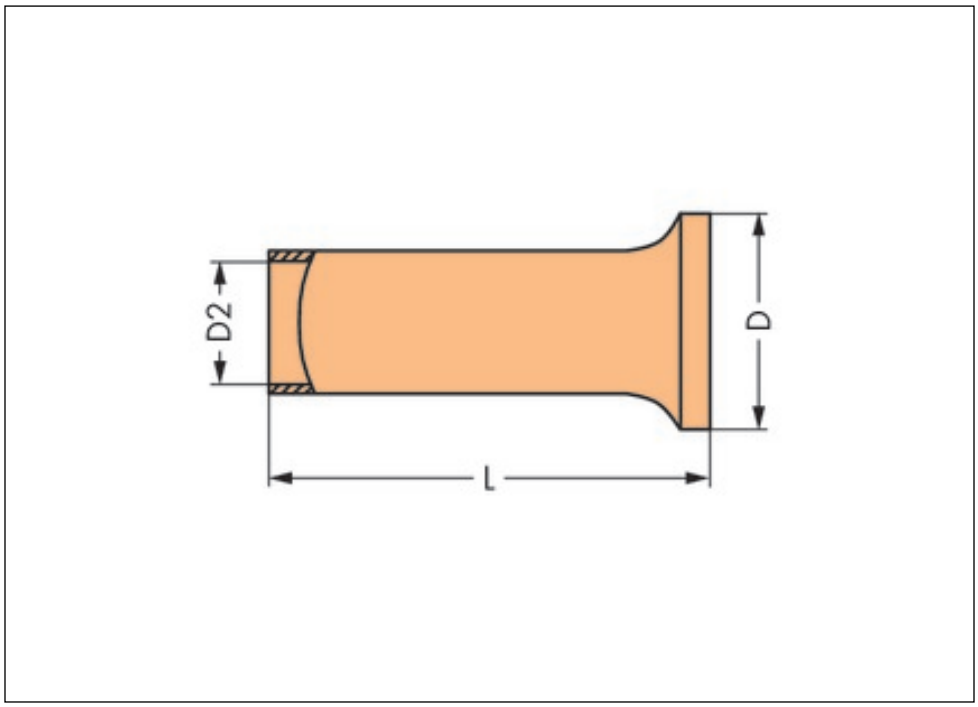

Adres

WAGO Kontakttechnik GmbH & Co. KG
Hansastr. 27
32423 Minden
Telefon: 0571/887-0
Fax: 0571/887-169
http://www.wago.com
© WAGO Kontakttechnik GmbH & Co. KG
Technische Änderungen und Irrtümer vorbehalten.