

tulejka przewodowa; tulejka dla 4 mm² / AWG 12; z kołnierzem z tworzywa; cynowana galwanicznie; miedź elektrolityczna; połączenie gazoszczelne; zgodnie z DIN 46228, cz. 4/09.90



Numer wyrobu: 216-267

tulejka przewodowa; tulejka dla 4 mm² / AWG 12; z kołnierzem z tworzywa; cynowana galwanicznie; miedź elektrolityczna; połączenie gazoszczelne; zgodnie z DIN 46228, cz. 4/09.90

Oznaczenie

RoHS ✓
Compliant

Dane handlowe

Dostawca	*WAGO*
Nr wyrobu dostawcy	*216-267*
GTIN / EAN	*4044918604338*
Zawartość	*1*
Opakowanie jednostkowe	*100*
Nr artykułu u klienta	

Uwagi

Dane techniczne

Inne

kolor	*szary*
dł. odizolowania przewodu	*14 mm / 0.55 in*
obciążenie ogniowe [MJ]	*0.001 [MJ]*
ciężar [g]	*0.24 [g]*

Podgląd wydruku: tulejka przewodowa; tulejka dla 4 mm² / AWG 12; z kołnierzem z tworzywa; cynowana galwanicznie; miedź elektrolityczna; połączenie gazoszczelne; zgodnie z DIN 46228, cz. 4/09.90 - Numer wyrobu: 216-267

Dane techniczne	
średnica [mm]	*5.4 [mm]*
średnica 1 [mm]	*4.8 [mm]*
średnica 2 [mm]	*2.8 [mm]*
długość [mm]	*20 [mm]*
długość 1 [mm]	*12 [mm]*

Zdjęcia i schematy



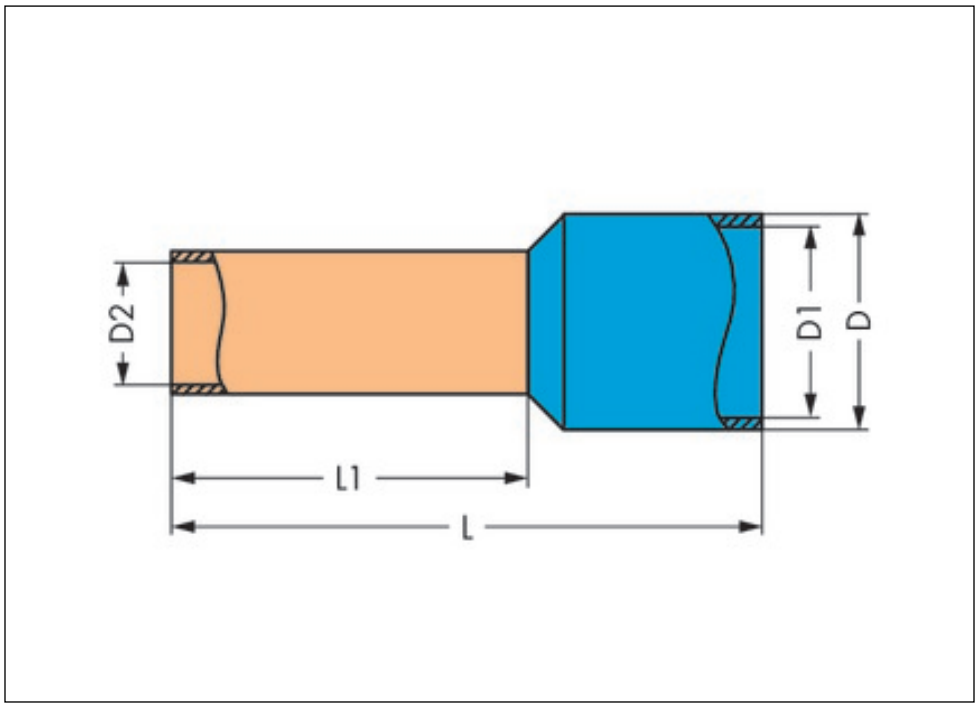

Adres

WAGO Kontakttechnik GmbH & Co. KG
Hansastr. 27
32423 Minden
Telefon: 0571/887-0
Fax: 0571/887-169
http://www.wago.com
© WAGO Kontakttechnik GmbH & Co. KG
Technische Änderungen und Irrtümer vorbehalten.