LCK2 Łącznik ceownika

6,0 Grubość blachy: 6,0 mm

Informacje

Łączenie konstrukcji opartych na ceownikach montażowych i wzmocnionych o szerokości 40 mm, oraz wysokościach: H22 mm i H40 mm.

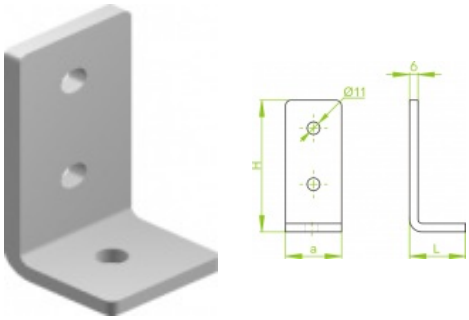

Materiał
Stal cynkowana metodą cynku płatkowego
PN-EN ISO 10683:2014-09
Na zamówienie:
E- stal kwasoodporna
L- lakierowanie w standardowym kolorze RAL

Wersje

Symbol	Numer katalogowy	Szerokość a (mm)	Wysokość H (mm)	Długość L (mm)	Ciężar 1 szt. (kg)	Ilość w opakowaniu (szt. / m. b.)
LCK2	664200	40	94	40	0,26	50 / 2

Przykłady

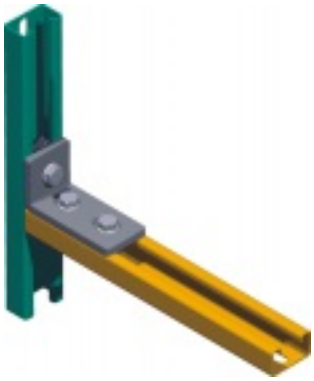


BAKS