dwupiętrowa złączka 3-przewodowa; złączka PE/przelotowa; PE/N; kolor obudowy szary

Numer wyrobu: 870-535

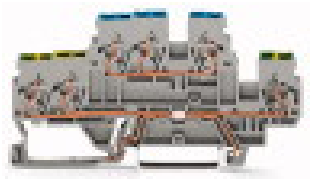

dwupiętrowa złączka 3-przewodowa; złączka PE/przelotowa; PE/N; kolor obudowy szary

Oznaczenie

RoHS ✓
Compliant

Dane handlowe

Dostawca	*WAGO*
Nr wyrobu dostawcy	*870-535*
GTIN / EAN	*4045454094508*
Zawartość	*1*
Opakowanie jednostkowe	*50*
Nr artykułu u klienta	

Uwagi

Dane techniczne

Inne

łączna liczba zacisków	*6*
łączna liczba potencjałów	*2*
oznaczenie potencjałów	*PE/N*
kolor	*szary*
parametry znamionowe zgodnie z 1	*IEC/EN 60947-7-1*
napięcie znamionowe (III / 3) [V]	*500 [V]*

Dane techniczne	
napięcie znamionowe udarowe (III / 3) [kV]	*6 [kV]*
prąd nominalny [A]	*24 [A]*
liczba poziomów	*2*
technika podłączania przewodu	*CAGE CLAMP® COMPACT*
liczba zacisków	*6*
rodzaj montażu	*Operating tool*
materiał podłączanego przewodu	*Copper*
jednodrutowy, montaż przy pomocy narzędzi	*0,08 … 2,5 mm² / 28 … 12 AWG*
linkowy, montaż przy pomocy narzędzi	*0,08 … 4 mm² / 28 … 12 AWG*
dł. odizolowania przewodu	*6 … 7 mm / 0.24 … 0.28 in*
rodzaj oprzewodowania	*oprzewodowanie od czoła*
konstrukcja	*konstrukcja pozioma*
płaszczyzna opisu	*opis z boku*
materiał izolacyjny	*poliamid 66 (PA 66)*
obciążenie ogniowe [MJ]	*0.204 [MJ]*
ciężar [g]	*15.676 [g]*
szerokość	*5 mm / 0.197 in*
wysokość od górnej krawędzi szyny	*40 mm / 1.575 in*
gł.	*91 mm / 3.583 in*
wskazówka dot. bezpieczeństwa 1	*maks. średnica izolacji 4,4 mm*

Zdjęcia i schematy

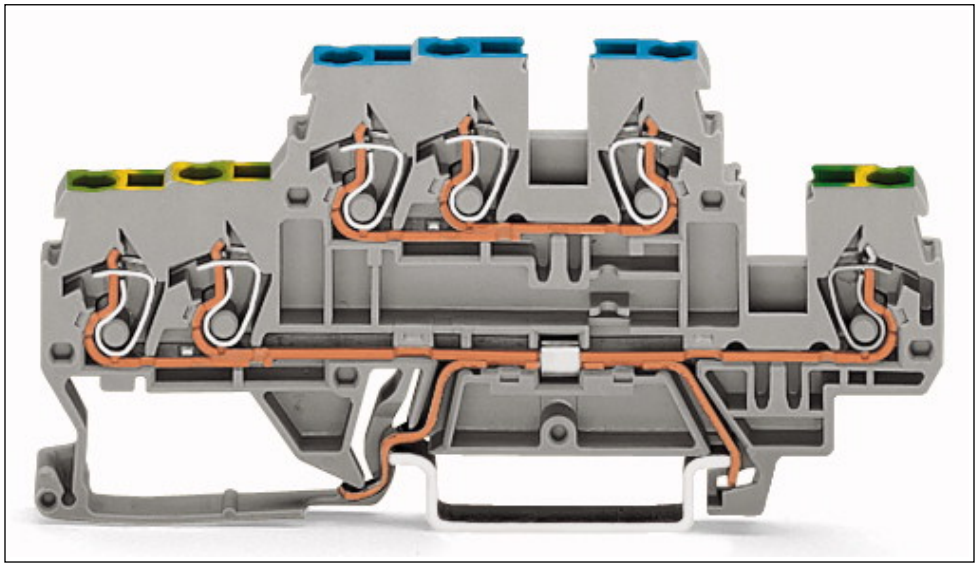

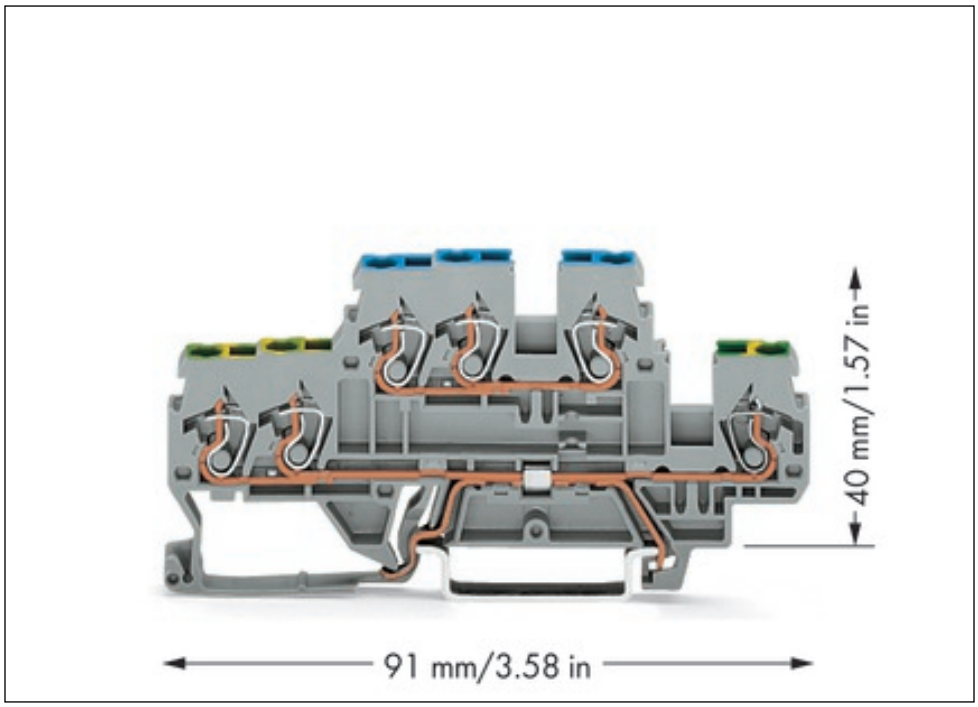

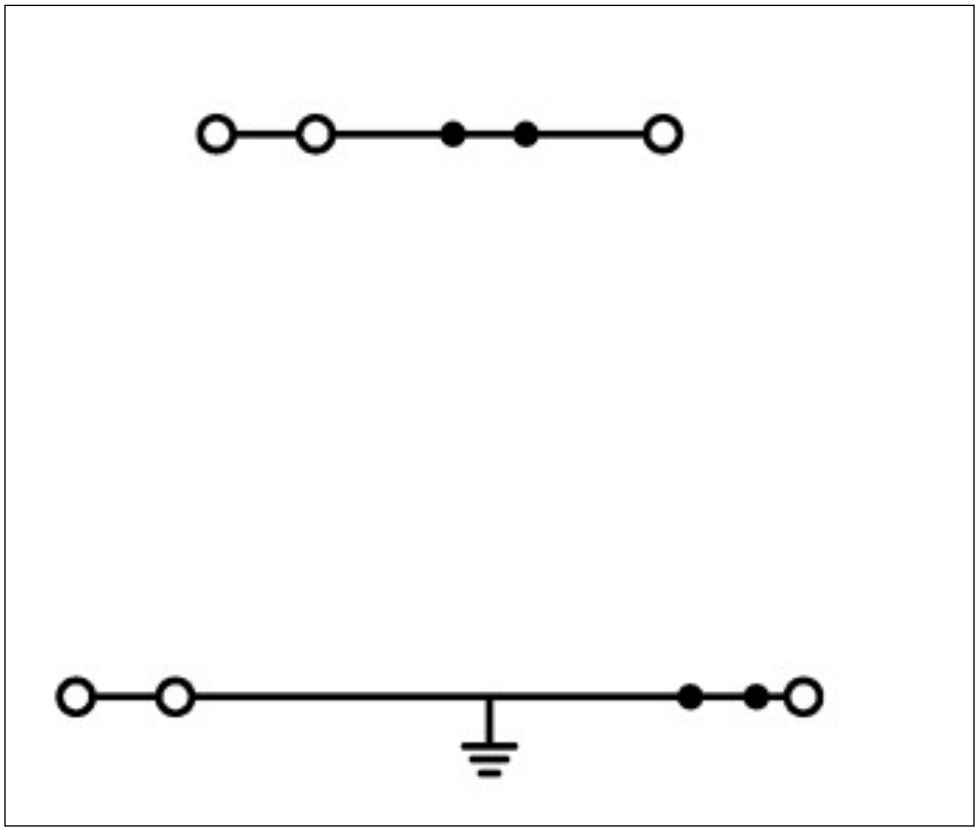

Adres

WAGO Kontakttechnik GmbH & Co. KG
Hansastr. 27
32423 Minden
Telefon: 0571/887-0
Fax: 0571/887-169
http://www.wago.com
© WAGO Kontakttechnik GmbH & Co. KG
Technische Änderungen und Irrtümer vorbehalten.